Solidna obudowa na 2 wkłady
Dla dwóch wkładów serii HA, HD oraz STA. Oszczędność miejsca

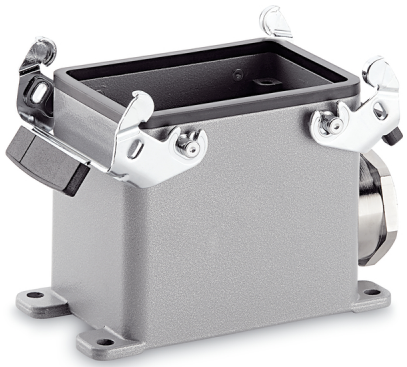

Budowa maszyn i instalacji przemysłowych

Odporność na uszkodzenia mechaniczne

Wytrzymała budowa

Wodoodporność

Info
Niewielkie i wytrzymałe obudowy metalowe do H-A 32 podwójnej wielkości

Zakres zastosowania
Budowa maszyn i aparatury przemysłowej
Systemy sterowania

Cechy produktu
Obudowa gniazda cokołowa
Klamra podwójna
1 wejście kablowe

Wskazówka
Fotografie nie mogą być używane do wymiarowania oraz nie stanowią szczegółowego odwzorowania przedstawionych produktów.

Dane techniczne

Materiał:	Obudowa: stop aluminiowy, szary Klamra: stal cynkowana Uszczelnienie: NBR
Stopień ochrony:	IP 65 (zamknięte)
Zakres temperatury:	-40°C do +100°C, krótkotrwale do +125°C

PN 0486/01_03.10
©2012 Lapp Group - Zmiany techniczne zastrzeżone
Fotografie nie mogą być używane do wymiarowania oraz nie stanowią szczegółowego odwzorowania przedstawionych produktów.

Numer artykułu	Oznaczenie produktu	M	PG	Kołnierz	Liczba sztuk w opakowaniu
Obudowa H-A: Obudowa gniazda cokołowa (1 wejście kablowe, klamra podwójna)					
10474000	H-A 32 SGR 21		21	tak	5
10474100	H-A 32 SGR 29		29	tak	5
19474000	H-A 32 SGR M25	25		tak	5
19474100	H-A 32 SGR M32	32		tak	5

PN 0486/01_03.10 ©2012 Lapp Group - Zmiany techniczne zastrzeżone
Fotografie nie mogą być używane do wymiarowania oraz nie stanowią szczegółowego odwzorowania przedstawionych produktów.

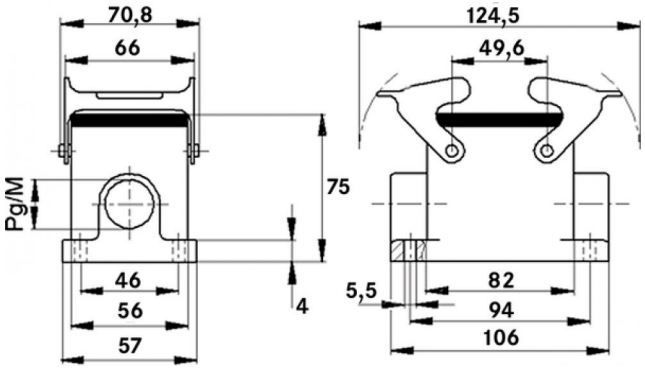

PN 0486/01_03.10
©2012 Lapp Group - Zmiany techniczne zastrzeżone
Fotografie nie mogą być używane do wymiarowania oraz nie stanowią szczegółowego odwzorowania przedstawionych produktów.