Karta produktu
Parametry

XMPA12C2131
czujnik ciśnienia XMP - 12 bar - G 1/4 żeński - 3 NC - bez pokrętła

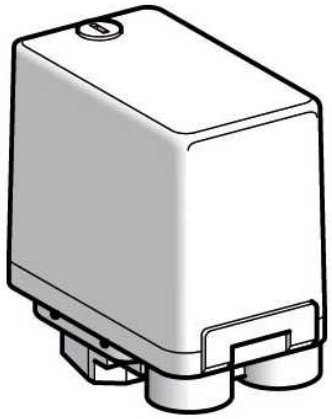

Parametry podstawowe

Status sprzedaży	W sprzedaży
Rodzina produktów	OsiSense XM
Rodzaj czujnika ciśnienia	Elektromechaniczny czujnik ciśnieniowy
Nazwa czujnika ciśnienia	XMP
Rozmiar czujnika ciśnienia	12 bar
Złącze typu płynnego	G 1/4 (żeńskie) zgodnie z ISO 228
Płyn sterowany	Woda morska (0...70 °C) Świeża woda (0...70 °C) AIR (0...70 °C)
Wejście kablowe	2 gwintowane wejścia dla dławika kablowego Pg 13.5 zgodnie z NF C 68-300
Typ styków i ułożenie	3 NC działanie migowe
Specjalne zastosowanie produktu	-
Rodzaj pracy łącznika ciśnienia	Regulacja między dwoma progami
Połączenie elektryczne	Zaciski śrubowe, zakres obsługiwanych średnic: minimum: 2 x 4 mm²
Typ obwodu elektrycznego	Obwód mocy
Rodzaj skali	Regulowny różnicowy
Wyświetlacz lokalny	Bez
Sprzedaż niepodzielnej liczby	1

Parametry Uzupełniające

Regulowany zakres punktu przełączania przy spadającym ciśnieniu	0.3...10.3 bar
Regulacja górnego zakresu parametru	1.3...12 bar
Możliwe różnicowe maksymalne przy nastawie niskiej	1 bar
Możliwe różnicowe maksymalne przy nastawie wysokiej	1.7 bar
Możliwe różnicowe maksymalne przy nastawie wysokiej	8.4 bar
Ciśnienie niszczące	30 bar
Rodzaj zaworu dekompresyjnego	Bez
Typ sterowania	Bez
Rodzaj złączki	6 zacisków
Urządzenie wykonawcze ciśnieniowe	Diagram
Materiały mające styczność z płynem	Nitryl przykryty płótnem Chromowany stop cynku
Materiał obudowy	PA impregnowany włóknem szklanym
Położenie pracy	Każda pozycja
Prędkość pracy	10 c./min
Powtarzalna dokładność	< 3.5 %
[Ui] napięcie znamionowe izolacji	500 V zgodnie z EN/IEC 60947-1

Informacje w tej dokumentacji zawierają ogólne opisy i/lub parametry techniczne produktów w niej wymienionych.
Niniejsza dokumentacja nie zastępuje ani nie może być wykorzystywana dla oceny przydatności lub niezawodności produktów w ramach konkretnego zastosowania przez danego użytkownika.
Do obowiązków każdego użytkownika lub instalatora należy odpowiednia i pełna analiza ryzyka, ocena i testowanie produktu z należytą starannością w odniesieniu do każdego konkretnego zastosowania lub użycia.
Firma Schneider Electric Industries SAS ani żaden jej oddział, filia, spółka zależna lub powiązana nie ponoszą odpowiedzialności za niewłaściwe użycie informacji zawartych w niniejszej publikacji.

[Uimp] znamionowe napięcie udarowe wytrzymywane	6 kV zgodnie z EN/IEC 60947-1
Odporność między zaciskami	<= 25 MΩ zgodnie z NF C 93-050 sposób A <= 25 MΩ zgodnie z IEC 60255-7 kategoria 3
Trwałość elektryczna	700000 cykl (2,2 kW, prędkość robocza: 10 c./min, współczynnik obciążenia: 0.4, 400 V AC 3 fazy) 600000 cykl (1.5 kW, prędkość robocza: 10 c./min, współczynnik obciążenia: 0.4, 230 V AC 3 fazy) 500000 cykl (3 kW, prędkość robocza: 10 c./min, współczynnik obciążenia: 0.4, 400 V AC 3 fazy) 1000000 cykl (1.5 kW, prędkość robocza: 10 c./min, współczynnik obciążenia: 0.4, 400 V AC 3 fazy)
Wytrzymałość mechaniczna	1000000 cykl
Nastawa	Nakrętka
Masa produktu	0,43 kg
Opis zacisków ISO n°1	(1-2)NC (3-4)NC (5-6)NC
Głębokość	98 mm
Wysokość	106 mm
Szerokość	57 mm

Środowisko pracy

Normy	CE EN/IEC 60947-4-1
Temepratura otoczenia dla pracy	-25...70 °C
Temepratura otoczenia dla przechowywania	-40...70 °C
Odporność na wibracje	3 gn (f = 10...500 Hz) zgodnie z IEC 60068-2-6
Odporność na wstrząsy	50 gn zgodnie z IEC 60068-2-27
Klasa ochrony przez porażeniem prądem elektryczny	Klasa I zgodnie z IEC 60536
Stopień ochrony IP	IP54 zgodnie z EN/IEC 60529

Oferta zrównoważonego rozwoju

Status Green Premium	Produkt ekologiczny Green Premium
RoHS (date code: YYWW)	Compliant - since 0627 - Schneider Electric declaration of conformity
REACh	Reference not containing SVHC above the threshold
Profil ekologiczny produktu	Dostępne Pobrane Profil Środowiskowy Produktu
Instrukcje dotyczące zakończenia okresu eksploatacji produktu	Nie wymaga podejmowania specyficznych działań związanych z odzyskiwaniem surowców

Gwarancja

Period	18 miesiecy