Karta produktu
Parametry

SR2A201BD
ZELIO LOGIC 12WE_D/8WY_P 24VDC



Parametry podstawowe

Status sprzedaży	W sprzedaży
Rodzina produktów	Zelio Logic
Typ produktu	Przekaźnik kompaktowy

Parametry Uzupełniające

Wyświetlacz lokalny	Z
Liczba linii schematu sterowania	120 z drabina programowanie <= 200 z FBD programowanie
Czas cyklu	6...90 ms
Czas kopi zapasowej	10 lat przy 25 °C
Przesunięcie zegara	6 s/miesiąc przy 25 °C 12 min/rok przy 0...55 °C
Diagnostyka pamięci	Pamięć programu przy każdym załączeniu
[Us] znamionowe napięcie zasilania	24 V
Graniczne napięcie zasilające	19.2...30 V
Prąd zasilający	100 mA (bez przedłużenia)
Strata mocy w W	6 W bez przedłużenia
Zabezpieczenie przed odwrotną polaryzacją	Z
Numer wejścia dyskretnego	12 zgodnie z EN/IEC 61131-2 typ 1
Typ wejścia dyskretnego	Rezystancyjny
Napięcie wejścia dyskretnego	24 V DC
Prąd wejścia dyskretnego	4 mA
Częstotliowść liczenia	1 kHz dla wejście dyskretne
Stan napięcia 1 zagwarantowany	>= 15 V dla IB...IG jako dyskretne obwody wejściowe >= 15 V dla dyskretne obwody wejściowe I1...IA i IH...IR
Stan napięcia 0 zagwarantowany	<= 5 V dla IB...IG jako dyskretne obwody wejściowe <= 5 V dla dyskretne obwody wejściowe I1...IA i IH...IR
Stan prądowy 1 gwarantowany	>= 2.2 mA dla dyskretne obwody wejściowe I1...IA i IH...IR >= 1.2 mA dla IB...IG jako dyskretne obwody wejściowe
Stan prądowy 0 gwarantowany	< 0.5 mA dla IB...IG jako dyskretne obwody wejściowe
Kompatybilność wejść	3-przewodwoe czujniki zbliżeniowe PNP (wejście dyskretne)
Numer wejścia analogowego	2
Typ wejścia analogowego	Tryb wspólny
Zakres wejścia analogowego	0...10 V 0...24 V
Maksymalne dopuszczalne napięcie	30 V (obwód wejścia analogowego)
Rozdzielczość wejścia analogowego	8 bitów
Wartość LSB	39 mV (obwód wejścia analogowego)
Czas konwersji	Cykl przekaźnika inteligentnego dla obwód wejścia analogowego
Błąd konwersji	+/- 6,2 % przy 55 °C dla obwód wejścia analogowego +/- 5 % przy 25 °C dla obwód wejścia analogowego
Powtarzalna dokładność	+/- 2 % przy 55 °C dla obwód wejścia analogowego

Informacje w tej dokumentacji zawierają ogólne opisy i/lub parametry techniczne produktów w niej wymienionych.
Niniejsza dokumentacja nie zastępuje ani nie może być wykorzystywana dla oceny przydatności lub niezawodności produktów w ramach konkretnego zastosowania przez danego użytkownika.
Do obowiązków każdego użytkownika lub instalatora należy odpowiednia i pełna analiza ryzyka, ocena i testowanie produktu z należytą starannością w odniesieniu do każdego konkretnego zastosowania lub użycia.
Firma Schneider Electric Industries SAS ani żaden jej oddział, filia, spółka zależna lub powiązana nie ponoszą odpowiedzialności za niewłaściwe użycie informacji zawartych w niniejszej publikacji.

Zasięg pracy	10 m pomiędzy stacjami, z kablem ekranowanym (czujnik nieizolowany) dla obwód wejścia analogowego
Impedancja wejściowa	7.4k ohm (dyskretne obwody wejściowe I1...IA i IH...IR) 12 kom (IB...IG jako dyskretne obwody wejściowe) 12 kom (IB...IG jako obwody wejść analogowych)
Liczba wyjść	8 przekaźnik wyjście(a)
Granice napięcia wyjściowego	5...30 V DC (wyjście przekaźnika) 24...250 V AC (wyjście przekaźnika)
Typ styków i ułożenie	NO dla wyjście przekaźnika
Prąd cieplny wyjściowy	8 A dla wszystkich 8 wyjść (wyjście przekaźnika)
Trwałość elektryczna	500000 cykl DC-13 przy 24 V, 0.6 A dla wyjście przekaźnika zgodnie z EN/IEC 60947-5-1 500000 cykl DC-12 przy 24 V, 1.5 A dla wyjście przekaźnika zgodnie z EN/IEC 60947-5-1 500000 cykl AC-15 przy 230 V, 0.9 A dla wyjście przekaźnika zgodnie z EN/IEC 60947-5-1 500000 cykl AC-12 przy 230 V, 1.5 A dla wyjście przekaźnika zgodnie z EN/IEC 60947-5-1
Zdolność łączeniowa w mA	>= 10 mA przy 12 V (wyjście przekaźnika)
Prędkość pracy w Hz	10 Hz (brak obciążenia) dla wyjście przekaźnika 0.1 Hz (przy Ie) dla wyjście przekaźnika
Wytrzymałość mechaniczna	10000000 cykl (wyjście przekaźnika)
[Uimp] znamionowe napięcie udarowe wytrzymywane	4 kV zgodnie z EN/IEC 60947-1 and EN/IEC 60664-1
Zegar	Bez
Czas odpowiedzi	5 ms (od stanu 1 do stanu 0) dla wyjście przekaźnika 10 ms (od stanu 0 do stanu 1) dla wyjście przekaźnika
Rodzaj zacisków	Screw terminals, clamping capacity: 2 x 0.25...2 x 0.75 mm² AWG 24...AWG 18 flexible with cable end Screw terminals, clamping capacity: 2 x 0.2...2 x 1.5 mm² AWG 24...AWG 16 solid Screw terminals, clamping capacity: 1 x 0.25...1 x 2.5 mm² AWG 24...AWG 14 flexible with cable end Screw terminals, clamping capacity: 1 x 0.2...1 x 2.5 mm² AWG 25...AWG 14 solid Screw terminals, clamping capacity: 1 x 0.2...1 x 2.5 mm² AWG 25...AWG 14 semi-solid
Moment dokręcania	0.5 N.m
Kategoria przepięć	III zgodnie z EN/IEC 60664-1
Masa produktu	0,38 kg

Środowisko pracy

Odporność na krótkie zaniki zasilania	<= 1 ms
Certyfikaty	CSA C-Tick GL GOST UL
Normy	EN/IEC 60068-2-27 Ea EN/IEC 60068-2-6 Fc EN/IEC 61000-4-11 EN/IEC 61000-4-12 EN/IEC 61000-4-2 poziom 3 EN/IEC 61000-4-3 EN/IEC 61000-4-4 poziom 3 EN/IEC 61000-4-5 EN/IEC 61000-4-6 poziom 3
Stopień ochrony IP	IP40 (panel przedni) zgodnie z IEC 60529 IP20 (złączka) zgodnie z IEC 60529
Charakterystyka środowiskowa	Dyrektywa niskonapięciowa zgodnie z EN/IEC 61131-2 Dysrektywa EMC zgodnie z EN/IEC 61131-2 strefa B Dysrektywa EMC zgodnie z EN/IEC 61000-6-4 Dysrektywa EMC zgodnie z EN/IEC 61000-6-3 Dysrektywa EMC zgodnie z EN/IEC 61000-6-2
Zakłócenie radiacji/przewodzenia	Klasa B zgodnie z EN 55022-11 grupa 1
Stopień zanieczyszczenia	2 zgodnie z EN/IEC 61131-2
Temperatura otoczenia dla pracy	-20...55 °C zgodnie z IEC 60068-2-1 i IEC 60068-2-2 -20...40 °C w obudowie bez wentylacji zgodnie z IEC 60068-2-1 i IEC 60068-2-2

Temepratura otoczenia dla przechowywania	-40...70 °C
Wysokość pracy	2000 m
Transport na wysokości	<= 3048 m
Wilgotność względna	95 % bez kondensacji i wilgoci

Gwarancja

Period	18 months

Dimensions Drawings

Compact and Modular Smart Relays

Mounting on 35 mm/1.38 in. DIN Rail

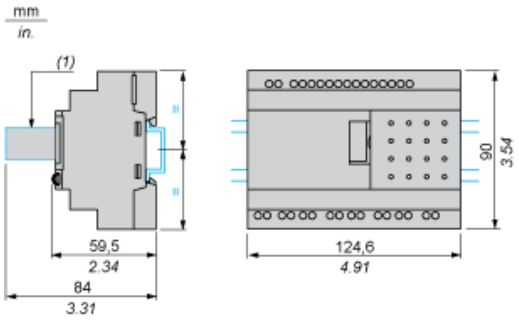

(1) With SR2USB01 or SR2BTC01

Screw Fixing (Retractable Lugs)

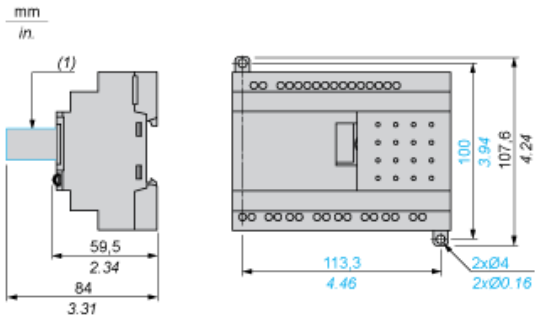

(1) With SR2USB01 or SR2BTC01

Position of Display

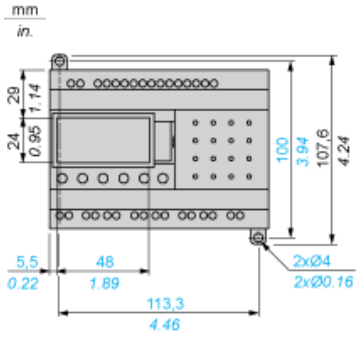

Compact and Modular Smart Relays

Connection of Smart Relays on DC Supply

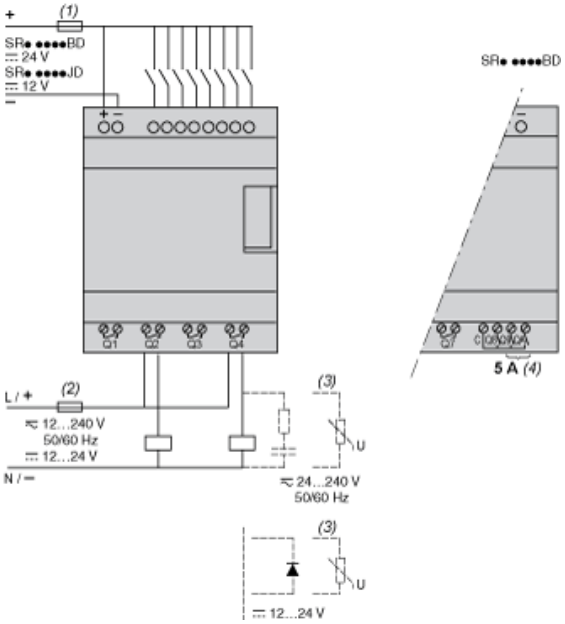

(1) 1 A quick-blow fuse or circuit-breaker.
(2) Fuse or circuit-breaker.
(3) Inductive load.
(4) Q9 and QA: 5 A (max. current in terminal C: 10 A).

Discrete Input Used for 3-Wire Sensors

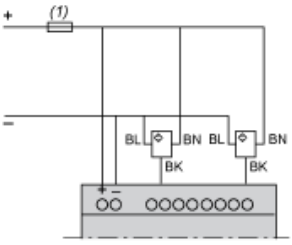

(1) 1 A quick-blow fuse or circuit-breaker.

Compact and Modular Smart Relays

Electrical Durability of Relay Outputs

(in millions of operating cycles, conforming to IEC/EN 60947-5-1)

DC-12 (1)

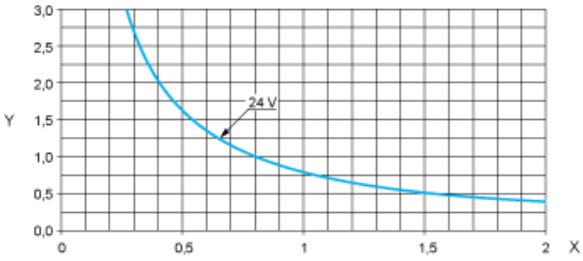

X: Current (A)
Y: Millions of operating cycles
(1) DC-12: control of resistive loads and of solid state loads isolated by opto-coupler, L/R ≤ 1 ms.

DC-13 (1)

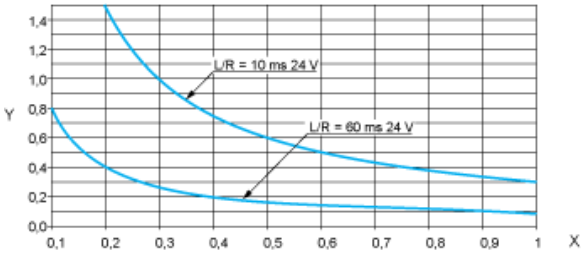

X: Current (A)
Y: Millions of operating cycles
(1) DC-13: switching electromagnets, L/R ≤ 2 x (Ue x Ie) in ms, Ue: rated operational voltage, Ie: rated operational current (with a protection diode on the load, DC-12 curves must be used with a coefficient of 0.9 applied to the number in millions of operating cycles).