Karta produktu
Parametry

XZCC12FCM50B
konektor kątowy żeński, M12 , 5-pin., - dławik kablowy Pg 7

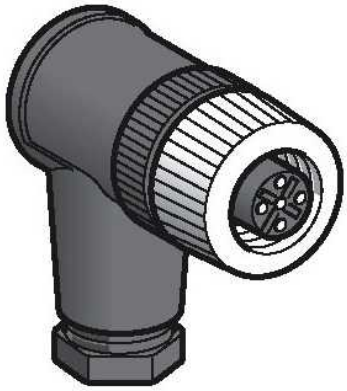

Parametry podstawowe

Status sprzedaży	W sprzedaży
Akcesoria / oddzielna kategoria części	Akcesoria kablowe
Akcesoria / oddzielny typ części	Konektor
Połączenie elektryczne	Konektor żeński kątowy M12, 5 pinów
Materiał kołnierza	Metal
Dioda sygnalizująca stan	Bez
Podłączenie kabla	Zacisk śrubowy / średnica przewodu <= 0.75 mm² / zakres obsługiwanych średnic 3...6 mm

Parametry Uzupełniające

Typ dławika kablowego	Pg 7
Mocowanie złącza kablowego	Nakręcać
[Ue] znamionowe napięcie pracy	36 V DC 30 V AC
[In] prąd znamionowy	3 A
Materiał obudowy	Plastikowy
Rezystancja izolacji	> 1000 GΩ
Rezystancja styku	<= 8000 µOm
Masa produktu	0.02 kg

Środowisko pracy

Stopień ochrony IP	IP67
Temepratura otoczenia dla pracy	-40...85 °C

Oferta zrównoważonego rozwoju

Status Green Premium	Produkt nieoznaczony jako Green Premium
RoHS (date code: YYWW)	Compliant - since 0726 - Schneider Electric declaration of conformity

Gwarancja

Period	18 months

Informacje w tej dokumentacji zawierają ogólne opisy i/lub parametry techniczne produktów w niej wymienionych.
Niniejsza dokumentacja nie zastępuje ani nie może być wykorzystywana dla oceny przydatności lub niezawodności produktów w ramach konkretnego zastosowania przez danego użytkownika.
Do obowiązków każdego użytkownika lub instalatora należy odpowiednia i pełna analiza ryzyka, ocena i testowanie produktu z należytą starannością w odniesieniu do każdego konkretnego zastosowania lub użycia.
Firma Schneider Electric Industries SAS ani żaden jej oddział, filia, spółka zależna lub powiązana nie ponoszą odpowiedzialności za niewłaściwe użycie informacji zawartych w niniejszej publikacji.