Karta produktu
Parametry

SR3B101FU
Zelio Logic 6WE_D/4WY_P 240VAC RTC/LCD



Parametry podstawowe

Status sprzedaży	W sprzedaży
Rodzina produktów	Zelio Logic
Typ produktu	Modułowy przekaźnik inteligentny

Parametry Uzupełniające

Wyświetlacz lokalny	Z
Liczba linii schematu sterowania	120 z drabina programowanie <= 200 z FBD programowanie
Czas cyklu	6...90 ms
Czas kopi zapasowej	10 lat przy 25 °C
Przesunięcie zegara	6 s/miesiąc przy 25 °C 12 min/rok przy 0...55 °C
Diagnostyka pamięci	Pamięć programu przy każdym załączeniu
[Us] znamionowe napięcie zasilania	100...240 V
Graniczne napięcie zasilające	85...264 V
Częstotliwość zasilania	50/60 Hz
Prąd zasilający	80 mA przy 100 V (bez przedłużenia) 80 mA przy 100 V (z rozszerzeniami) 40 mA przy 240 V (z rozszerzeniami) 30 mA przy 240 V (bez przedłużenia)
Pobór mocy w VA	7 VA bez przedłużenia 12 VA z rozszerzeniami
Napięcie izolacji	1780 V
Rodzaj zabezpieczenia	Przeciw odwr owróceniu zacisków (instrukcje sterujące niewykonane)
Numer wejścia dyskretnego	6
Napięcie wejścia dyskretnego	100...240 V AC
Prąd wejścia dyskretnego	0.6 mA
Częstotliowść wejścia dyskretnego	47...53 Hz 57...63 Hz
Stan napięcia 1 zagwarantowany	>= 79 V dla wejście dyskretne
Stan napięcia 0 zagwarantowany	<= 40 V dla wejście dyskretne
Stan prądowy 1 gwarantowany	> 0.17 mA dla wejście dyskretne
Stan prądowy 0 gwarantowany	< 0.5 mA dla wejście dyskretne
Impedancja wejściowa	350 kom (wejście dyskretne)
Liczba wyjść	4 przekaźnik wyjście(a)
Granice napięcia wyjściowego	24...250 V AC 5...30 V DC (wyjście przekaźnika)
Typ styków i ułożenie	NO dla wyjście przekaźnika
Prąd cieplny wyjściowy	8 A dla wszystkich 4 wyjść (wyjście przekaźnika)

Informacje w tej dokumentacji zawierają ogólne opisy i/lub parametry techniczne produktów w niej wymienionych.
Niniejsza dokumentacja nie zastępuje ani nie może być wykorzystywana dla oceny przydatności lub niezawodności produktów w ramach konkretnego zastosowania przez danego użytkownika.
Do obowiązków każdego użytkownika lub instalatora należy odpowiednia i pełna analiza ryzyka, ocena i testowanie produktu z należytą starannością w odniesieniu do każdego konkretnego zastosowania lub użycia.
Firma Schneider Electric Industries SAS ani żaden jej oddział, filia, spółka zależna lub powiązana nie ponoszą odpowiedzialności za niewłaściwe użycie informacji zawartych w niniejszej publikacji.

Trwałość elektryczna	500000 cykl DC-13 przy 24 V, 0.6 A dla wyjście przekaźnika zgodnie z EN/IEC 60947-5-1 500000 cykl DC-12 przy 24 V, 1.5 A dla wyjście przekaźnika zgodnie z EN/IEC 60947-5-1 500000 cykl AC-15 przy 230 V, 0.9 A dla wyjście przekaźnika zgodnie z EN/IEC 60947-5-1 500000 cykl AC-12 przy 230 V, 1.5 A dla wyjście przekaźnika zgodnie z EN/IEC 60947-5-1
Zdolność łączeniowa w mA	>= 10 mA przy 12 V (wyjście przekaźnika)
Prędkość pracy w Hz	10 Hz (brak obciążenia) dla wyjście przekaźnika 0.1 Hz (przy Ie) dla wyjście przekaźnika
Wytrzymałość mechaniczna	10000000 cykl (wyjście przekaźnika)
[Uimp] znamionowe napięcie udarowe wytrzymywane	4 kV zgodnie z EN/IEC 60947-1 and EN/IEC 60664-1
Zegar	Z
Czas odpowiedzi	5 ms (od stanu 1 do stanu 0) dla wyjście przekaźnika 10 ms (od stanu 0 do stanu 1) dla wyjście przekaźnika 50...255 ms z FBD programowanie (od stanu 1 do stanu 0) dla wejście dyskretne 50...255 ms z FBD programowanie (od stanu 0 do stanu 1) dla wejście dyskretne 50 ms z drabina programowanie (od stanu 1 do stanu 0) dla wejście dyskretne 50 ms z drabina programowanie (od stanu 0 do stanu 1) dla wejście dyskretne
Rodzaj zacisków	Screw terminals, clamping capacity: 2 x 0.25...2 x 0.75 mm² AWG 24...AWG 18 flexible with cable end Screw terminals, clamping capacity: 2 x 0.2...2 x 1.5 mm² AWG 24...AWG 16 solid Screw terminals, clamping capacity: 1 x 0.25...1 x 2.5 mm² AWG 24...AWG 14 flexible with cable end Screw terminals, clamping capacity: 1 x 0.2...1 x 2.5 mm² AWG 25...AWG 14 solid Screw terminals, clamping capacity: 1 x 0.2...1 x 2.5 mm² AWG 25...AWG 14 semi-solid
Moment dokręcania	0.5 N.m
Kategoria przepięć	III zgodnie z EN/IEC 60664-1
Masa produktu	0.25 kg

Środowisko pracy

Odporność na krótkie zaniki zasilania	<= 10 ms
Certyfikaty	CSA C-Tick GL GOST UL
Normy	EN/IEC 60068-2-27 Ea EN/IEC 60068-2-6 Fc EN/IEC 61000-4-11 EN/IEC 61000-4-12 EN/IEC 61000-4-2 poziom 3 EN/IEC 61000-4-3 EN/IEC 61000-4-4 poziom 3 EN/IEC 61000-4-5 EN/IEC 61000-4-6 poziom 3
Stopień ochrony IP	IP40 (panel przedni) zgodnie z IEC 60529 IP20 (złączka) zgodnie z IEC 60529
Charakterystyka środowiskowa	Dyrektywa niskonapięciowa zgodnie z EN/IEC 61131-2 Dysrektywa EMC zgodnie z EN/IEC 61131-2 strefa B Dysrektywa EMC zgodnie z EN/IEC 61000-6-4 Dysrektywa EMC zgodnie z EN/IEC 61000-6-3 Dysrektywa EMC zgodnie z EN/IEC 61000-6-2
Zakłócenie radiacji/przewodzenia	Klasa B zgodnie z EN 55022-11 grupa 1
Stopień zanieczyszczenia	2 zgodnie z EN/IEC 61131-2
Temperatura otoczenia dla pracy	-20...55 °C zgodnie z IEC 60068-2-1 i IEC 60068-2-2 -20...40 °C w obudowie bez wentylacji zgodnie z IEC 60068-2-1 i IEC 60068-2-2
Temepratura otoczenia dla przechowywania	-40...70 °C
Wysokość pracy	2000 m
Transport na wysokości	<= 3048 m
Wilgotność względna	95 % bez kondensacji i wilgoci

Gwarancja

Period	18 months

Dimensions Drawings

Compact and Modular Smart Relays

Mounting on 35 mm/1.38 in. DIN Rail

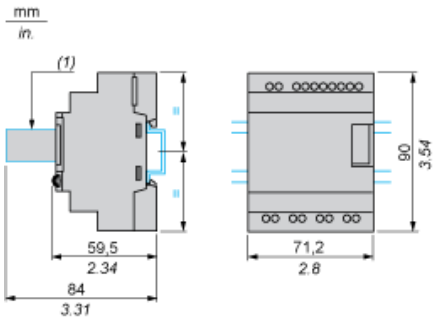

(1) With SR2USB01 or SR2BTC01

Screw Fixing (Retractable Lugs)

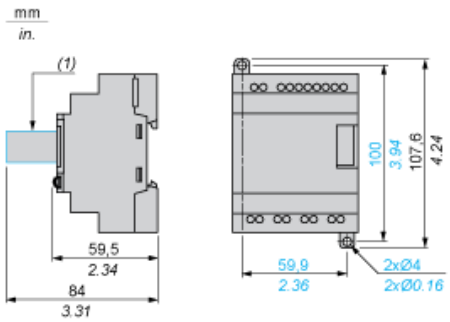

(1) With SR2USB01 or SR2BTC01

Position of Display

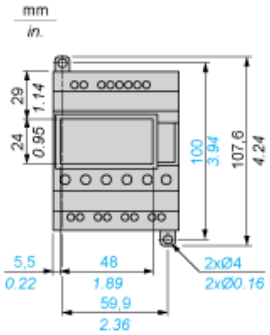

Connection of Smart Relays on AC Supply

SR••••1B, SR••••1FU

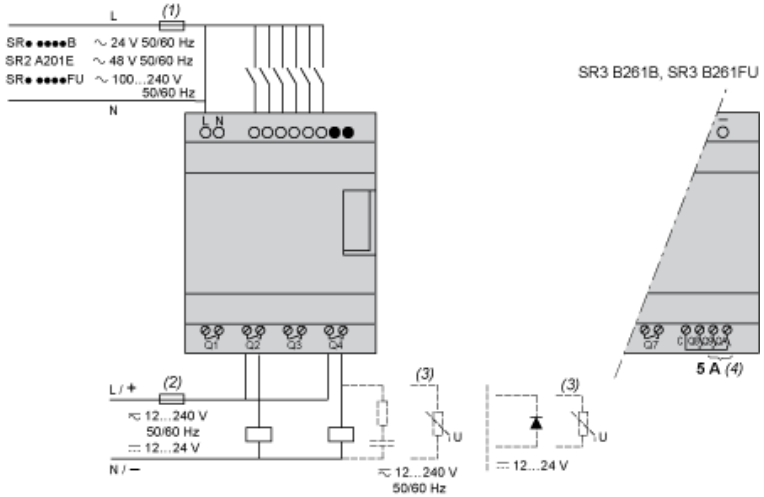

(1) 1 A quick-blow fuse or circuit-breaker.
(2) Fuse or circuit-breaker.
(3) Inductive load.
(4) Q9 and QA: 5 A (max. current in terminal C: 10 A).

With Discrete I/O Extension Module

SR3B•••B + SR3XT•••B, SR3B•••FU + SR3XT•••FU

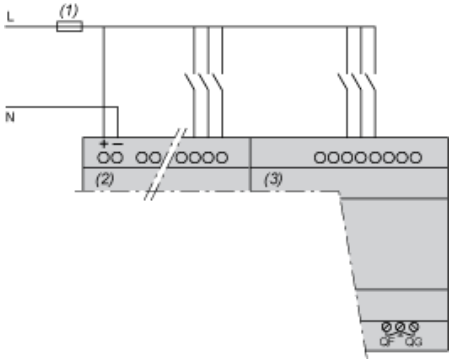

(1) 1 A quick-blow fuse or circuit-breaker.
QF and QG: 5 A for SR3XT141••

Compact and Modular Smart Relays

Electrical Durability of Relay Outputs

(in millions of operating cycles, conforming to IEC/EN 60947-5-1)

AC-12 (1)

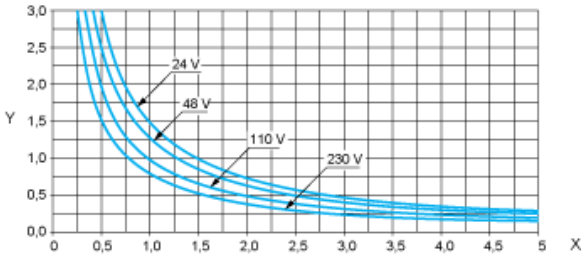

X: Current (A)
Y: Millions of operating cycles
(1) AC-12: switching resistive loads and opto-coupler isolated solid-state loads, cos ≥ 0.9.

AC-14 (1)

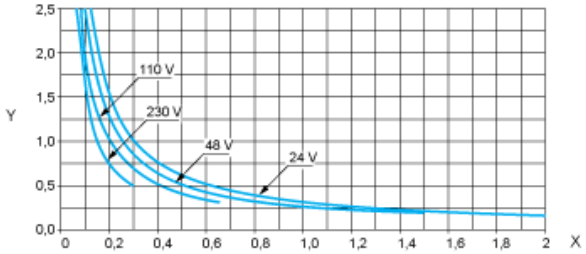

X: Current (A)
Y: Millions of operating cycles
(1) AC-14: switching small electromagnetic loads ≤ 72 VA, make: cos = 0.3, break: cos = 0.3.

AC-15 (1)

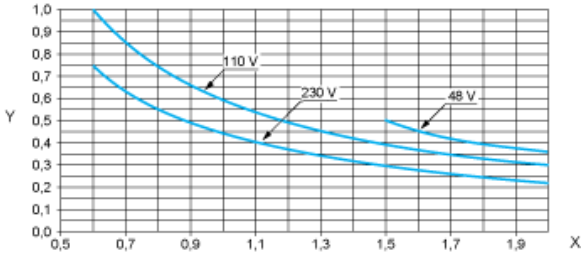

X: Current (A)
Y: Millions of operating cycles
(1) AC-15: switching electromagnetic loads ≥ 72 VA, make: cos = 0.7, break: cos = 0.4.