Dane produktu
Charakterystyki

SR3B261FU
Zelio Logic 16WE_D/10WY_P 240VAC RTC/LCD

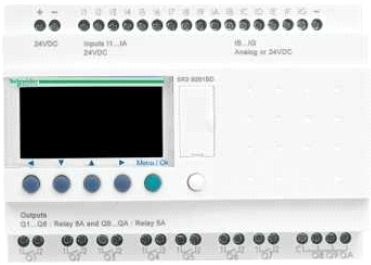

Główne

Rodzina produktów	Zelio Logic
Typ produktu	Modułowy przekaźnik inteligentny

Uzupełnienie

Wyświetlacz lokalny	Z
Liczba linii schematu sterowania	<= 200[Spacja]z[Spacja]FBD programowanie 120[Spacja]z[Spacja]drabina programowanie
Czas cyklu	6...90 ms
Czas kopi zapasowej	10 latw 25 °C
Przesunięcie zegara	6 s/miesiącw 25 °C 12 min/rokw 0...55 °C
Diagnostyka pamięci	Pamięć programu przy każdym załączeniu
[Us] znamionowe napięcie zasilania	100...240 V
Graniczne napięcie zasilające	85...264 V
Częstotliwość zasilania	50/60 Hz
Prąd zasilający	100 mAw 100 V (bez przedłużenia) 50 mAw 240 V (bez przedłużenia) 60 mAw 240 V (z rozszerzeniami) 80 mAw 100 V (z rozszerzeniami)
Pobór mocy w VA	12 VA bez przedłużenia 17 VA z rozszerzeniami
Napięcie izolacji	1780 V
Rodzaj zabezpieczenia	Przeciw odwr owróceniu zacisków (instrukcje sterujące niewykonane)
Numer wejścia dyskretnego	16
Napięcie wejścia dyskretnego	100...240 V AC
Prąd wejścia dyskretnego	0.6 mA
Częstotliwość wejścia dyskretnego	47...53 Hz 57...63 Hz
Stan napięcia 1 zagwarantowany	>= 79 V dla wejście dyskretne
Stan napięcia 0 zagwarantowany	<= 40 V dla wejście dyskretne
Stan prądowy 1 gwarantowany	> 0.17 mA dla wejście dyskretne
Stan prądowy 0 gwarantowany	< 0.5 mA dla wejście dyskretne
Impedancja wejściowa	350 kom (wejście dyskretne)
Liczba wyjść	10 przekaźnik wyjście(a)
Granice napięcia wyjściowego	24...250 V AC 5...30 V DC[Spacja][Spacja](wyjście przekaźnika)
Typ styków i ułożenie	NOdowyjście przekaźnika
Prąd cieplny wyjściowy	5 A dla 2 wyjść[Spacja][Spacja](wyjście przekaźnika) 8 A dla 8 wyjść[Spacja][Spacja](wyjście przekaźnika)
Trwałość elektryczna	500000 cykl AC-12w 230 V, 1.5 A dla wyjście przekaźnika zgodnie z EN/IEC 60947-5-1 500000 cykl AC-15w 230 V, 0.9 A dla wyjście przekaźnika zgodnie z EN/IEC 60947-5-1 500000 cykl DC-12w 24 V, 1.5 A dla wyjście przekaźnika zgodnie z EN/IEC 60947-5-1 500000 cykl DC-13w 24 V, 0.6 A dla wyjście przekaźnika zgodnie z EN/IEC 60947-5-1
Zdolność łączeniowa w mA	>= 10 mAw 12 V (wyjście przekaźnika)

Informacje zawarte w tej dokumentacji zawiera ogólne opisy lub charakterystyki technicznej wykonania produktów zawartych w niniejszym dokumencie. Dokumentacja ta nie jest przeznaczona jako substytut i nie może być stosowana do określenia przydatności lub niezawodności tych produktów dla konkretnych aplikacji użytkownika. Obowiązkiem każdego takiego użytkownika lub integratora jest wykonanie odpowiedniej i pełnej analizy ryzyka, oceny i testowania produktów w odniesieniu do określonej aplikacji lub odpowiedniego stosowania korzystania z niej. Ani Schneider Electric Industries SAS, ani żaden z jej oddziałów lub spółek zależnych są ponosi odpowiedzialności za niewłaściwe wykorzystanie informacji w nim zawartych.

Prędkość pracy w Hz	0.1 Hz (przy Ie) dla wyjście przekaźnika 10 Hz (brak obciążenia) dla wyjście przekaźnika
Wytrzymałość mechaniczna	10000000 cykl (wyjście przekaźnika)
[Uimp] znamionowe napięcie udarowe wytrzymywane	4 kV zgodnie z EN/IEC 60947-1 and EN/IEC 60664-1
Zegar	Z
Czas odpowiedzi	10 ms[Spacja][Spacja](od stanu 0 do stanu 1)dowyjście przekaźnika 5 ms[Spacja][Spacja](od stanu 1 do stanu 0)dowyjście przekaźnika 50 ms[Spacja]z[Spacja]drabina programowanie[Spacja][Spacja](od stanu 0 do stanu 1)dowejście dyskretne 50 ms[Spacja]z[Spacja]drabina programowanie[Spacja][Spacja](od stanu 1 do stanu 0)dowejście dyskretne 50...255 ms[Spacja]z[Spacja]FBD programowanie[Spacja][Spacja](od stanu 0 do stanu 1)dowejście dyskretne 50...255 ms[Spacja]z[Spacja]FBD programowanie[Spacja][Spacja](od stanu 1 do stanu 0)dowejście dyskretne
Rodzaj zacisków	Zaciski śrubowe, zakres obsługiwanych średnic: 1 x 0.2...1 x 2.5 mm² AWG 25...AWG 14 półstały Zaciski śrubowe, zakres obsługiwanych średnic: 1 x 0.2...1 x 2.5 mm² AWG 25...AWG 14 stały Zaciski śrubowe, zakres obsługiwanych średnic: 1 x 0.25...1 x 2.5 mm² AWG 24...AWG 14 giętki z końcówką kablową Zaciski śrubowe, zakres obsługiwanych średnic: 2 x 0.2...2 x 1.5 mm² AWG 24...AWG 16 stały Zaciski śrubowe, zakres obsługiwanych średnic: 2 x 0.25...2 x 0.75 mm² AWG 24...AWG 18 giętki z końcówką kablową
Moment dokręcania	0.5 N.m
Kategoria przepięć	III zgodnie z EN/IEC 60664-1
Masa produktu	0,4 kg

Środowisko

odporność na krótkie zaniki zasilania	<= 10 ms
certyfikaty	CSA C-Tick GL GOST UL
normy	EN/IEC 60068-2-27 Ea EN/IEC 60068-2-6 Fc EN/IEC 61000-4-11 EN/IEC 61000-4-12 EN/IEC 61000-4-2 poziom 3 EN/IEC 61000-4-3 EN/IEC 61000-4-4 poziom 3 EN/IEC 61000-4-5 EN/IEC 61000-4-6 poziom 3
stopień ochrony IP	IP20[Spacja][Spacja](złączka) zgodnie z IEC 60529 IP40[Spacja][Spacja](panel przedni) zgodnie z IEC 60529
charakterystyka środowiskowa	Dysrektywa EMC zgodnie z EN/IEC 61000-6-2 Dysrektywa EMC zgodnie z EN/IEC 61000-6-3 Dysrektywa EMC zgodnie z EN/IEC 61000-6-4 Dysrektywa EMC zgodnie z EN/IEC 61131-2 strefa B Dyrektywa niskonapięciowa zgodnie z EN/IEC 61131-2
zakłócenie radiacji/przewodzenia	Klasa B zgodnie z EN 55022-11 grupa 1
stopień zanieczyszczenia	2 zgodnie z EN/IEC 61131-2
temperatura otoczenia dla pracy	-20...40 °C w obudowie bez wentylacji zgodnie z IEC 60068-2-1 i IEC 60068-2-2 -20...55 °C zgodnie z IEC 60068-2-1 i IEC 60068-2-2
temepratura otoczenia dla przechowywania	-40...70 °C
wysokość pracy	2000 m
transport na wysokości	<= 3048 m
wilgotność względna	95 % bez kondensacji i wilgoci

Contractual warranty

Okres	18 miesięcy

Compact and Modular Smart Relays

Mounting on 35 mm/1.38 in. DIN Rail

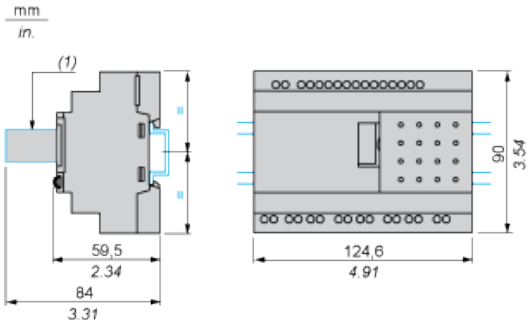

(1) With SR2USB01 or SR2BTC01

Screw Fixing (Retractable Lugs)

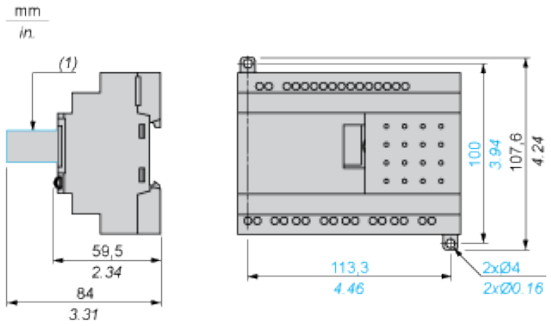

(1) With SR2USB01 or SR2BTC01

Position of Display

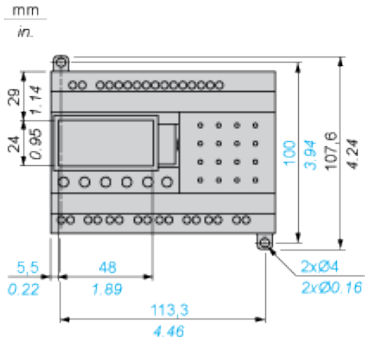

Connection of Smart Relays on AC Supply

SR••••1B, SR••••1FU

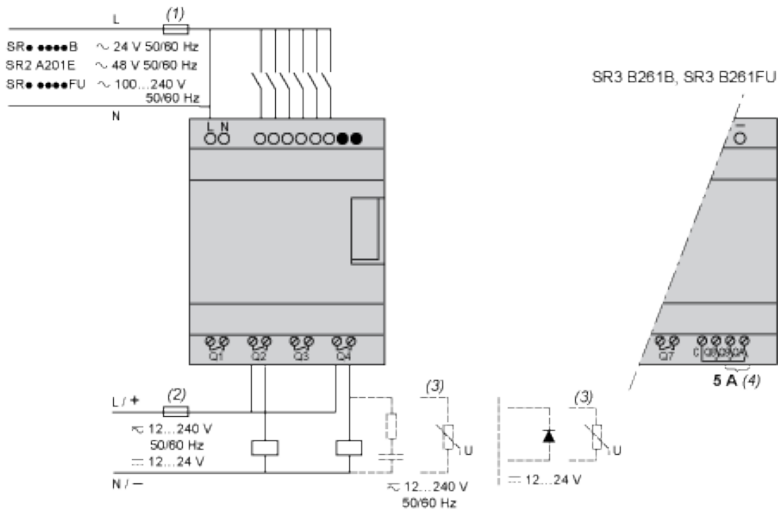

(1) 1 A quick-blow fuse or circuit-breaker.

(2) Fuse or circuit-breaker.

(3) Inductive load.

(4) Q9 and QA: 5 A (max. current in terminal C: 10 A).

With Discrete I/O Extension Module

SR3B•••B + SR3XT•••B, SR3B•••FU + SR3XT•••FU

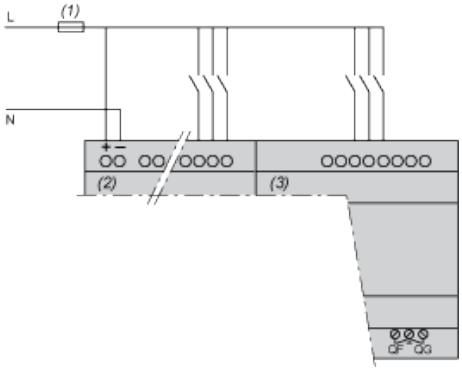

(1) 1 A quick-blow fuse or circuit-breaker.

QF and QG: 5 A for SR3XT141••

Compact and Modular Smart Relays

Electrical Durability of Relay Outputs

(in millions of operating cycles, conforming to IEC/EN 60947-5-1)

AC-12 (1)

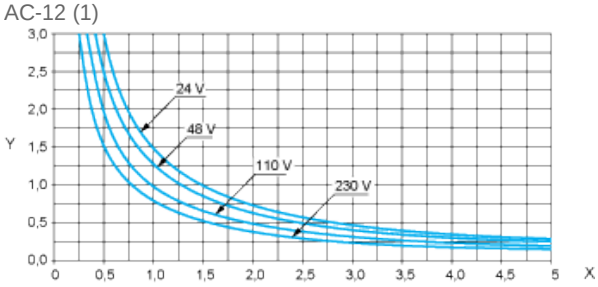

X: Current (A)

Y: Millions of operating cycles

(1) AC-12: switching resistive loads and opto-coupler isolated solid-state loads, cos ≥ 0.9.

AC-14 (1)

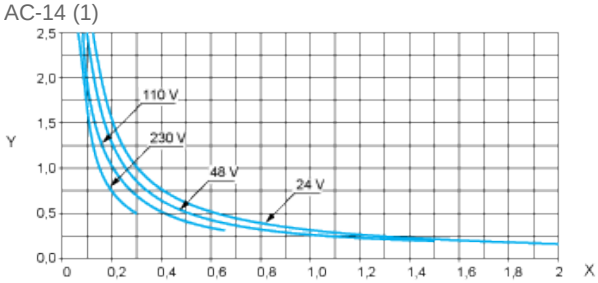

X: Current (A)

Y: Millions of operating cycles

(1) AC-14: switching small electromagnetic loads ≤ 72 VA, make: cos = 0.3, break: cos = 0.3.

AC-15 (1)

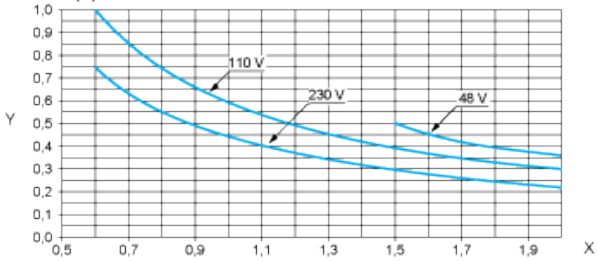

X: Current (A)

Y: Millions of operating cycles

(1) AC-15: switching electromagnetic loads ≥ 72 VA, make: cos = 0.7, break: cos = 0.4.