Odporna na wyrwanie złączka do peszli z tworzywa



Optymalne odciążenie

Wytrzymała budowa

Zakres zastosowania
W połączeniu z peszlem ochronnym:
SILVYN® SI
SILVYN® SP
SILVYN® SP-PU

Budowa produktu
Przyłączeniowy gwint metryczny
Część wprowadzana do peszla specjalnie wyprofilowana

Uwaga
Niezbędna opaska zaciskowa SILVYN® SCH

Cechy produktu
Odporność na wyrwanie
Wytrzymała budowa
Kompaktowa budowa

Wskazówka
Fotografie nie mogą być używane do wymiarowania oraz nie stanowią szczegółowego odwzorowania przedstawionych produktów.

Dane techniczne

Materiał:	Korpus: mosiądz niklowany Oring: NBR
Zakres temperatury:	Od -20 °C do +80 °C

PN 0486/01_03.10
©2012 Lapp Group - Zmiany techniczne zastrzeżone
Fotografie nie mogą być używane do wymiarowania oraz nie stanowią szczegółowego odwzorowania przedstawionych produktów.

Numer artykułu	Gwint przyłą czenio- wy M	Średnica przelo- towa [mm]	Długość całkowita C [mm]	Długość gwintu [mm]	Rozmiar klucza SW [mm]	Pasuje do SILVYN® SCH	Pasuje do SILVYN® SI	Pasuje do SILVYN® SP	Pasuje do SILVYN® SP-PU	Liczba sztuk w opako- waniu
SILVYN® SSV-M										
52002827	12 x 1,5/1	7.0	25.0	8.0	16	10 - 16 S	7 x 9			50.0
52002828	12 x 1,5/2	9.0	25.0	8.0	19	10 - 16 S	9 x 12			50.0
52002840	16 x 1,5/1	8.0	25.0	8.0	19	10 - 16 S	11 x 14	10 x 14	10 x 14	50.0
52002839	16 x 1,5/2	10.0	25.0	8.0	19	12 - 20 S	13 x 16	12 x 16	12 x 16	50.0
52002841	20 x 1,5/1	12.0	25.0	8.0	22	16 - 25 S	14 x 18			50.0
52002842	20 x 1,5/3	15.5	25.0	8.0	25	20 - 32 S	18 x 23			50.0
52002843	25x1,5	19.0	29.5	8.5	32	20 - 32 S	23 x 28	22 x 27	22 x 27	25.0
52002844	32x1,5	27.0	32.5	9.5	40	32 - 50 S	32 x 38	30 x 36	30 x 36	25.0
52002845	40x1,5	34.0	36.0	11.0	50	32 - 50 S		38 x 44	38 x 44	10.0
52002846	50x1,5	41.0	39.0	12.0	57	40 - 60 S		45 x 51		5.0
52002847	63x1,5	46.0	43.0	12.0	67	40 - 60 S		50 x 56		5.0

PN 0486/01_03.10
©2012 Lapp Group - Zmiany techniczne zastrzeżone
Fotografie nie mogą być używane do wymiarowania oraz nie stanowią szczegółowego odwzorowania przedstawionych produktów.

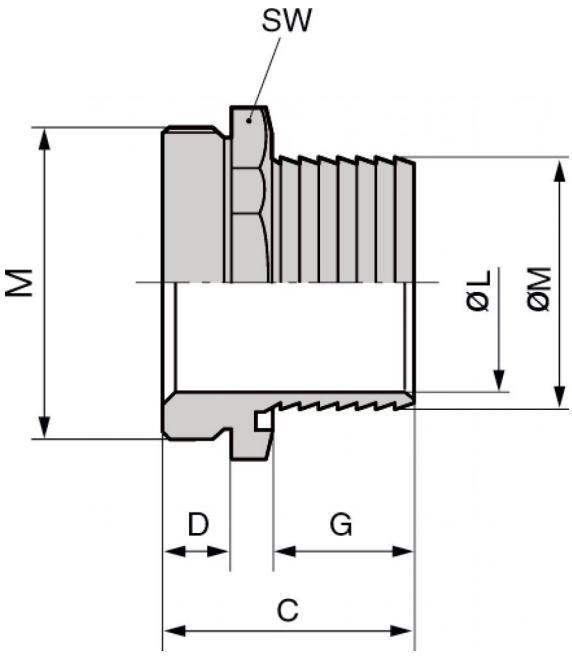

PN 0486/01_03.10 ©2012 Lapp Group - Zmiany techniczne zastrzeżone
Fotografie nie mogą być używane do wymiarowania oraz nie stanowią szczegółowego odwzorowania przedstawionych produktów.