Innowacyjna konstrukcja obudów metalowych i plastikowych
Obudowa w wersji plastikowej lub metalowej. Do zasilania w miejscach o ograniczonej przestrzeni.



Budowa maszyn i instalacji przemysłowych

Odporność na uszkodzenia mechaniczne

Wytrzymała budowa

Wodoodporność

Info
Niewielkie i wytrzymałe obudowy z tworzywa, rozmiar H-A 3

Zakres zastosowania
Budowa maszyn i aparatury przemysłowej
Systemy sterowania
Laboratorium elektroniczne

Cechy produktu
Obudowa wtyczki
Bolce pod klamrę pojedynczą
Boczne wejście kablowe
Wersje z lub bez dławnicy

Wskazówka
Fotografie nie mogą być używane do wymiarowania oraz nie stanowią szczegółowego odwzorowania przedstawionych produktów.

Dane techniczne

Materiał:	Obudowa: tworzywo termoplastyczne szare, czarne Klamra: stal ocynkowana
Stopień ochrony:	IP 65 (zamknięte)
Zakres temperatury:	-40°C do +100°C, krótkotrwale do +125°C
Testowany przez VDE:	Certyfikowana kontrola produkcji: Nr ewid. VDE: B437 Testowane wg UL: Nr pliku UL: E75770

PN 0486/01_03.10 ©2012 Lapp Group - Zmiany techniczne zastrzeżone
Fotografie nie mogą być używane do wymiarowania oraz nie stanowią szczegółowego odwzorowania przedstawionych produktów.

Numer artykułu	Oznaczenie produktu	M	PG	Materiał	Kolor	Dławnica kablowa	Zakres dławienia przewodów	Wymiar z dławnicą	Liczba sztuk w opakowaniu
10427300	H-A 3 Ts		11	Termoplastyczny	czarny				10
10427000	H-A 3 Ts		11	Termoplastyczny	szary				10
10620600	H-A 3 Ts		11	Termoplastyczny	czarny	tak	6,5 - 12	48	10
10427100	H-A 3 Ts		11	Termoplastyczny	szary	tak	6,5 - 12	48	10
19427300	H-A 3 Ts M20	20		Termoplastyczny	czarny				10
19427000	H-A 3 Ts M20	20		Termoplastyczny	szary				10

PN 0486/01_03.10 ©2012 Lapp Group - Zmiany techniczne zastrzeżone
Fotografie nie mogą być używane do wymiarowania oraz nie stanowią szczegółowego odwzorowania przedstawionych produktów.







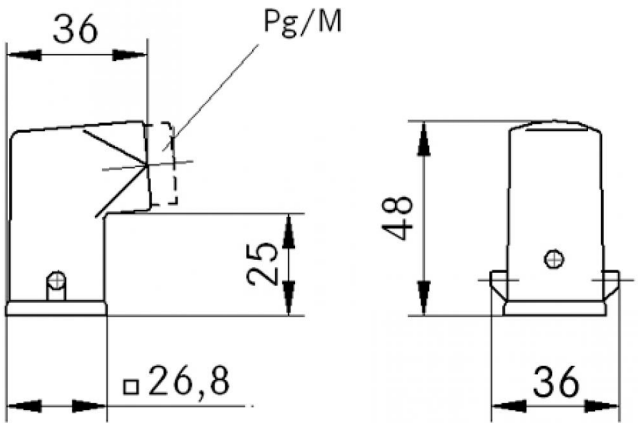

PN 0486/01_03.10 ©2012 Lapp Group - Zmiany techniczne zastrzeżone
Fotografie nie mogą być używane do wymiarowania oraz nie stanowią szczegółowego odwzorowania przedstawionych produktów.