Złącza okrągłe do przewodów SERVO oraz Enkoderów
Łatwy i szybki montaż
Konieczny tylko jeden otwór wywiercony M25



Dobra odporność chemiczna

Budowa maszyn i instalacji przemysłowych

Wytrzymała budowa

Energetyka wiatrowa

Zakres zastosowania

Budowa instalacji przemysłowych
Serwonapędy i serwoprzewody konfekcjonowane
Pomiary, sterowanie i regulacja

Wskazówka

Fotografie nie mogą być używane do wymiarowania oraz nie stanowią szczegółowego odwzorowania przedstawionych produktów.

Dane techniczne

Materiał:	Obudowa: ciśnieniowy odlew cynkowy, niklowany Uszczelnienie: FPM
Stopień ochrony:	IP68 (10h / 1m)
Zakres temperatury:	-25°C ... +125°C
Testowany przez VDE:	Certyfikowana kontrola produkcji: Nr ewid. VDE C24 (wg EN 61984, należy zapewnić SELV wg DIN VDE 0100-410) Nr pliku UL: E249137

PN 0486/01_03.10
©2012 Lapp Group - Zmiany techniczne zastrzeżone
Fotografie nie mogą być używane do wymiarowania oraz nie stanowią szczegółowego odwzorowania przedstawionych produktów.

Numer artykułu	Oznaczenie produktu	Kodowanie	Typ mocowania	Liczba sztuk w opakowaniu
Typ M23 G5 obudowa gniazda pulpitowa, montaż na powierzchni obudowy				
44420046	M23 G5	czarny (N)	M25x1,5 (z przeciwnakrętką)	5
44420045	M23 G5	czarny (N)	M25x1,5 (z przeciwnakrętką)	20
44420048	M23 G5	czerwony (+20°)	M25x1,5 (z przeciwnakrętką)	5
44420047	M23 G5	czerwony (+20°)	M25x1,5 (z przeciwnakrętką)	20
44420044	M23 G5	niebieski (-20°)	M25x1,5 (z przeciwnakrętką)	5
44420043	M23 G5	niebieski (-20°)	M25x1,5 (z przeciwnakrętką)	20

PN 0486/01_03.10
Fotografie nie mogą być używane do wymiarowania oraz nie stanowią szczegółowego odwzorowania przedstawionych produktów.
©2012 Lapp Group - Zmiany techniczne zastrzeżone

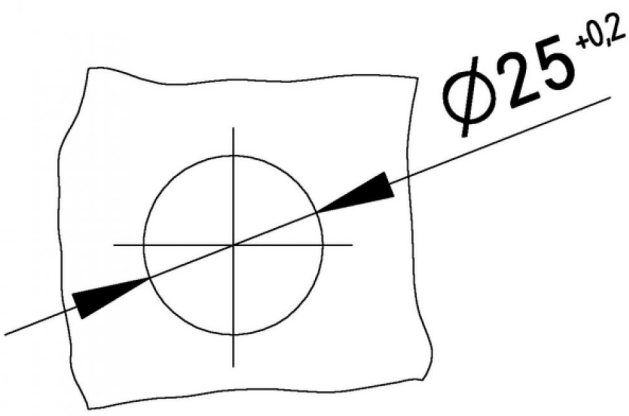

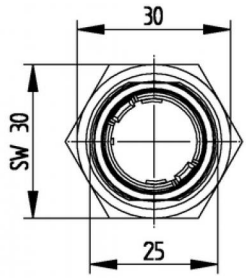

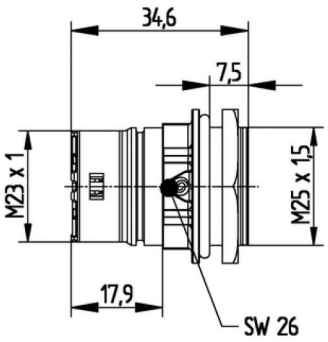

PN 0486/01_03.10 ©2012 Lapp Group - Zmiany techniczne zastrzeżone
Fotografie nie mogą być używane do wymiarowania oraz nie stanowią szczegółowego odwzorowania przedstawionych produktów.