Złącza okrągłe do przewodów SERVO oraz Enkoderów
Niska rezystancja styku ekranu, optymalna ochrona EMC
Materiały wysokiej jakości zwiększają niezawodność



- Dobra odporność chemiczna
- Budowa maszyn i instalacji przemysłowych
- Optymalne odciążenie
- Wytrzymała budowa
- Zintegrowana dławnica kablowa SKINTOP®
- Energetyka wiatrowa

Zakres zastosowania

Budowa instalacji przemysłowych
Serwonapędy i serwoprzewody konfekcjonowane
Pomiary, sterowanie i regulacja

Wskazówka

Fotografie nie mogą być używane do wymiarowania oraz nie stanowią szczegółowego odwzorowania przedstawionych produktów.

Dane techniczne

Materiał:	Obudowa: ciśnieniowy odlew cynkowy, niklowany Uszczelnienie: FPM
Stopień ochrony:	IP68 (10h / 1m)
Zakres temperatury:	-25°C ... +125°C
Testowany przez VDE:	Certyfikowana kontrola produkcji: Nr ewid. VDE C24 (wg EN 61984, należy zapewnić SELV wg DIN VDE 0100-410) Nr pliku UL: E249137

PN 0486/01_03.10 ©2012 Lapp Group - Zmiany techniczne zastrzeżone
Fotografie nie mogą być używane do wymiarowania oraz nie stanowią szczegółowego odwzorowania przedstawionych produktów.

Numer artykułu	Oznaczenie produktu	Kodowanie	Zakres dławienia przewodów	Typ mocowania	Liczba sztuk w opakowaniu
Typ M23 F7 Obudowa gniazda swobodna, flanszowa, montaż od przodu i od spodu obudowy					
44420009	M23 F7	czarny (N)	7 - 10	Ø3,2mm (4x), M25x1,5 (z przeciwnakrętką)	5
44420010	M23 F7	czarny (N)	7 - 10	Ø3,2mm (4x), M25x1,5 (z przeciwnakrętką)	20
44420011	M23 F7	czarny (N)	9,5 - 13,5	Ø3,2mm (4x), M25x1,5 (z przeciwnakrętką)	5
44420012	M23 F7	czarny (N)	9,5 - 13,5	Ø3,2mm (4x), M25x1,5 (z przeciwnakrętką)	20
44420001	M23 F7	czerwony (+20°)	7 - 10	Ø3,2mm (4x), M25x1,5 (z przeciwnakrętką)	5
44420002	M23 F7	czerwony (+20°)	7 - 10	Ø3,2mm (4x), M25x1,5 (z przeciwnakrętką)	20
44420003	M23 F7	czerwony (+20°)	9,5 - 13,5	Ø3,2mm (4x), M25x1,5 (z przeciwnakrętką)	5
44420004	M23 F7	czerwony (+20°)	9,5 - 13,5	Ø3,2mm (4x), M25x1,5 (z przeciwnakrętką)	20
44420005	M23 F7	niebieski (-20°)	7 - 10	Ø3,2mm (4x), M25x1,5 (z przeciwnakrętką)	5
44420006	M23 F7	niebieski (-20°)	7 - 10	Ø3,2mm (4x), M25x1,5 (z przeciwnakrętką)	20
44420007	M23 F7	niebieski (-20°)	9,5 - 13,5	Ø3,2mm (4x), M25x1,5 (z przeciwnakrętką)	5
44420008	M23 F7	niebieski (-20°)	9,5 - 13,5	Ø3,2mm (4x), M25x1,5 (z przeciwnakrętką)	20

PN 0486/01_03.10
Fotografie nie mogą być używane do wymiarowania oraz nie stanowią szczegółowego odwzorowania przedstawionych produktów.
©2012 Lapp Group - Zmiany techniczne zastrzeżone

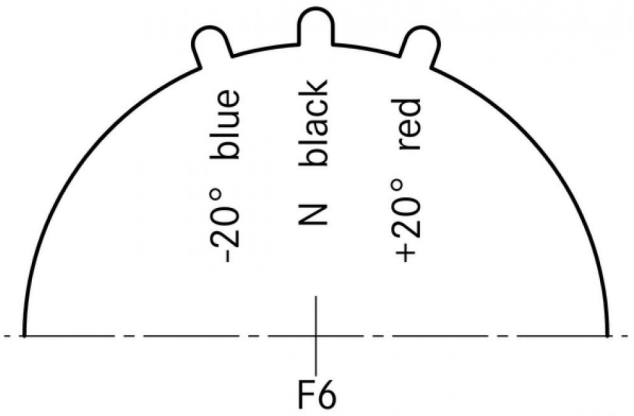

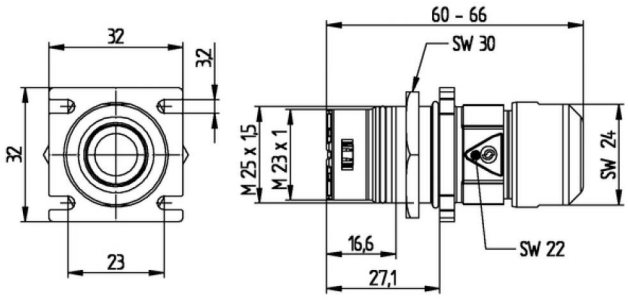

PN 0486/01_03.10
©2012 Lapp Group - Zmiany techniczne zastrzeżone
Fotografie nie mogą być używane do wymiarowania oraz nie stanowią szczegółowego odwzorowania przedstawionych produktów.