F&F Filipowski sp. j.
Konstantynowska 79/81 95-200 Pabianice
tel/fax +48 42 2152383; 2270971 POLAND
http:/www.fif.com.pl e-mail: fif@fif.com.pl

PRZEKAŹNIK BISTABILNY

BIS-411i
230V

GWARANCJA. Produkty firmy F&F objęte są 24-miesięczną gwarancją od daty zakupu. Uwzględniana tylko z dowodem zakupu. Skontaktuj się ze swoim sprzedawcą lub bezpośrednio z nami. Więcej informacji na temat procedury składania reklamacji na stronie: www.fif.com.pl/reklamacje

5 9 0 8 3 1 2 1 5 9 8 3 8 1

Nie wyrzucać tego urządzenia do śmietnika razem z innymi odpadami! Zgodnie z ustawą o zużytym sprzęcie, elektrośmieci pochodzące z gospodarstwa domowego można oddać bezpłatnie i w dowolnej ilości do utworzonego w tym celu punktu zbierania, a także do sklepu przy okazji dokonywania zakupu nowego sprzętu (w myśl zasady stary za nowy, bez względu na markę). Elektrośmieci wyrzucone do śmietnika lub porzucone na łonie przyrody, stwarzają zagrożenie dla środowiska oraz zdrowia ludzi.

Przeznaczenie

Elektroniczny bistabilny przekaźnik impulsowy umożliwia załączenie lub wyłączenie oświetlenia lub innego urządzenia z kilku różnych punktów za pomocą równolegle połączonych, chwilowych (dzwonkowych) włączników sterujących.

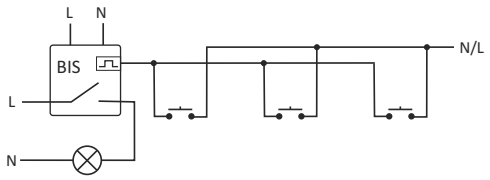

Dane techniczne

zasilanie	100÷265V AC
styk / prąd obciąż. AC-1	separowany 1NO / <16A (160A/20ms)
impuls sterujący	110÷265V AC <20mA
maks. prąd przycisków sterujących	Σ5mA
opóźnienie zadziałania	0,1÷0,2s
sygnalizacja zasilania	LED zielona
sygnalizacja zadziałania	LED czerwona
pobór mocy	
stan czuwania	0,15W
stan załączenia	0,6W
temperatura pracy	-25÷50°C
przyłącze	zaciski śrubowe 2,5mm^2
moment dokręcający	0,4Nm
wymiary	1 moduł (18mm)
montaż	na szynie TH-35
stopień ochrony	IP20

Schemat podłączenia

impuls sterujący: N

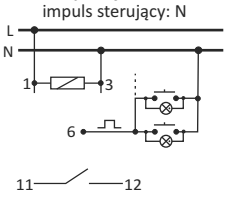

impuls sterujący: L

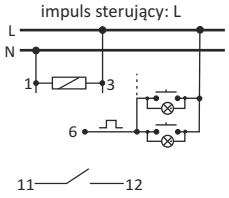

ZASILANIE
1-3 zasilanie przekaźnika: 100÷265V AC
WEJŚCIA STERUJĄCE
6 wejście sterujące
STYK
11-12 wyjście: styk zwierny (czynny)

Działanie

Załączenie odbiornika następuje po impulsie prądu spowodowanym naciśnięciem dowolnego przycisku chwilowego (dzwonkowego) podłączonego do przekaźnika. Po następnym impulsie nastąpi wyłączenie odbiornika.
Przekaźnik nie posiada "pamięci" pozycji styku, tzn., że w przypadku zaniku napięcia zasilania i jego ponownym powrocie styk przekaźnika zostanie ustawiony w stan wyłączenia. Uniemożliwia to samoczynne załączenie sterowanych odbiorników bez nadzoru po długotrwałym zaniku napięcia zasilania.

Wersja przekaźnika „**i**" jest ze stykiem przystosowanym do współpracy z odbiornikami o dużym prądzie startowym, takimi jak: świetlówki LED, świetlówki ESL, transformatory elektroniczne, lampy wyładowcze, itp.

Montaż

1. Odłączyć zasilanie.
2. Przekaźnik zamontować na szynie w skrzynce rozdzielczej
3. Podłączyć przewody zasilające do zacisków 1-3 zgodnie z wybraną opcją sterowania przekaźnika (impuls sterujący L lub N).
4. Włączniki chwilowe połączone równolegle podłączyć do zacisku 6 i przewodu, do którego jest podłączony zacisk 3.
5. Zasilany odbiornik podłączyć szeregowo do zacisków 11-12.

Uwaga!

BIS-411i może współpracować z przyciskami podświetlanymi. ΣI<5mA

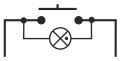

Przykład podłączenia z impulsem sterującym N

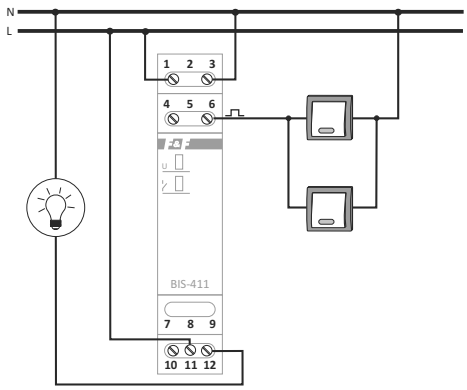

Tabela mocy

żarowe	halogen	jarzeniowe	energooszcz.	LED
2000W	1250W	1000W	500W	250W

Powyższe dane mają charakter orientacyjny i w dużym stopniu zależeć będą od konstrukcji konkretnego odbiornika (szczególnie dotyczy to żarówek LED, lamp energooszczędnych, transformatorów elektronicznych i zasilaczy impulsowych), częstotliwości załączeń oraz warunków pracy.
Więcej informacji na stronie: www.fif.com.pl

D150203