F&F Filipowski sp. j.
Konstantynowska 79/81 95-200 Pabianice
tel/fax +48 42 2152383; 2270971 POLAND
http:/www.fif.com.pl e-mail: fif@fif.com.pl

PRZEKAŹNIK BISTABILNY
2-kanałowy

BIS-416

GWARANCJA. Produkty firmy F&F objęte są 24-miesięczną gwarancją od daty zakupu. Uwzględniana tylko z dowodem zakupu. Skontaktuj się ze swoim sprzedawcą lub bezpośrednio z nami. Więcej informacji na temat procedury składania reklamacji na stronie: www.fif.com.pl/reklamacje

5 190831259827 5

Nie wyrzucać tego urządzenia do śmietnika razem z innymi odpadami!
Zgodnie z ustawą o zużytym sprzęcie, elektrośmieci pochodzące z gospodarstwa domowego można oddać bezpłatnie i w dowolnej ilości do utworzonego w tym celu punktu zbierania, a także do sklepu przy okazji dokonywania zakupu nowego sprzętu (w myśl zasady stary za nowy, bez względu na markę). Elektrośmieci wyrzucone do śmietnika lub porzucone na łonie przyrody, stwarzają zagrożenie dla środowiska oraz zdrowia ludzi.

Przeznaczenie

Elektroniczny bistabilny przekaźnik impulsowy umożliwia załączenie lub wyłączenie oświetlenia lub innego urządzenia z kilku różnych punktów za pomocą równolegle połączonych, chwilowych (dzwonkowych) włączników sterujących.

Przekaźnik posiada dwa niezależnie sterowane kanały.



Działanie

Załączenie odbiornika następuje po impulsie prądu spowodowanym naciśnięciem dowolnego przycisku chwilowego (dzwonkowego) podłączonego do przekaźnika. Po następnym impulsie nastąpi wyłączenie odbiornika.
Przekaźnik posiada dwa niezależnie sterowane kanały.
Sterowanie odbywa się za pomocą dwóch oddzielnych wejść sygnałowych. Impuls na wejściu S1 steruje wyjściem R1. Analogicznie działa para wejścia S2 i wyjścia R2.
Przekaźnik nie posiada "pamięci" pozycji styku, tzn., że w przypadku zaniku napięcia zasilania i jego ponownym powrocie styk przekaźnika zostanie ustawiony w stan wyłączenia. Uniemożliwia to samoczynne załączenie sterowanych odbiorników bez nadzoru po długotrwałym zaniku napięcia zasilania.

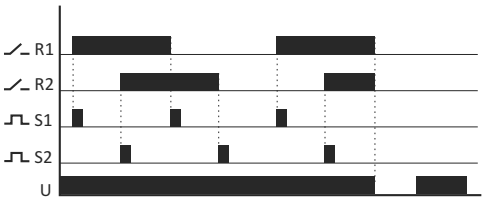

Montaż

1. Odłączyć zasilanie.
2. Przekaźnik zamontować w puszce podtynkowej.
3. Podłączyć przewody zasilające do grupy PWR: przewód fazowy L do zacisku 4. Przewód neutralny N do zacisku 3.
4. Równolegle połączone włączniki chwilowe S1 do sterowania sekcją R1, podłączyć do zacisku 2 i przewodu fazowego L. Równolegle połączone włączniki chwilowe S2 do sterowania sekcją R2, podłączyć do zacisku 1 i przewodu fazowego L.
5. Zasilany odbiornik sekcji R1 podłączyć szeregowo do zacisku 6 i przewodu neutralnego N. Zasilany odbiornik sekcji R2 podłączyć szeregowo do zacisku 5 i przewodu neutralnego N.

Uwaga!
BIS-416 może współpracować z przyciskami podświetlanymi.



Dane techniczne

zasilanie	100÷265V AC
styk / prąd obciążenia AC-1	2×1NO / 2×[<8A]
prąd impulsu sterującego L	<5mA
opóźnienie zadziałania	0,1÷0,2s
sygnalizacja zasilania	LED zielona
pobór mocy	
stan czuwania	0,15W
stan załączenia	0,6W
temperatura pracy	-25÷50°C
przyłącze	zaciski śrubowe 2,5mm²
moment dokręcający	0,4Nm
wymiary	Ø54 (□48×43mm), h=20mm
montaż	w puszce podtynkowej Ø60
stopień ochrony	IP20

Tabela mocy

żarowe	halogen	jarzeniowe	energooszcz.	LED
1000W	600W	500W	250W	120W

Powyższe dane mają charakter orientacyjny i w dużym stopniu zależeć będą od konstrukcji konkretnego odbiornika (szczególnie dotyczy to żarówek LED, lamp energooszczędnych, transformatorów elektronicznych i zasilaczy impulsowych), częstotliwości załączeń oraz warunków pracy.
Więcej informacji na stronie: www.fif.com.pl

Schemat podłączenia

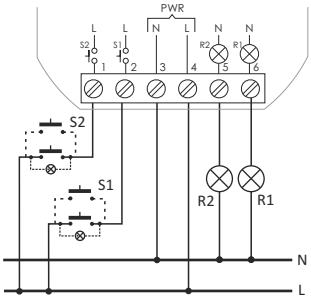

D141222