F&F Filipowski sp. j.
Konstantynowska 79/81 95-200 Pabianice
tel/fax +48 42 2152383; 2270971 POLAND
http:/www.fif.com.pl e-mail: fif@fif.com.pl

# PRZEKAŹNIK BISTABILNY sekwencyjny 4-funkcyjny

**BIS-419**
**230V**

**GWARANCJA.** Produkty firmy F&F objęte są 24-miesięczną gwarancją od daty zakupu. Uwzględniana tylko z dowodem zakupu. Skontaktuj się ze swoim sprzedawcą lub bezpośrednio z nami. Więcej informacji na temat procedury składania reklamacji na www.fif.com.pl/reklamacje

5 908312 598046

**Nie wyrzucać tego urządzenia do śmietnika razem z innymi odpadami!** Zgodnie z ustawą o zużytym sprzęcie, elektrośmieci pochodzące z gospodarstwa domowego można oddać bezpłatnie i w dowolnej ilości do utworzonego w tym celu punktu zbierania, a także do sklepu przy okazji dokonywania zakupu nowego sprzętu (w myśl zasady stary za nowy, bez względu na markę). Elektrośmieci wyrzucone do śmietnika lub porzucone na łonie przyrody, stwarzają zagrożenie dla środowiska oraz zdrowia ludzi.

## Przeznaczenie

Elektroniczny bistabilny przekaźnik impulsowy umożliwia załączenie lub wyłączenie oświetlenia lub innego urządzenia z kilku różnych punktów za pomocą równolegle połączonych, chwilowych (dzwonkowych) włączników sterujących.
Przekaźnik BIS-419 posiada dwie sekcje załączające i umożliwia załączenie zgodnie z wybraną sekwencją dwóch obwodów (gałęzi) oświetlenia lub innych odbiorników z kilku różnych punktów.

## Działanie

Zasilanie przekaźnika sygnalizowane jest świeceniem LED zielonej U. Przekaźnik sekwencyjny posiada dwa oddzielne wyjścia R1 i R2. Stan styków (zamknięty/otwarty) wymuszany jest sekwencyjnie zgodnie z zadanym programem. Przełączenie styków w kolejny stan następuje po kolejnym impulsie przycisku sterującego. Załączenie styku R1 i R2 sygnalizowane jest świeceniem odpowiednich LED czerwonych R1 i R2. Po zaniku napięcia zasilania stan styków jest resetowany. Po ponownym powrocie napięcia zasilania przekaźnik rozpoczyna pracę od sekwencji nr 0.



## Montaż

1. Odłączyć zasilanie.
2. Przekaźnik zamontować na szynie w skrzynce rozdzielczej.
3. Podłączyć przewody zasilające do zacisków 1-3 zgodnie z wybraną opcją sterowania przekaźnika ( impuls sterujący L lub N).
4. Włączniki chwilowe połączone równolegle podłączyć do zacisku 6 i przewodu, do którego jest podłączony zacisk 3.
5. Zasilany odbiornik sekcji R1 podłączyć szeregowo do zacisków 11-12. Zasilany odbiornik sekcji R2 podłączyć szeregowo do zacisków 8-9.
6. Pokrętłem umiejscowionym na czołówce przekaźnika nastawić żądany program (sekwencję).

## Uwaga!

BIS-419 230V może współpracować z przyciskami podświetlanymi.



## Dane techniczne

| | |
|---|---|
| zasilanie | 100÷265V AC |
| styk | separowany 2×1P |
| prąd obciążenia AC-1 | 2×16A |
| prąd impulsu sterującego N | <5mA |
| opóźnienie zadziałania | 0,1÷0,2s |
| sygnalizacja zasilania | LED zielona |
| sygnalizacja zadziałania | 2×LED czerwona |
| pobór mocy | |
| stan czuwania | 0,15W |
| stan załączenia | 0,9W |
| temperatura pracy | -25÷50°C |
| przyłącze | zaciski śrubowe 2,5mm² |
| moment dokręcający | 0,4Nm |
| wymiary | 1 moduł (18mm) |
| montaż | na szynie TH-35 |
| stopień ochrony | IP20 |



## Tabela mocy

| żarowe | halogen | jarzeniowe | energooszcz. | LED |
|---|---|---|---|---|
| 2000W | 1250W | 1000W | 500W | 250W |

Powyższe dane mają charakter orientacyjny i w dużym stopniu zależeć będą od konstrukcji konkretnego odbiornika (szczególnie dotyczy to żarówek LED, lamp energooszczędnych, transformatorów elektronicznych i zasilaczy impulsowych), częstotliwości załączeń oraz warunków pracy.
Więcej informacji na stronie fif.com.pl

## Schemat podłączenia

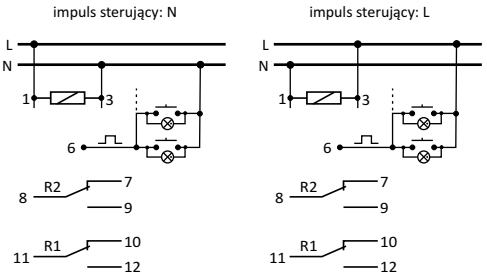




Przykład instalacji przekaźnika z dwiema sekcjami załączanego oświetlenia w układzie sterowania "zerem" (N).

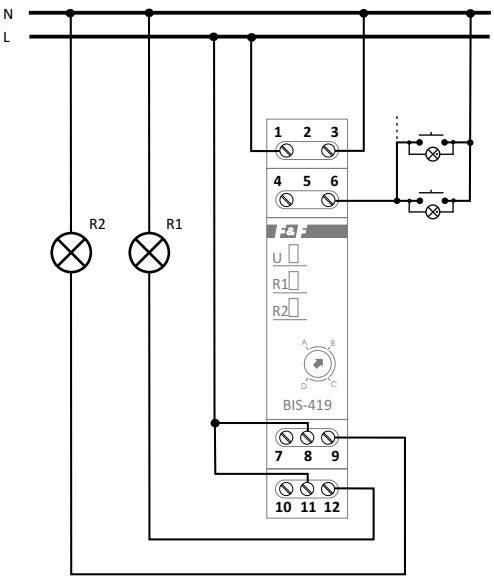


D141106

**Funkcja C**



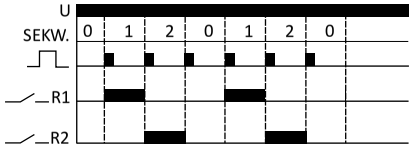


Kolejne naciśnięcia przycisku powtarzają sekwencję 0-3.

**Funkcja D**



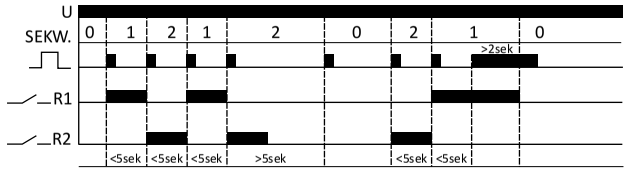


* Kolejne naciśnięcia przycisku w czasie krótszym od 5s, powtarza sekwencje 1-3.
* Kolejne naciśnięcie przycisku po czasie dłuższym niż 5 s, rozłącza oba styki (sekwencja 0).
* Długie naciśnięcie przycisku - w dowolnej sekwencji - rozłącza oba styki (sekwencja 0).
* Po wyłączeniu obu przekaźników ponowne naciśnięcie przycisku przywraca stan sprzed wyłączenia (pamięć stanu). Nie dotyczy przypadku zaniku zasilania przekaźnika.

**Funkcj A**



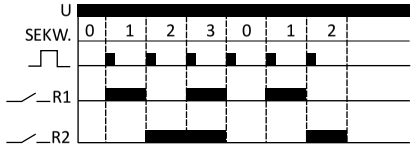


Kolejne naciśnięcia przycisku powtarzają sekwencję 0-3.

**Funkcja B**



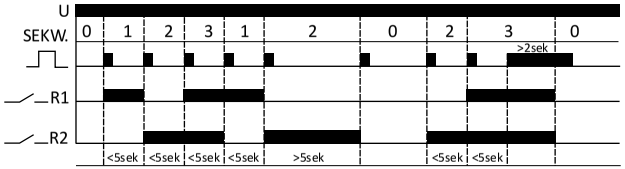


* Kolejne naciśnięcia przycisku w czasie krótszym od 5s, powtarza sekwencje 1-3.
* Kolejne naciśnięcie przycisku po czasie dłuższym niż 5 s, rozłącza oba styki (sekwencja 0).
* Długie naciśnięcie przycisku - w dowolnej sekwencji - rozłącza oba styki (sekwencja 0).
* Po wyłączeniu obu przekaźników ponowne naciśnięcie przycisku przywraca stan sprzed wyłączenia (pamięć stanu). Nie dotyczy przypadku zaniku zasilania przekaźnika.