Złącza okrągłe do przewodów SERVO oraz Enkoderów
Niska rezystancja styku ekranu, optymalna ochrona EMC
Materiały wysokiej jakości zwiększają niezawodność



Dobra odporność chemiczna

Budowa maszyn i instalacji przemysłowych

Optymalne odciążenie

Wytrzymała budowa

Zintegrowana dławnica kablowa SKINTOP®

Energetyka wiatrowa

Info
Wytrzymałe złącze metalowe z wbudowaną dławnicą kablową EMC

Zakres zastosowania
Budowa instalacji przemysłowych
Serwonapędy i serwoprzewody konfekcjonowane
Pomiary, sterowanie i regulacja

Wskazówka
Fotografie nie mogą być używane do wymiarowania oraz nie stanowią szczegółowego odwzorowania przedstawionych produktów.

Dane techniczne

Materiał:	Obudowa: ciśnieniowy odlew cynkowy, niklowany Uszczelnienie: FPM
Stopień ochrony:	IP68 (10h / 1m)
Zakres temperatury:	-25°C ... +125°C
Testowany przez VDE:	Certyfikowana kontrola produkcji: Nr ewid. VDE C24 (wg EN 61984, należy zapewnić SELV wg DIN VDE 0100-410) Nr pliku UL: E249137

PN 0486/01_03.10 ©2012 Lapp Group - Zmiany techniczne zastrzeżone
Fotografie nie mogą być używane do wymiarowania oraz nie stanowią szczegółowego odwzorowania przedstawionych produktów.

Numer artykułu	Oznaczenie produktu	Kodowanie	Zakres dławienia przewodów	Liczba sztuk w opakowaniu
Typ M23 D6 obudowa wtyczki				
44420037	M23 D6	czarny (N)	7 - 13,5	5
72044030	M23 D6	czarny (N)	7 - 10	5
72044020	M23 D6	czarny (N)	7 - 10	20
72044000	M23 D6	czarny (N)	9,5 - 13,5	5
72044010	M23 D6	czarny (N)	9,5 - 13,5	20
44420038	M23 D6	czerwony (+20°)	7 - 13,5	5
72044230	M23 D6	czerwony (+20°)	7 - 10	5
72044220	M23 D6	czerwony (+20°)	7 - 10	20
72044200	M23 D6	czerwony (+20°)	9,5 - 13,5	5
72044210	M23 D6	czerwony (+20°)	9,5 - 13,5	20
44420036	M23 D6	niebieski (-20°)	7 - 13,5	5
72044130	M23 D6	niebieski (-20°)	7 - 10	5
72044120	M23 D6	niebieski (-20°)	7 - 10	20
72044100	M23 D6	niebieski (-20°)	9,5 - 13,5	5
72044110	M23 D6	niebieski (-20°)	9,5 - 13,5	20

PN 0486/01_03.10
©2012 Lapp Group - Zmiany techniczne zastrzeżone
Fotografie nie mogą być używane do wymiarowania oraz nie stanowią szczegółowego odwzorowania przedstawionych produktów.





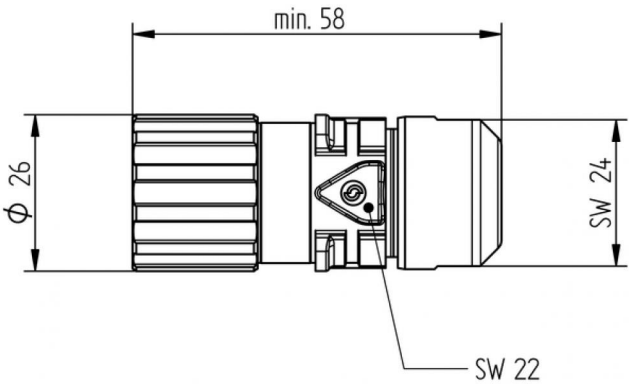

PN 0486/01_03.10 ©2012 Lapp Group - Zmiany techniczne zastrzeżone
Fotografie nie mogą być używane do wymiarowania oraz nie stanowią szczegółowego odwzorowania przedstawionych produktów.