GRUPA II

Uziemienia i połączenia wyrównawcze

Produkty przebadane wg PN-EN 62561-1:2012

W GRUPIE II znajdziesz m.in.:

- Uziom kompletny 3 - metrowy str. 26
- Uziom kompletny "terra - grom®" str. 27
- Obudowa złącza kontrolnego str. 31

Uziom kompletny 3-metrowy

OC 01 MI 04

Służy do wykonywania pionowych uziomów wbijanych. Dodatkowe użycie poszczególnych elementów uziomu pozwala na dowolne zwiększanie jego długości i poprawę skuteczności uziemienia.

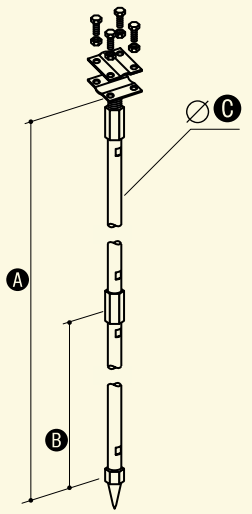

W celu zamówienia alternatywnej wersji materiałowej, zmień dwie ostatnie cyfry numeru katalogowego.

NR KAT.	STARY NR KAT.	A	B	C	ŚRUBA
94103001	41.1	3000	1000	16	4xM8/16
94123001	41.1.1	3000	1500	16	4xM8/16
94133001	41.10	3000	1000	20	4xM8/16
94113001	41.10.1	3000	1500	20	4xM8/16

Polecamy pobijak do uziomów - str. 81.

Elementy uziomu kompletnego

OC 01 MI 04

Poszczególne elementy służą do budowy uziomu kompletnego o żądanej długości.

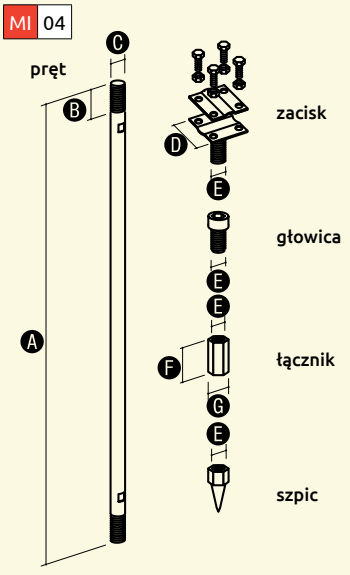

W celu zamówienia alternatywnej wersji materiałowej, zmień dwie ostatnie cyfry numeru katalogowego.

NR KAT.	STARY NR KAT.	TYP	A	B	C	D	E	F	G	ŚRUBA
94200101	42.1	pręt uziomowy	1000	22,5	16	-	-	-	-	-
94201101	42.1.1	pręt uziomowy	1500	22,5	16	-	-	-	-	-
94200201	42.2	zacisk wkręcany	-	-	-	16	16	16	-	4xM8/20
94200301	42.3	głowica	-	-	-	16	16	16	-	-
94200401	42.4	łącznik	-	-	-	16	16	16	24	-
94200501	42.5	szpic	-	-	-	16	16	16	-	-
94210101	42.10	pręt uziomowy	1000	22,5	20	-	-	-	-	-
94211101	42.10.1	pręt uziomowy	1500	22,5	20	-	-	-	-	-
94211201	42.2.1	zacisk wkręcany	-	-	-	20	20	20	-	4xM8/20
94211301	42.3.1	głowica	-	-	-	20	20	20	-	-
94211401	42.4.1	łącznik	-	-	-	20	20	20	24	-
94211501	42.5.1	szpic	-	-	-	20	20	20	-	-

Polecamy pobijak do uziomów - str. 81.

Uziom kompletny „terra-grom®”

OG

WZÓR CHRONIONY PRAWEM PATENTOWYM

Służy do wykonywania pionowych uziemień wbijanych. Wzór użytkowy chroniony prawem patentowym. Innowacyjność tego uziomu polega na sposobie łączenia kolejnych prętów. Odbywa się to poprzez mosiężną złączkę (tuleję). Podczas zbijania, ocynkowane ogniowo pręty (100µm), wciskają się w karbowane wnętrze mosiężnej tulei, tworząc z nią połączenie nierozerwalne.

NR KAT.	STARY NR KAT.	A	B	C	D	E	F	G	H	I	J	◁	ŚRUBA
94143002	41.1.1 T	1500	50	70	57	16	25	47	25	36	3000	87°	4XM8/20

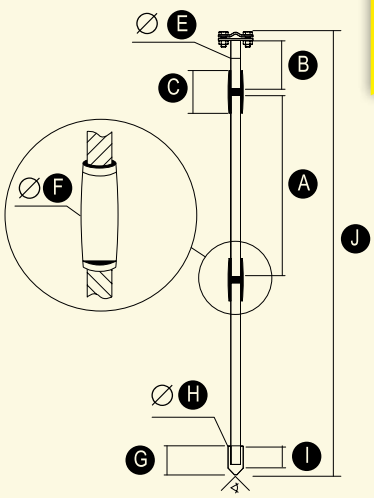

Polecamy pobijak do uziomów - str. 81.

Elementy uziomu kompletnego „terra-grom®”

NR KAT.	STARY NR KAT.	TYP	E
94221102	42.1.1 T OG	pręt	16
94220202	42.2 T OG	zacisk	16
94220301	42.3 T	głowica (służy do pobijania pręta)	16
94220410	42.4 T MS	łącznik	16
94220510	42.5 T MS	szpic	16

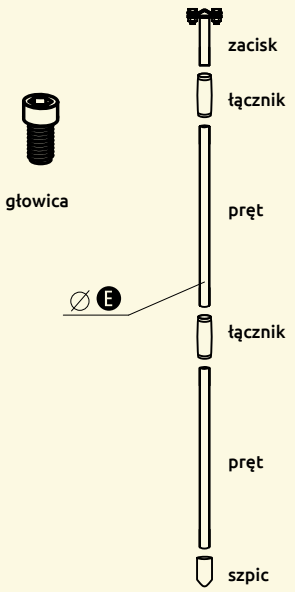

Polecamy pobijak do uziomów - str. 81.

Uziom kompletny „terra-grom®” miedziowany

MI

NOWOŚĆ

WZÓR CHRONIONY PRAWEM PATENTOWYM

Służy do wykonywania poziomych uziemień wbijanych. Wzór użytkowy chroniony prawem patentowym. Innowacyjność nowego uziomu polega na sposobie łączenia kolejnych prętów. Odbywa się to poprzez mosiężną złączkę (tuleję). Podczas zbijania, miedziowane pręty wciskają się w karbowane wnętrze tulei, tworząc z nią połączenie nierozerwalne.
Charakteryzuje się wyjątkową powłoką antykorozyjną, nawet do 500µm miedzi.

NR KAT.	STARY NR KAT.	A	B	C	D	E	F	G	H	I	J	◁	ŚRUBA
94143004	41.1.1 T MI	1500	50	70	57	16	25	47	25	36	3000	87°	4XM8/20
94163004	41.1.2 T MI	1500	50	70	57	14,2 (5/8")	25	47	25	36	3000	87°	4XM8/20

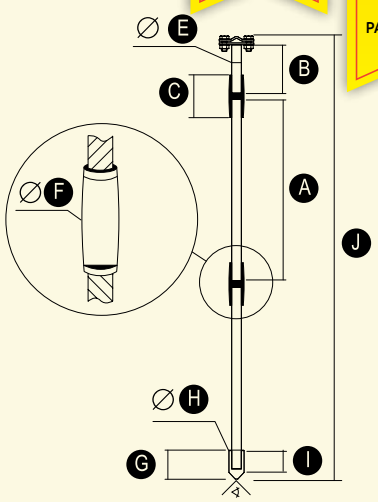

Polecamy pobijak do uziomów - str. 81.

Elementy uziomu kompletnego „terra-grom®" miedziowanego

NOWOŚĆ

NR KAT.	STARY NR KAT.	TYP	E
94201104	42.1.1 MI	pręt	16
94220203	42.2 T CU	zacisk	16
94220301	42.3 T	głowica (służy do pobijania pręta)	16
94220410	42.4 T MS	łącznik	16
94220510	42.5 T MS	szpic	16
94242104	42.1.2 MI	pręt	14,2 (5/8")
94242203	42.2.2 T CU	zacisk	14,2 (5/8")
94232301	42.3.2 T	głowica (służy do pobijania pręta)	14,2 (5/8")
94232410	42.4.2 T MS	łącznik	14,2 (5/8")
94232510	42.5.2 T MS	szpic	14,2 (5/8")

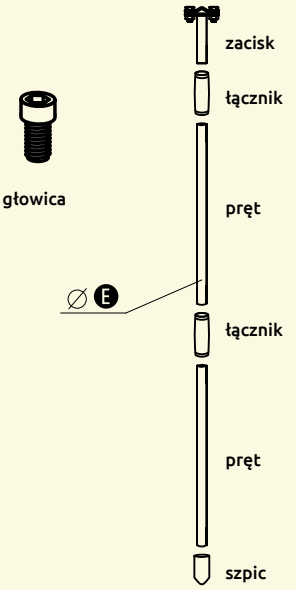

Polecamy pobijak do uziomów - str. 81.

Uziom prętowy

OG

Służy do wykonywania uziemień.

NR KAT.	STARY NR KAT.	A	B	C	D	E	ŚRUBA
94000102	40.1	2000	100	40	16	11	2xM10/20

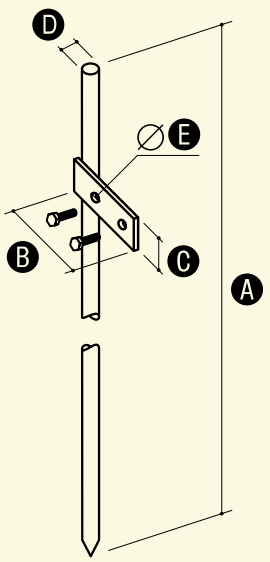

Uziom profilowy

OG

Służy do wykonywania uziemień.

NR KAT.	STARY NR KAT.	A	B	C	E	ŚRUBA
94000302	40.3	2000	30	4	9	4xM8/20
94000402	40.4	3000	30	4	9	4xM8/20

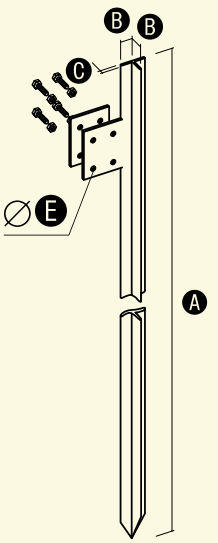

Bednarka

W sprzedaży krążki o wadze 50-100 kg lub konfekcjonowana w krążkach ~20 kg.

Bednarka				
ocynkowana	**NR KAT.**	**A**	**B**	**WAGA 1mb (kg)**
25x3	82503002	25	3	0,600
25x4	82504002	25	4	0,800
30x4	83004002	30	4	0,961
40x4	84004002	40	4	1,185
50x4	85000402	50	4	1,601
miedziana	**NR KAT.**	**A**	**B**	**WAGA 1mb (kg)**
25x3	82503003	25	3	0,670
25x4	82504003	25	4	0,89
30x4	83004003	30	4	0,800
40x4	84004003	40	4	1,4240
miedziowana	**NR KAT.**	**A**	**B**	**WAGA 1mb (kg)**
25x4	82504004	25	4	0,82
30x4	83004004	30	4	0,98
nierdzewna GAT V4A	**NR KAT.**	**A**	**B**	**WAGA 1mb (kg)**
30x3,5	83003505	30	3,5	0,833

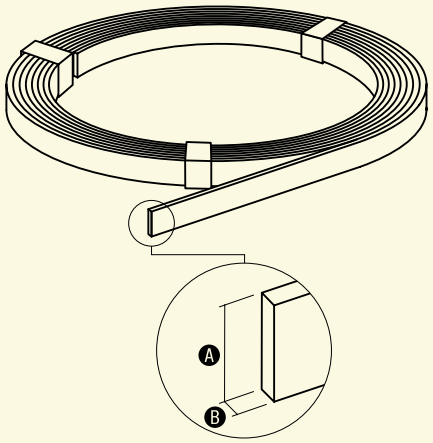

Przed zamówieniem sprawdź dostępność i termin realizacji!

Wspornik uziomowy do bednarki

OC 01 OG 02

Służy do prowadzenia bednarki w wykopie przy wykonywaniu uziomów fundamentowych lub otokowych.

NR KAT.	STARY NR KAT.	A	B	C	D	E	F
97100101	71.1	85	45	40	140	2	25

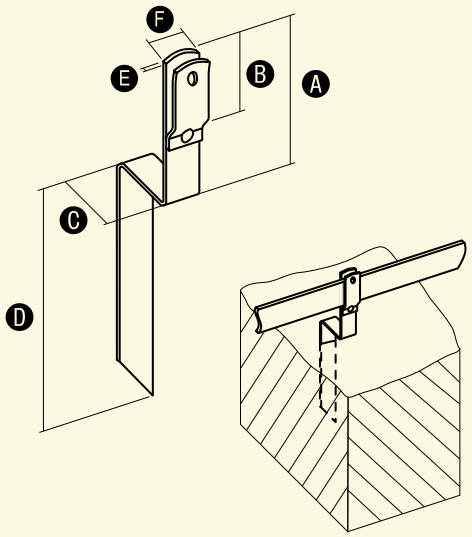

Połączenie uziemiające

NI

Służy do połączenia ze zbrojeniem budynku.

NR KAT.	STARY NR KAT.	A	B	C	D	E
97300105	73.1	200	85	10	3xM6/16	M16
97300205	73.2	200	200	12	3xM6/16	M16
97300305	73.3	200	200	16	3xM6/16	M16

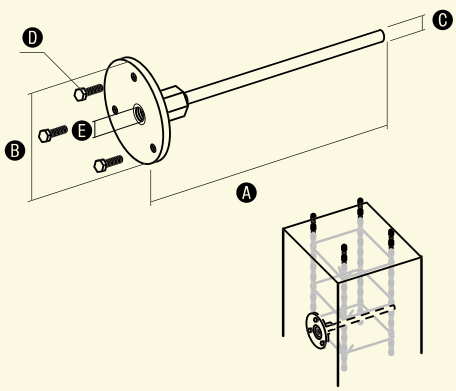

Uchwyt do bednarki ze śrubą dociskową

OC 01 OG 02 CU 03

Służy do prowadzenia bednarki po ścianach budynków.
Przeznaczony do bednarki max. 50x5mm.

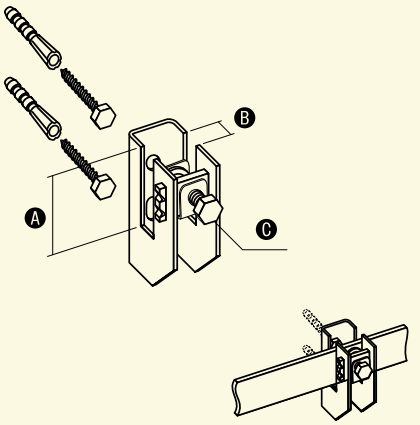

W celu zamówienia alternatywnej wersji materiałowej, zmień dwie ostatnie cyfry numeru katalogowego.

NR KAT.	STARY NR KAT.	A	B	ŚRUBA C
97400101	74.1	40	9	M8/20

Uchwyt do bednarki

OC 01 OG 02 CU 03 LA 16

Służy do prowadzenia bednarki po ścianach budynków.
97400201 - przeznaczony do bednarki max. 30x4mm.
97401201 - przeznaczony do bednarki max. 50x4mm.

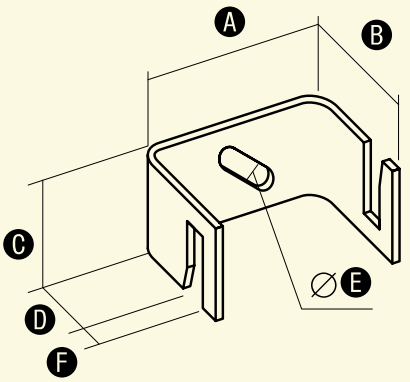

W celu zamówienia alternatywnej wersji materiałowej, zmień dwie ostatnie cyfry numeru katalogowego.

NR KAT.	STARY NR KAT.	A	B	C	D	E	F
97400201	74.2	45	32	25	20	7	6
97401201	74.2.1	70	35	44	19	8	6

Osłona przewodu uziemiającego

OG 02 LA 16

Element osłaniający drut odgromowy lub bednarkę.

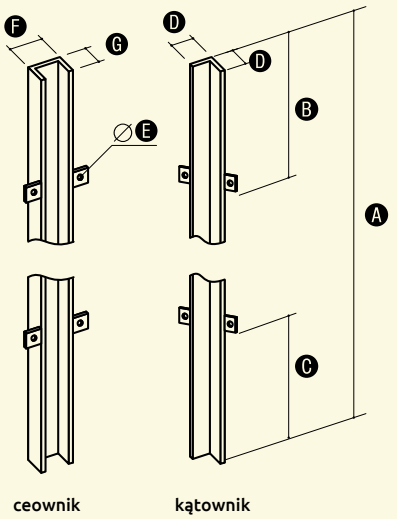

W celu zamówienia alternatywnej wersji materiałowej, zmień dwie ostatnie cyfry numeru katalogowego.

NR KAT.	STARY NR KAT.	TYP	A	B	C	D	E	F	G
93900102	39.1	ceownik	1400	250	250	40	9	40	20
93900202	39.2	kątownik	1400	250	250	40	9	40	20

Obudowa złącza kontrolnego do gruntu

PCV

PRODUKT PRZEBADANY

WZÓR CHRONIONY PRAWEM PATENTOWYM

Służy do montażu złącz kontrolnych lub ochrony innych urządzeń elektrycznych. Modułowa konstrukcja pozwala na regulację głębokości (poprzez dołożenie dodatkowego elementu dystansującego).
Wysoka wytrzymałość mechaniczna, potwierdzona badaniami zgodnie z **PN-EN 62561-5:2011** sprawia, że obudowa może być stosowana zarówno w terenie nieutwardzonym, jak i w ciągach komunikacyjnych przeznaczonych dla transportu ciężkiego.

NR KAT.	STARY NR KAT.	TYP	A	B	C	D	E	F	G	H
95000108	50.1	komplet	300	300	120	93	200	200	5	33
95010108	50.A	pokrywa								
95020108	50.B	podstawa	300	300	120					
95030108	50.C	element dystansujący				93	200	200	5	33
95040108	50.D	dno								

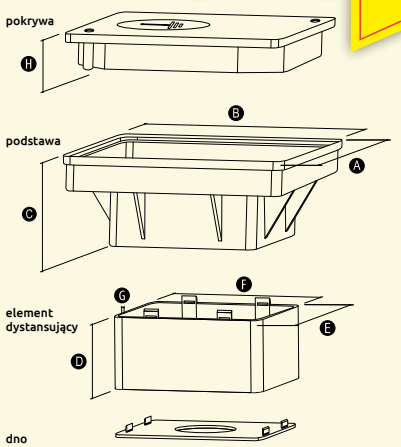

Zobacz także skrzynki do elewacji str. 41 .

Obudowa na złącze kontrolne do gruntu

PCV

Wykorzystywana przy montażu złącz kontrolnych i przewodów odprowadzających w ziemi bądź pod elewacją.

NR KAT.	STARY NR KAT.	A	B	C
94900108	49.1	200	193	166

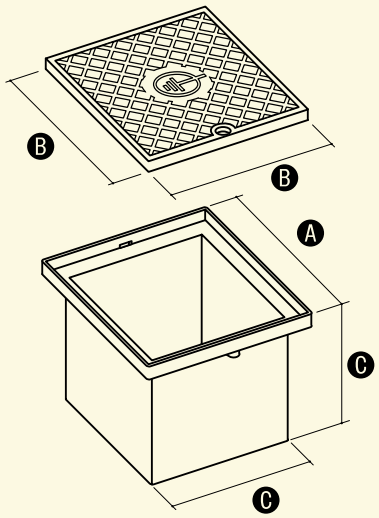

Zobacz także skrzynki do elewacji str. 41.

Obejma uziemiająca

CU 03 NI 05

Służy do wykonania połączeń wyrównawczych na rurach.

W celu zamówienia alternatywnej wersji materiałowej, zmień dwie ostatnie cyfry numeru katalogowego.

NR KAT.	STARY NR KAT.	A	B	C	ŚRUBA
96409005	64.1	105	26	Ø21	2xM6/16 + 1xM6/20
96409105	64.2	120	26	Ø28	2xM6/16 + 1xM6/20
96409205	64.3	123	26	Ø34	2xM6/16 + 1xM6/20
96409305	64.4	126	26	Ø44	2xM6/16 + 1xM6/20

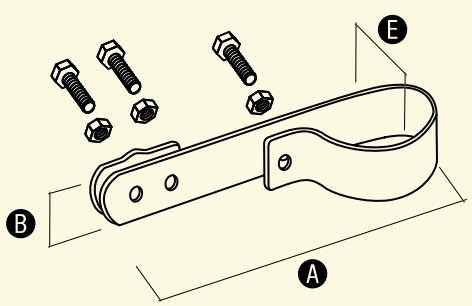

Szyna ekwipotencjalna

Służy do wykonywania połączeń wyrównawczych.

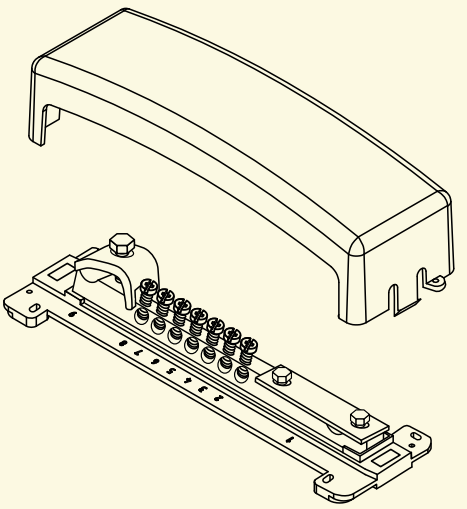

NR KAT.	STARY NR KAT.	MOŻLIWOŚĆ PODŁĄCZENIA
99200199	92.1	7 x 16 mm² 1 x 50 mm² 1 x bednarka max. 25x4 mm

Taśma denso

NOWY WYMIAR

Taśma z tkaniny nasyconej masą impregnacyjną. Zabezpiecza połączenia metali przed korozją.

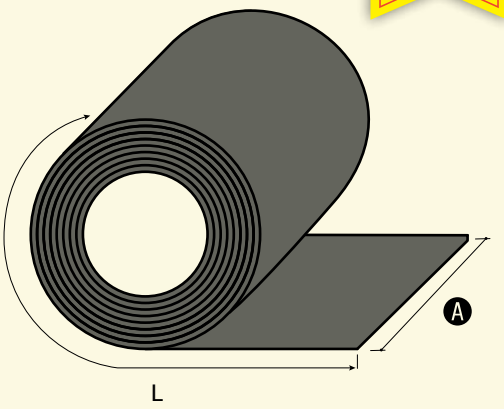

NR KAT.	STARY NR KAT.	A	L
11210099	112.100	100	10m
11220099	112.200	200	10m

Taśma antykorozyjna do połączeń ziemnych

NOWOŚĆ

Taśma z tkaniny nasyconej masą impregnacyjną. Zabezpiecza połączenia metali przed korozją ziemną i elektrolityczną.

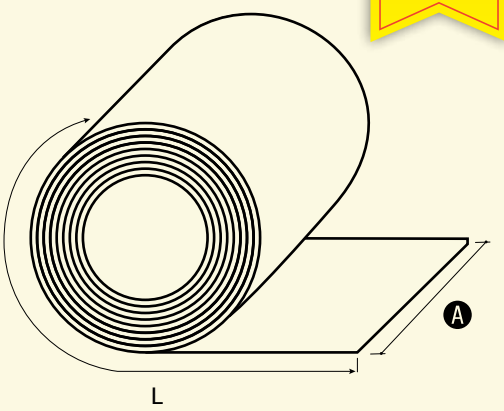

NR KAT.	STARY NR KAT.	A	L
11103099	111.30	30	10m
11105099	111.50	50	10m
11110099	111.100	100	10m