GRUPA I

Złącza odgromowe

Produkty przebadane wg PN-EN 62561-1:2012

W GRUPIE I znajdziesz m.in.:

- Złącze krzyżowe 4-otworowe str. 20
- Złącze rynnowe str. 21
- Złącze kontrolne 4-otworowe str. 21

Złącze krzyżowe 4-otworowe

OC 01 | OG 02 | CU 03 | CU/OC 06 | OC/CU 07 | MS 10

Służy do krzyżowego łączenia drutu odgromowego.

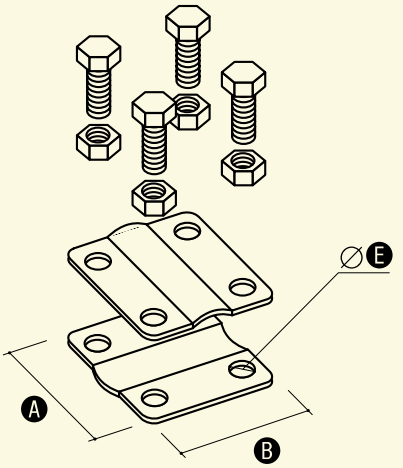

W celu zamówienia alternatywnej wersji materiałowej, zmień dwie ostatnie cyfry numeru katalogowego.

NR KAT.	STARY NR KAT.	A	B	E	ŚRUBA
90100101	1.1	57	57	9	4xM8/20
90100201	1.2	57	57	9	4xM8/30

Złącze krzyżowe 2-otworowe

OC 01 | OG 02 | CU 03 | MS 10

Służy do krzyżowego łączenia drutu odgromowego.

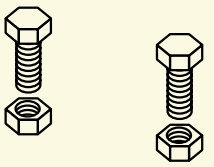

W celu zamówienia alternatywnej wersji materiałowej, zmień dwie ostatnie cyfry numeru katalogowego.

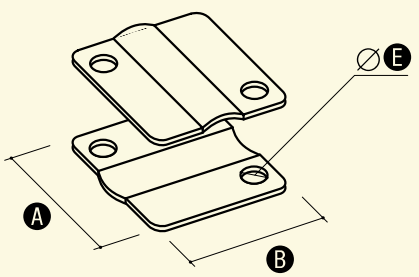

NR KAT.	STARY NR KAT.	A	B	E	ŚRUBA
90200101	2.1	57	57	9	4xM8/20
90200201	2.2	57	57	9	4xM8/30

Złącze rynnowe

OC 01 | OG 02 | CU 03 | NI 05 | MS 10 | LA 16

Służy do mocowania drutu odgromowego do rynny.
Wersja skręcana umożliwia prowadzenie drutu także wzdłuż rynny.

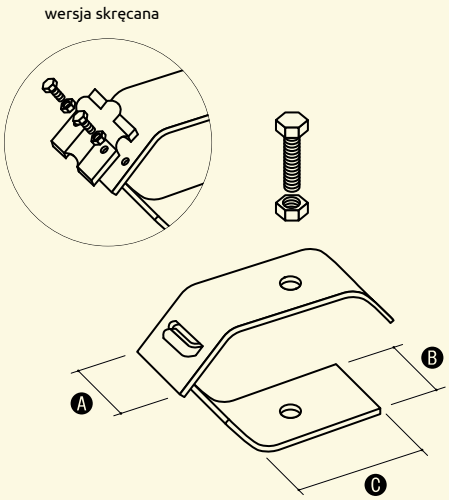

W celu zamówienia alternatywnej wersji materiałowej, zmień dwie ostatnie cyfry numeru katalogowego.

NR KAT.	STARY NR KAT.	TYP	A	B	C	ŚRUBA
90300101	3.1	zaciskany	40	40	40	M6/30
90300201	3.1/S	skręcane	40	40	40	M6/30

Złącze kontrolne 4-otworowe

OC 01 | OG 02 | CU 03 | CU/OC 06 | OC/CU 07

Służy do wykonania połączeń kontrolnych drutu odgromowego z bednarką. W przypadku łączenia drutu CU z bednarką OC należy stosować przekładkę mosiężną OC /CU lub CU/OC.

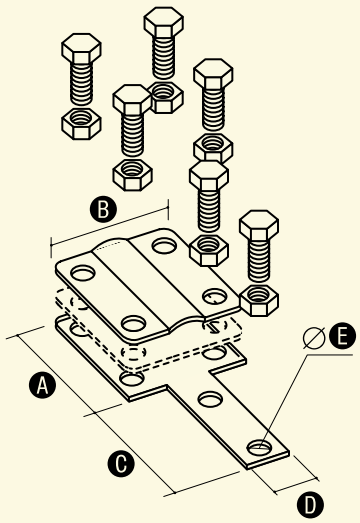

W celu zamówienia alternatywnej wersji materiałowej, zmień dwie ostatnie cyfry numeru katalogowego.

NR KAT.	STARY NR KAT.	A	B	C	D	E	ŚRUBA
90400101	4.1	57	57	57	25	9	6xM8/16

Złącze kontrolne 2-otworowe

OC 01 | OG 02 | CU 03 | CU/OC 06 | OC/CU 07

Służy do wykonania połączeń kontrolnych drutu odgromowego z bednarką. W przypadku łączenia drutu CU z bednarką OC należy stosować przekładkę mosiężną OC /CU lub CU/OC.

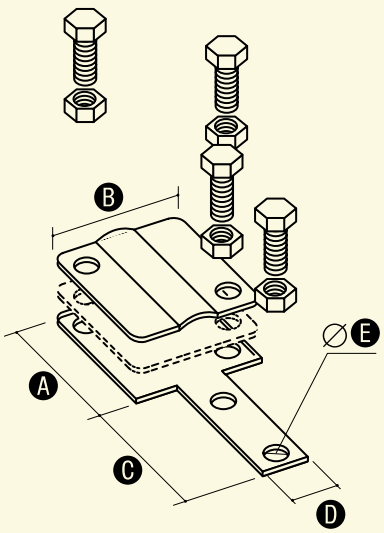

W celu zamówienia alternatywnej wersji materiałowej, zmień dwie ostatnie cyfry numeru katalogowego.

NR KAT.	STARY NR KAT.	A	B	C	D	E	ŚRUBA
90500101	5.1	57	57	57	25	9	4xM8/16

Złącze kontrolne drut-drut

OC 01 OG 02 CU 03

Służy do wykonania połączeń kontrolnych drutów odgromowych.

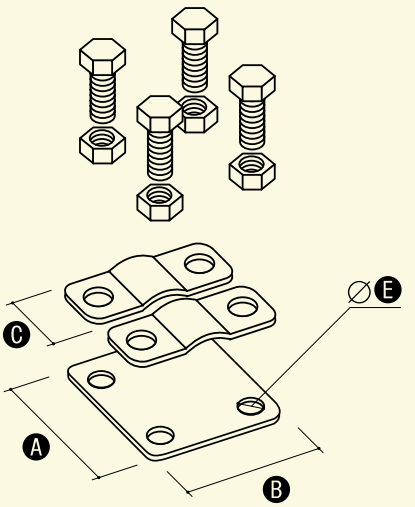

W celu zamówienia alternatywnej wersji materiałowej, zmień dwie ostatnie cyfry numeru katalogowego.

NR KAT.	STARY NR KAT.	A	B	C	E	ŚRUBA
90600101	6.1	57	57	20	9	4xM8/16

Złącze uniwersalne 2-elementowe

OC 01 OG 02 CU 03 NI 05 MS 10

Służy do łączenia drutu odgromowego.

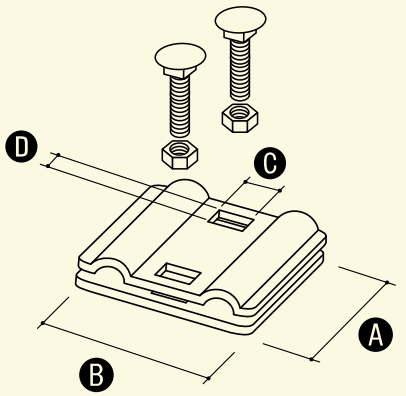

W celu zamówienia alternatywnej wersji materiałowej, zmień dwie ostatnie cyfry numeru katalogowego.

NR KAT.	STARY NR KAT.	A	B	C	D	ŚRUBA
90700101	7.1	57	50	8,5	8,5	2xM8/20

Złącze przelotowe

OC 01 OG 02 MI 04 MS 10

Służy do wykonywania połączeń drut-drut lub łączenia masztów aluminiowych.

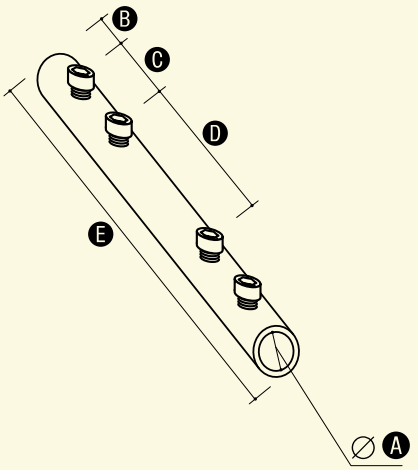

W celu zamówienia alternatywnej wersji materiałowej, zmień dwie ostatnie cyfry numeru katalogowego.

NR KAT.	STARY NR KAT.	A	B	C	D	E	ŚRUBA
90710101	7.1 R	10	15	25	50	130	M6x20
90710201	7.2 R	16	25	26	51	150	M6x20

Złącze uniwersalne 3-elementowe

OC 01 | OG 02 | CU 03 | NI 05 | MS 10

Służy do łączenia drutu odgromowego.

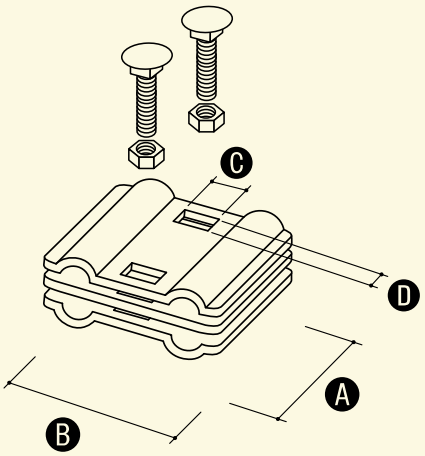

W celu zamówienia alternatywnej wersji materiałowej, zmień dwie ostatnie cyfry numeru katalogowego.

NR KAT.	STARY NR KAT.	A	B	C	D	ŚRUBA
90800101	8.1	57	50	8,5	8,5	2xM8/30

Złącze ziemne

OC 01 | OG 02 | CU 03

Służy do łączenia drutu odgromowego z bednarką lub bednarki z bednarką.

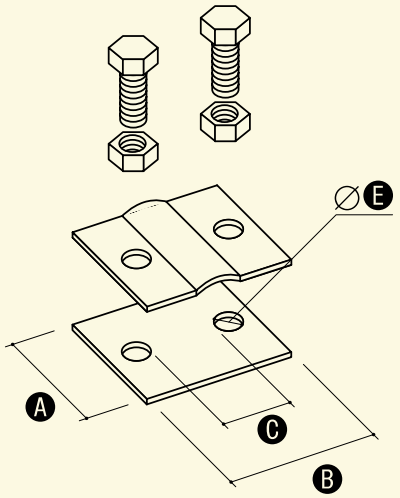

W celu zamówienia alternatywnej wersji materiałowej, zmień dwie ostatnie cyfry numeru katalogowego.

NR KAT.	STARY NR KAT.	A	B	C	E	ŚRUBA
90900101	9.1	40	57	30	9	2xM8/16
90900201	9.2	40	70	40	9	2xM8/16

Złącze uniwersalne odgałęźne

OC 01 | OG 02 | CU 03 | CU/OC 06 | OC/CU 07

Służy do wykonywania połączeń przelotowych i krzyżowych drutu i bednarki.
Wersja 91400501 może być stosowana do uziomu Ø16.

wersja prosta

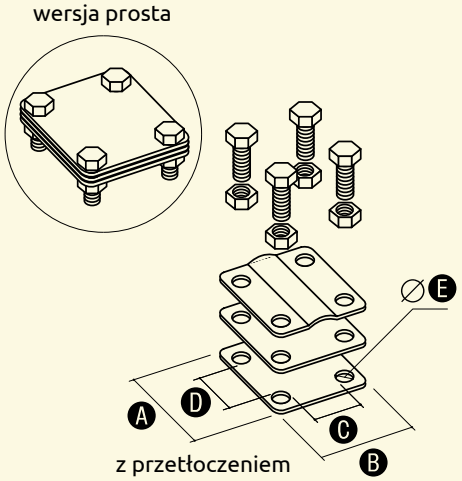

z przetłoczeniem

W celu zamówienia alternatywnej wersji materiałowej, zmień dwie ostatnie cyfry numeru katalogowego.

NR KAT.	STARY NR KAT.	TYP	A	B	C	D	E	ŚRUBA
91400101	14.1	z przetłoczeniem	57	57	30	30	9	4xM8/25
91400201	14.2	z przetłoczeniem	57	80	55	30	9	4xM8/25
91400301	14.3	prosty	80	70	41,5	51,5	10,5	4xM8/25
91400401	14.4	prosty	100	100	67	67	11	4xM10/30
91400501	14.5	z przetłoczeniem	57	57	30	30	9	4xM8/40

Złącze trójnikowe

OC 01 OG 02 CU 03

Służy do łączenia drutu odgromowego.

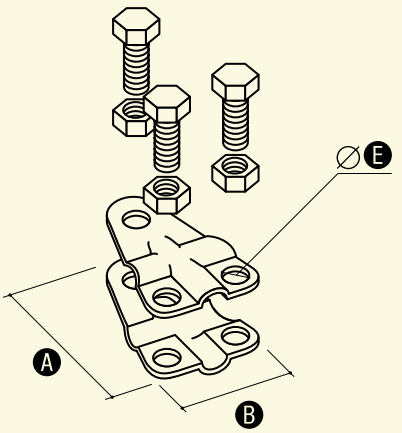

W celu zamówienia alternatywnej wersji materiałowej, zmień dwie ostatnie cyfry numeru katalogowego.

NR KAT.	STARY NR KAT.	A	B	E	ŚRUBA
95400101	54.1	52	45	9	M8/20

Złącze krzyżowe 1-otworowe

OC 01 OG 02 CU 03 NI 05

Służy do krzyżowego lub przelotowego łączenia drutu odgromowego.

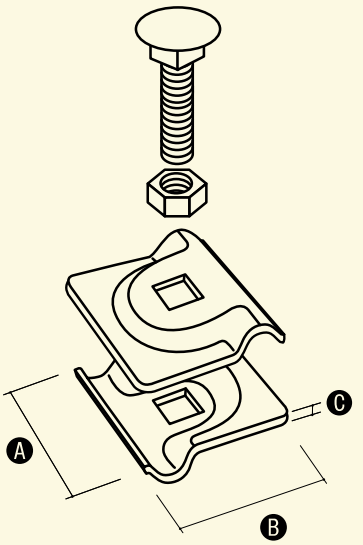

W celu zamówienia alternatywnej wersji materiałowej, zmień dwie ostatnie cyfry numeru katalogowego.

NR KAT.	STARY NR KAT.	A	B	C	ŚRUBA
95500101	55.1	45	45	2	M8/30
95500201	55.2	45	45	2,5	M10/35

Złącze kontrolne AL

AL

Służy do wykonywania połączeń kontrolnych typu drut-drut lub drut-bednarka.

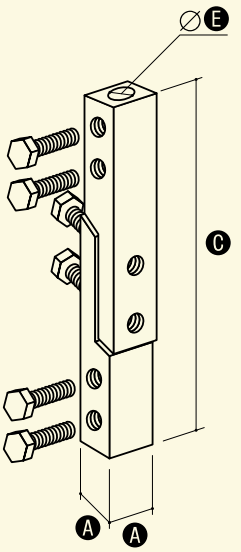

NR KAT.	STARY NR KAT.	A	C	E	ŚRUBA
95600109	56.1	25	150	12	6xM8/16

Złącze klinowe

OC 01 OG 02

Służy do wykonywania trwałych połączeń bednarka-bednarka lub bednarka-drut bez konieczności skręcania lub spawania.

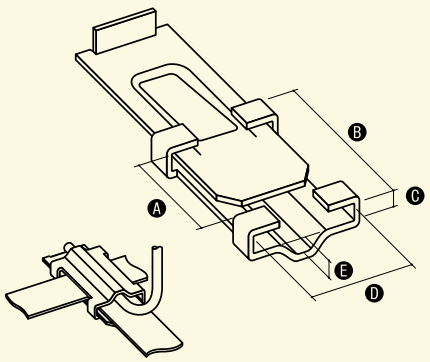

NR KAT.	STARY NR KAT.	A	B	C	D	E
95700101	57.1	50	85	12	50	13

Złącze oznacznikowe

CU 03 AL 09

Służy do oznaczania uziemień. Przy składaniu zamówienia można podać numery uziemień, które zostaną wybite na złączach.

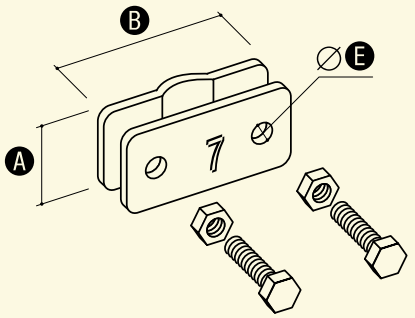

W celu zamówienia alternatywnej wersji materiałowej, zmień dwie ostatnie cyfry numeru katalogowego.

NR KAT.	STARY NR KAT.	A	B	E	ŚRUBA
97200109	72.1	20	57	7	2xM6/16