GRUPA VII
Akcesoria

Produkty przebadane wg PN-EN 62561-1:2012

W GRUPIE VII znajdziesz m.in.:

- Prościarka do drutu 9-rolkowa str. 78
- Prościarka do bednarki str. 78
- Prościarka do drutu z napędem elektrycznym str. 79

Uchwyt do prostowania drutu

OC

Służy do ręcznego prostowania drutu odgromowego.
W ofercie ELKO-BIS znajdują się prościarki do drutu i bednarki z napędem mechanicznym i elektrycznym (patrz str.78-79).

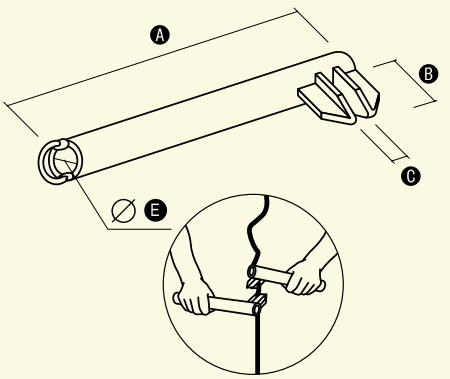

NR KAT.	STARY NR KAT.	A	B	C	E
98600101	86.1	400	60	10	27

Wkręt farmerski
Podkładka

OC 01 LA 16

Służy do przykręcania uchwytów dachowych.

W celu zamówienia alternatywnej wersji materiałowej, zmień dwie ostatnie cyfry numeru katalogowego.

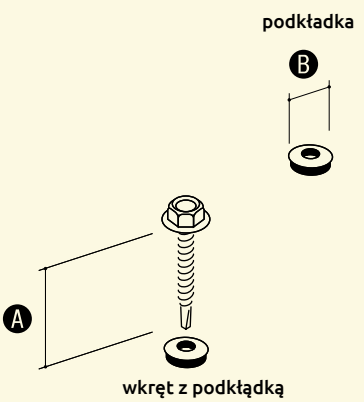

NR KAT.	STARY NR KAT.	TYP	ZASTOSOWANIE	A	B	ŚRUBA
99900101	99.1	wkręt z podkładką	do drewna	35	14	4,8
99910101	99.1/B	wkręt z podkładką	do blachy	35	14	4,8
99900201	99.2	wkręt z podkładką	do drewna	63	14	5,5
99800101	98.1	dodatkowa podkładka	uniwersalne	-	14	-

Masa klejąca

Służy do klejenia uchwytów na dachach krytych papą bitumiczną.
Nie stosować do innych rodzajów pokryć!
Szczegóły dotyczące sposobu klejenia znajdziesz na www.elkobis.com.pl.



NR KAT.	STARY NR KAT.	ZASTOSOWANIE DO UCHWYTÓW		WAGA
99401099	94.10	92900105 92910101 93000111 93001111	str. 50 str. 51 str. 51 str. 51	10 kg

Klej do membrany PCW

Służy do mocowania uchwytów lub paska mocującego membranowego, na dachach płaskich membranowych.
Należy bezwzględnie przestrzegać "sposobu użycia" podanego na opakowaniu i zaleceń producenta klejonego materiału!
Szczegóły dotyczące sposobu klejenia znajdziesz na www.elkobis.com.pl.

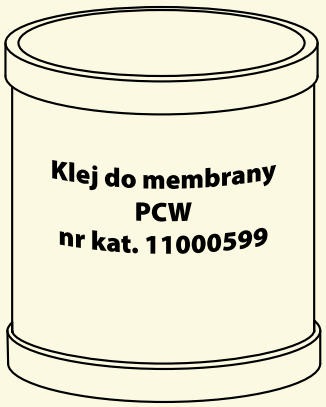

NR KAT.	STARY NR KAT.	ZASTOSOWANIE DO UCHWYTÓW		WAGA
11000599	110.5	93000211 93070211 93090211 93000311	str. 52 str. 52 str. 52 str. 53	5 kg

Klej montażowy ELKO-FIX

Uniwersalny klej elastyczny. Może być stosowany do różnych materiałów i podłoży (betonu, stali, tworzyw sztucznych, itp. z wyjątkiem PE, PP, teflonu i silikonu). Polecany do mocowania:
- uchwytów betonowych w tworzywie (np. 93000211)
- uchwytów dachowych z płytką (np. 91500101) do dachów płaskich krytych blachą.

Należy bezwzględnie przestrzegać „sposobu użycia" podanego na opakowaniu. Zalecamy wykonanie próby wytrzymałościowej.

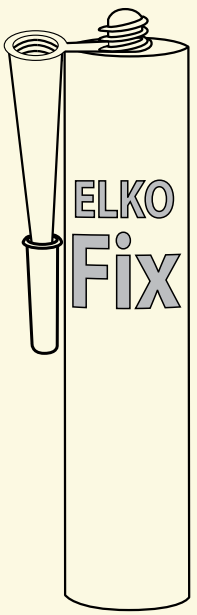

NR KAT.	STARY NR KAT.	WŁAŚCIWOŚCI	POJ.
99300199	93.1	trwale elastyczny po utwardzeniu, uszczelnia	290 ml

Wazelina techniczna

Służy do zabezpieczania połączeń śrubowych.

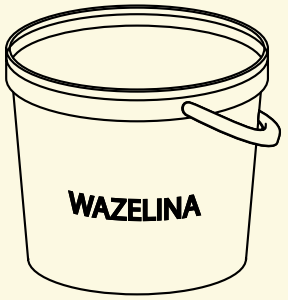

NR KAT.	STARY NR KAT.	WAGA
99500199	95.1	0,5 kg

Prościarka do drutu 9-rolkowa

Służy do mechanicznego prostowania drutu odgromowego. Napędzana ręcznie. Można stosować do drutu Ø 6-8mm. Zaleca się używanie uchwytów wspomagających prostowanie (98600101- str. 76). Istnieje możliwość wypożyczenia prościarki*.

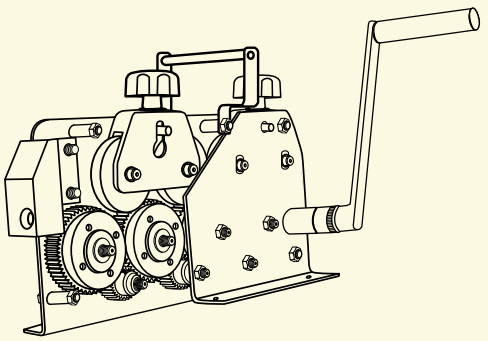

NR KAT.	STARY NR KAT.	WAGA
10000199	100.1	~ 14 kg

* Więcej informacji na www.elkobis.com.pl.

Prościarka do bednarki

Służy do prostowania bednarki zakres od 20mm do 40mm, grubość do 4mm. Istnieje możliwość wypożyczenia prościarki*.

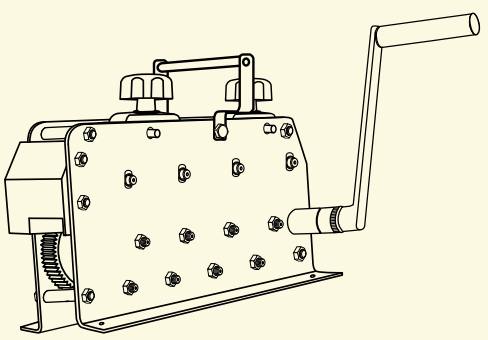

NR KAT.	STARY NR KAT.	WAGA
10001199	100.2	20 kg

* Więcej informacji na www.elkobis.com.pl.

Prościarka do drutu i bednarki

NOWOŚĆ

Służy do mechanicznego prostowania zarówno drutu odgromowego, jak i bednarki. Lekka, przenośna, napędzana ręcznie. Zastosowanie do bednarki max. 40×4 i drutu Ø 6-8mm. Występuje także w wersji z napędem elektrycznym. Zaleca się używanie uchwytów wspomagających prostowanie (98600101 - str. 76).

NR KAT.	STARY NR KAT.	WAGA
10002199	100.3	20 kg

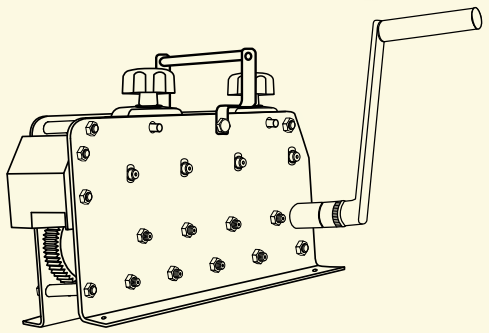

* Więcej informacji na www.elkobis.com.pl.

Prościarki z napędem elektrycznym

WZÓR CHRONIONY PRAWEM PATENTOWYM

Służy do prostowania drutu odgromowego i/lub bednarki. Napędzana silnikiem elektrycznym. Po zdemontowaniu napędu elektrycznego, może być stosowana jako prościarka z napędem ręcznym.

NR KAT.	STARY NR KAT.	TYP	PARAMETRY
10000299	100.1 EL	do drutu	Zasilanie: 230V Obroty: 46/min Pobór prądu: 7A Moc znamionowa: 1,1 kW Waga: 48kg
10001299	100.2 EL	do bednarki	
10002299	100.3 EL	do drutu i bednarki	

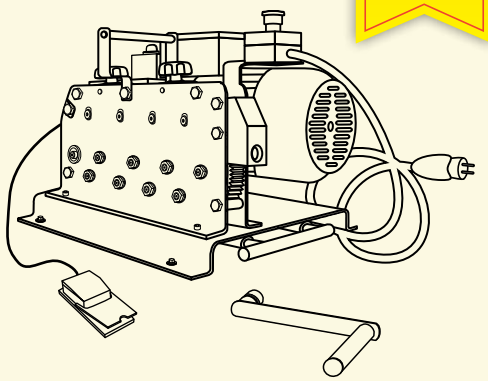

Licznik wyładowań cyfrowy

Służy do rejestrowania wyładowań atmosferycznych w instalacji odgromowej chronionego obiektu. Rejestruje datę i godzinę wyładowania oraz szacunkową wartość amplitudy wyładowania. Posiada wyjścia teletransmisyjne.

NR KAT.	STARY NR KAT.	A
96100899	61.8	PLW-03a

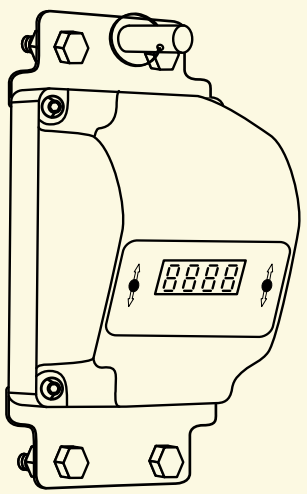

Cynk spray

Szybkoschnący preparat aluminiowo-cynkowy do ochrony i naprawy konstrukcji i elementów. Przeznaczony do powierzchni ocynkowanych poddanych obróbce, jak i niepoddanych obróbce powierzchni stalowych.

NR KAT.	STARY NR KAT.	POJEMNOŚĆ
10200199	102.1	400 ml



Iskiernik ochronny

Iskiernik zamknięty. Służy do mostkowania miejsca zbliżenia między wspornikiem dachowym instalacji napowietrznej niskiego napięcia, a elementami zewnętrznej instalacji odgromowej.

NR KAT.	STARY NR KAT.	PARAMETRY
10600199	106.1	Napięciowy poziom ochrony: Up < 10kV Czas zadziałania: tA <100ns Napięcie zadziałania: U_{AS} 10kV

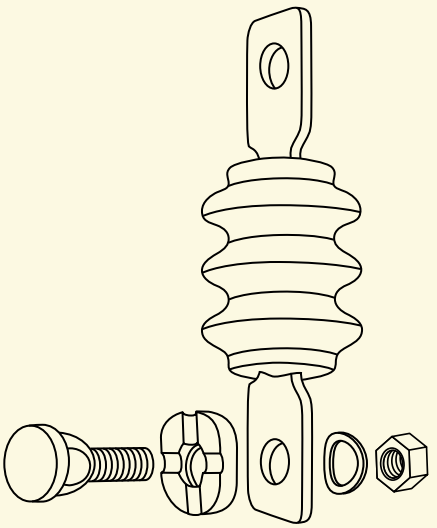

Uchwyt do podstaw betonowych

OC

Służy do bezpiecznego przenoszenia podstaw betonowych.

NR KAT.	STARY NR KAT.	A	B	C	F
98500101	85.1	400	60	28	16

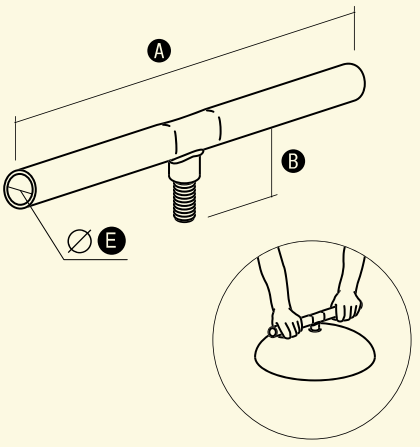

Pobijak do uziomów

OC

Służy do pogłębiania uziomów. Posiada system mocowania w standardzie SDS-MAX, który należy stosować do młotów udarowych o tym samym standardzie uchwytu.
Pobijak należy używać tylko bezpośrednio z głowicą pręta uziomowego.

NR KAT.	STARY NR KAT.	A	B	C
94209901	42.3 SDS	165	13,5	14

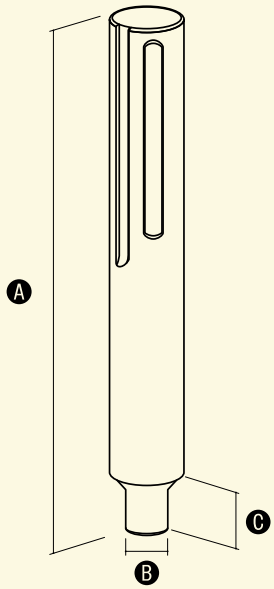

GRUPA VIII

Pozostałe wyroby

Produkty przebadane wg PN-EN 62561-1:2012

W GRUPIE VIII znajdziesz m.in.:

- Wysięgnik obrotowy str. 83
- Wspornik odstępowy na słup wirowy str. 84
- Obejma wysięgnika na słup wirowy str. 84

Rura wysięgnika

OG

Służy do montowania opraw ulicznych na żerdziach betonowych. Jako element mocujący zaleca się stosować uchwyty wysięgnika (np. 95800101).

NR KAT.	STARY NR KAT.	A	B	C	E	∢
94400101	44.1	1040	550	900	48	60°

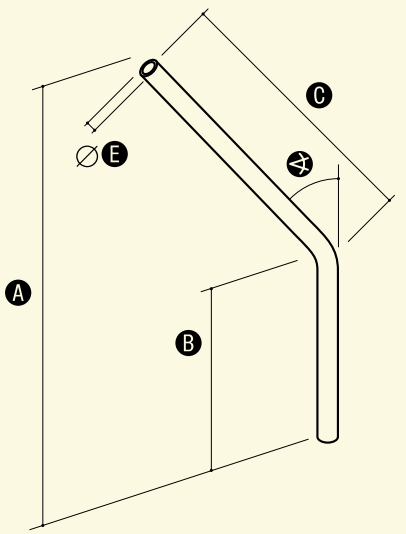

Inne rodzaje wysięgników wykonujemy na zamówienie.

Wysięgnik stały

OG

Służy do montowania opraw ulicznych na ścianach budynków.

NR KAT.	STARY NR KAT.	A	B	C	D	E	F	∢
94500101	45.1	1040	900	200	250	48	11	60°

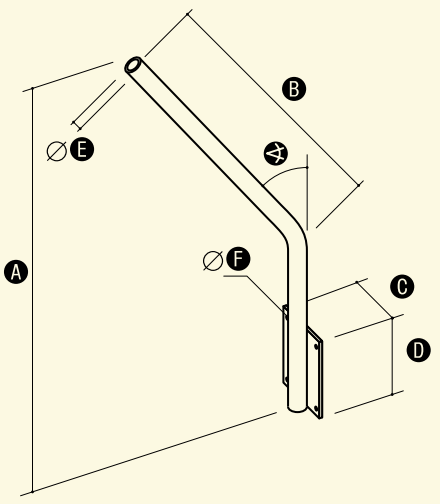

Inne rodzaje wysięgników wykonujemy na zamówienie.

Wysięgnik obrotowy

OG

Służy do montowania opraw ulicznych na ścianach budynków. Obrotowe ramię pozwala na regulację kierunku padania strumienia światła oraz ułatwia wymianę źródła światła.

NR KAT.	STARY NR KAT.	A	B	C	D	E	F	G	∢	ŚRUBA
94600101	46.1	1040	900	200	250	48	11	54	60°	1xM10

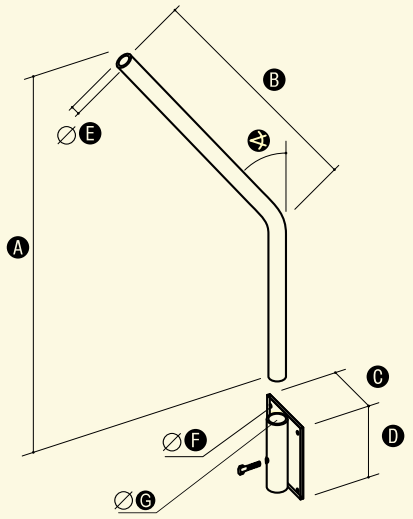

Inne rodzaje wysięgników wykonujemy na zamówienie.

Uchwyt wysięgnika

OC

Służy do mocowania rur wysięgnika (94400101 str. 82) i masztów (96201005 str. 62) na żerdziach betonowych.

NR KAT.	STARY NR KAT.	A	B	C	E
95800101	58.1	220	50	80	16
95800201	58.2	265	50	80	16

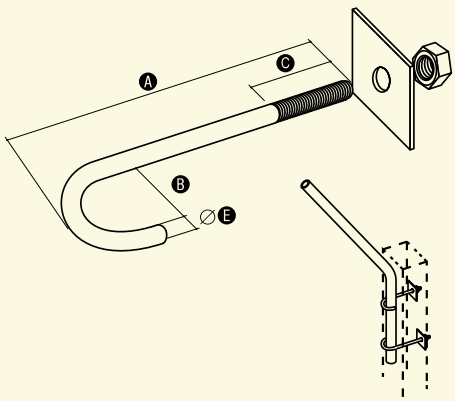

Przykład montażu

Wspornik odstępowy z wkładką gumową

OC

Służy do mocowania kabli lub rur osłonowych oraz rur wysięgnika do żerdzi betonowych.

NR KAT.	STARY NR KAT.	A	B	C	D	E	F	ŚRUBA
93700101	37.1	250	40	150	15-19	10	75	2xM6/20
93700201	37.2	250	40	150	20-24	10	75	2xM6/20
93700301	37.3	250	40	150	25-30	10	75	2xM6/20
93700401	37.4	250	40	150	32-37	10	75	2xM6/20
93700501	37.5	250	40	150	48-53	10	75	2xM6/20
93700601	37.6	250	40	150	59-63	10	75	2xM6/20

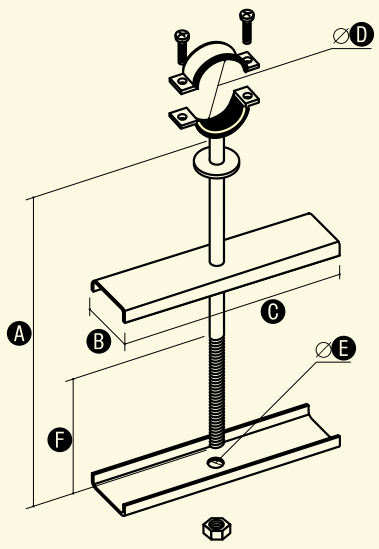

Inne rodzaje wysięgników wykonujemy na zamówienie.

Wspornik odstępowy na słup wirowy

OC 01 MI 04 LA 16

Służy do mocowania profili okrągłych na słupach wirowych.

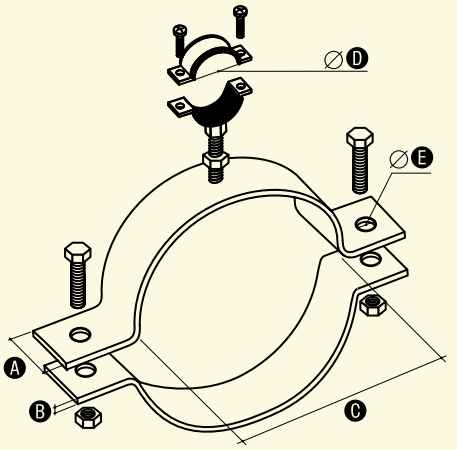

W celu zamówienia alternatywnej wersji materiałowej, zmień dwie ostatnie cyfry numeru katalogowego.

NR KAT.	STARY NR KAT.	A	B	C	D	E	ŚRUBA
10700101	107.1	30	4	240	32-37	9	2 x M8/30

Obejma wysięgnika na słup wirowy

OC 01 CU 03 LA 16

Służy do mocowania rur wysięgnika (94400101- str. 82) i masztów (96201005 - str. 62) na słupach wirowych.

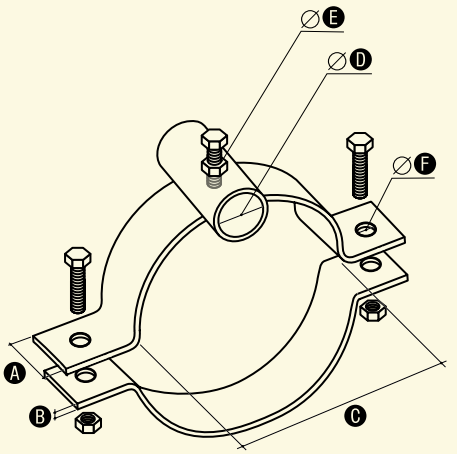

W celu zamówienia alternatywnej wersji materiałowej, zmień dwie ostatnie cyfry numeru katalogowego.

NR KAT.	STARY NR KAT.	A	B	C	D	E	F	ŚRUBA
10800101	108.1	30	4	240	51	M10	9	2 x M8x30

Śruba hakowa

OC

Służy do wykonywania naciągów izolowanych linii napowietrznych.

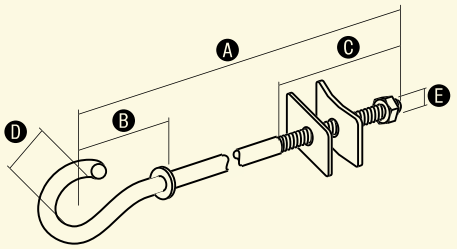

NR KAT.	STARY NR KAT.	A	B	C	D	E
97500101	75.1	110	80	80	40	M16
97500201	75.2	150	80	80	40	M16
97500301	75.3	215	80	80	40	M16
97500501	75.4	255	80	80	40	M16
97500601	75.5	300	80	80	40	M16
97500701	75.6	360	80	80	40	M16
97500801	75.7	420	80	80	40	M16
97500901	75.8	500	80	80	40	M16
97501001	75.9	550	80	80	40	M16
97501101	75.10	600	80	80	40	M16
97511101	75.11	120	80	80	40	M20
97511201	75.12	160	80	80	40	M20
97511301	75.13	220	80	80	40	M20
97511401	75.14	250	80	80	40	M20
97511501	75.15	320	80	80	40	M20
97511601	75.16	340	80	80	40	M20
97511701	75.17	370	80	80	40	M20
97511801	75.18	510	80	80	40	M20

Sonda instalacyjna

Służy do wciągania przewodów elektrycznych do rurek elektroinstalacyjnych.

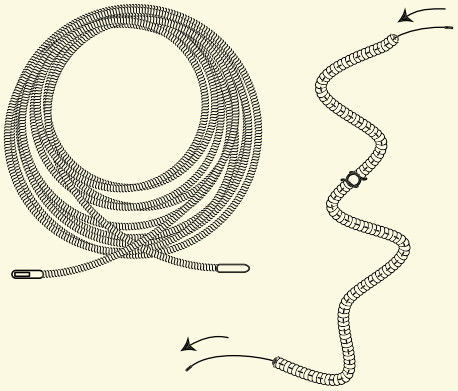

NR KAT.	STARY NR KAT.	WYMIARY (długość m)
96900101	69.1	7,5
96900201	69.2	15

Uchwyt metalowy UJ

OC 01 LA 16

Służy do mocowania rur elektroinstalacyjnych, telekomunikacyjnych i sanitarnych; stalowych lub PCV. Dostępny w szerokiej gamie rozmiarów, ocynkowany lub lakierowany na dowolny kolor.

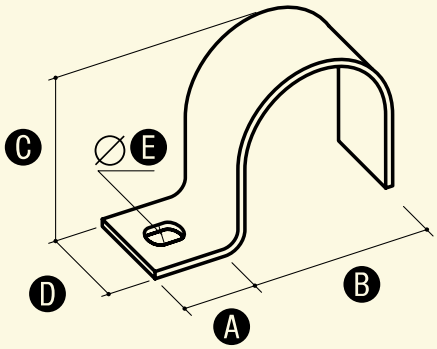

W celu zamówienia alternatywnej wersji materiałowej, zmień dwie ostatnie cyfry numeru katalogowego.

NR KAT.	STARY NR KAT.	TYP	A	B	C	D	E
94700101	47.1	UJ-16	15	16	14	15	5,5x8
94700201	47.2	UJ-18	15	18,6	16	15	5,5x8
94700301	47.3	UJ-20	15	20,4	18	15	5,5x8
94700401	47.4	UJ-22	15	22,5	20	15	5,5x8
94700501	47.5	UJ-28	15	28,3	26	15	5,5x8
94700601	47.6	UJ-32	15	32	30	16	5,5x8
94700701	47.7	UJ-37	15	37	35	16	5,5x8
94700801	47.8	UJ-47	15	47	45	16	5,5x8

Uchwyt metalowy UD

OC 01 LA 16

Służy do mocowania rur elektroinstalacyjnych, telekomunikacyjnych i sanitarnych; stalowych lub PCV. Dostępny w szerokiej gamie rozmiarów, ocynkowany lub lakierowany na dowolny kolor.

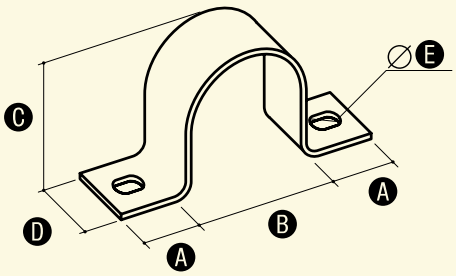

W celu zamówienia alternatywnej wersji materiałowej, zmień dwie ostatnie cyfry numeru katalogowego.

NR KAT.	STARY NR KAT.	TYP	A	B	C	D	E
94800101	48.1	UD-16	15	16	14	15	5,5x8
94800201	48.2	UD-18	15	18,6	16	15	5,5x8
94800301	48.3	UD-20	15	20,4	18	15	5,5x8
94800401	48.4	UD-22	15	22,5	20	15	5,5x8
94800501	48.5	UD-28	15	28,3	26	15	5,5x8
94800601	48.6	UD-32	15	32	30	16	5,5x8
94800701	48.7	UD-37	15	37	35	16	5,5x8
94800801	48.8	UD-47	15	47	45	16	5,5x8

Zacisk linowy

OC

Służy do wykonania pętli na linach stalowych lub drutach odgromowych.

NR KAT.	STARY NR KAT.	A	B	C	D*
93600101	36.1	9	20	M4	3
93600201	36.2	11	24	M5	5
93600301	36.3	13	28	M5	6
93600401	36.4	16	34	M6	8
93600501	36.5	19	42	M8	10
93600601	36.6	20	44	M8	11
93600701	36.7	24	55	M10	12
93600801	36.8	25	57	M10	14
93600901	36.9	29	63	M12	16

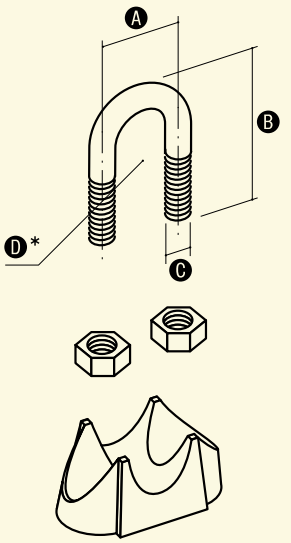

* Wymiar nominalny

Uszczelnienie do drutu odgromowego

PCV

NOWOŚĆ

Służy do uszczelniania drutu odgromowego Ø 8-10 na dachach krytych papą lub membraną. Mocowany do pokrycia dachu poprzez klejenie za pomocą kleju ELKO-FIX (str. 77). Do zestawu dołączona jest rurka termokurczliwa zapewniająca odpowiednią szczelność.

NR KAT.	STARY NR KAT.	A	B	C
10900199	109.1/M	155	150	20
10910199	109.1/P	155	150	20

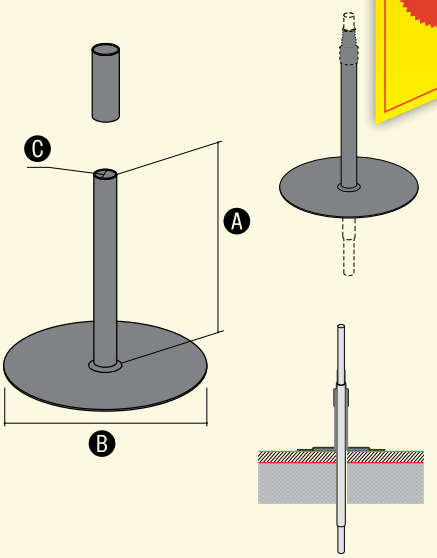

Fartuch uszczelniający

PCV

NOWOŚĆ

Zastosowanie: do uszczelnień dachowych. Zapewnia odpowiednie przymocowanie do powierzchni dachu oraz zabezpiecza przed wilgocią. Należy mocować do membrany za pomocą kleju do membrany (11000599 - str. 77), a do papy poprzez zgrzewanie oraz za pomocą kleju ELKO-FIX (str. 77).

NR KAT.	STARY NR KAT.	A	B	TYP
10900221	109.2/M	250	25	membrana
10900222	109.2/P	250	25	papa

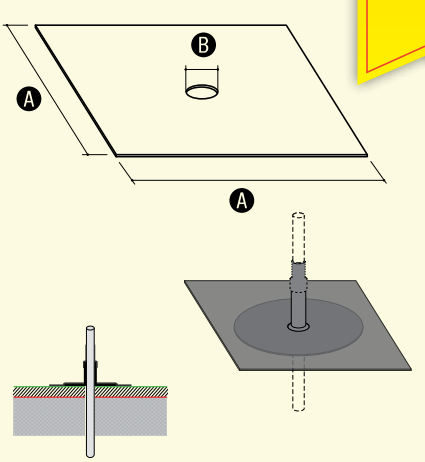

Indeks

według nowych numerów katalogowych

Kody produktów posiadających więcej niż jedną wersję materiałową, w indeksie kończą się znakami XX

Nowy nr kat.	Stary nr kat.	Nazwa	Str.
10000199	100.1	Prościarka do drutu	78
10000299	100.1EL	Prościarka do drutu z napędem elektrycznym	79
10001199	100.2	Prościarka do bednarki	78
10001299	100.2EL	Prościarka do bednarki z napędem elektrycznym	79
10002199	100.3	Prościarka do drutu i bednarki	79
10002299	100.3EL	Prościarka do drutu i bednarki z napędem elektrycznym	79
10100101	101.1 BB	Połączenie kompensacyjne	56
10100201	101.1 DB	Połączenie kompensacyjne	56
10100301	101.1 DD	Połączenie kompensacyjne	56
10100403	101.2/30	Elastyczne złącze miedziane cynowane	57
10100503	101.2/40	Elastyczne złącze miedziane cynowane	57
10200199	102.1	Cynk spray	80
10400208	104.1/2	Rura instalacyjna odgromowa	38
10400308	104.1/3	Rura instalacyjna odgromowa	38
10500108	105.1	Złączka prosta	38
10500208	105.2	Złączka gięta	38
10600199	106.1	Iskiernik ochronny	80
107001XX	107.1	Wspornik odstępowy na słup wirowy	84
108001XX	108.1	Obejma wysięgnika na słup wirowy	84
10900199	109.1/M	Uszczelnienie do drutu odgromowego	86
10900221	109.2/M	Fartuch uszczelniający	86
10900222	109.2/P	Fartuch uszczelniający	86
10910199	109.1/P	Uszczelnienie do drutu odgromowego	86
11000599	110.5	Klej do membrany PCW	77
11103099	111.30	Taśma antykorozyjna do połączeń ziemnych	32
11105099	111.50	Taśma antykorozyjna do połączeń ziemnych	32
11110099	111.100	Taśma antykorozyjna do połączeń ziemnych	32
11210099	112.100	Taśma DENSO	32
11220099	112.200	Taśma DENSO	32
12000108	120.1	Uchwyt plastikowy z zatrzaskiem	34
12000208	120.2	Dystans do uchwytu plastikowego	34
12007001	120.70	Wkręt	34
12012001	120.120	Wkręt	34
30000199	300.1	Przewód izolowany wysokonapięciowy	71
30100105	301.1	Końcówka przewodu wysokonapięciowego	71
30400101	304.1	Uchwyt do przewodu wysokonapięciowego	72
30400201	304.2	Uchwyt do przewodu wysokonapięciowego	72
30500101	305.1	Uchwyt do przewodu wysokonapięciowego	72
30600101	306.1	Uchwyt do przewodu wysokonapięciowego	72
30800101	308.1	Pręt gwintowany	73
30800201	308.2	Pręt gwintowany	73
30800301	308.3	Pręt gwintowany	73
30800401	308.4	Pręt gwintowany	73
31100110	311.1	Łącznik do przewodu wysokonapięciowego	73
31208001	312.1	Śruba dwugwintowa	73
31212001	312.2	Śruba dwugwintowa	73
31220001	312.3	Śruba dwugwintowa	73
31300101	313.1	Złącze przewodów wysokonapięciowych	74
31400101	314.1	Nożyce do przewodu wysokonapięciowego	74
80000602	DR 6 OG	Drut odgromowy 6 OG	33
80000603	DR 6 CU	Drut odgromowy 6 CU	33
80000802	DR 8 OG	Drut odgromowy 8 OG	33
80000803	DR 8 CU	Drut odgromowy 8 CU	33
80000804	DR 8 MI	Drut odgromowy 8 MI	33
80000805	DR 8 NI	Drut odgromowy 8 NI	33
80000809	DR 8 AL	Drut odgromowy 8 AL	33
80001002	DR 10 OG	Drut odgromowy 10 OG	33
80001003	DR 10 CU	Drut odgromowy 10 CU	33
80001009	DR 10 AL	Drut odgromowy 10 AL	33
80101001	DR 10 OC/ PVC	Drut odgromowy w izolacji PVC	33
80200809	ALDREY 50mm2	Linka ALDREY 50mm2	66
82503002	B 25X3 OG	Bednarka 25x3 OG	29
82503003	B 25X3 CU	Bednarka 25x3 CU	29
82504002	B 25X4 OG	Bednarka 25x4 OG	29
82504003	B 25X4 CU	Bednarka 25x4 CU	29
82504004	B 25X4 MI	Bednarka 25x4 MI	29
83003505	B 30X3,5 NI	Bednarka 30x3,5 NI	29
83004002	B 30X4 OG	Bednarka 30x4 OG	29
83004003	B 30X4 CU	Bednarka 30x4 CU	29
83004004	B 30X4 MI	Bednarka 30x4 MI	29
84004002	B 40X4 OG	Bednarka 40x4 OG	29
84004003	B 40X4 CU	Bednarka 40x4 CU	29
85000402	B 50X4 OG	Bednarka 50x4 OG	29
901001XX	1.1	Złącze krzyżowe 4-otworowe	20
901002XX	1.2	Złącze krzyżowe 4-otworowe	20
902001XX	2.1	Złącze krzyżowe 2-otworowe	20
902002XX	2.2	Złącze krzyżowe 2-otworowe	20
903001XX	3.1	Złącze rynnowe	21
903002XX	3.1/S	Złącze rynnowe	21
904001XX	4.1	Złącze kontrone 4-otworowe	21
905001XX	5.1	Złącze kontrolne 2-otworowe	21
906001XX	6.1	Złącze kontrolne drut-drut	22
907001XX	7.1	Złącze uniwersalne 2-elementowe	22
907101XX	7.1R	Złącze przelotowe	22
907102XX	7.2R	Złącze przelotowe	22
908001XX	8.1	Złącze uniwersalne 3-elementowe	23
909001XX	9.1	Złącze ziemne	23
909002XX	9.2	Złącze ziemne	23
910001XX	10.1	Uchwyt kątowy	42
910002XX	10.2	Uchwyt pod dachówkę	42
910003XX	10.3	Uchwyt pod dachówkę	42
910007XX	10.1.1	Uchwyt kątowy	42
910008XX	10.2.1	Uchwyt pod dachówkę	42
910009XX	10.3.1	Uchwyt pod dachówkę	42
910011XX	10.1/S	Uchwyt kątowy	42
910012XX	10.2/S	Uchwyt pod dachówkę	42
910013XX	10.3/S	Uchwyt pod dachówkę	42
910016XX	10.1.1/S	Uchwyt kątowy	42
910017XX	10.2.1/S	Uchwyt pod dachówkę	42
910018XX	10.3.1/S	Uchwyt pod dachówkę	42
910020XX	10.1/P	Uchwyt kątowy z plastikiem	43
910024XX	10.2/Z	Uchwyt pod dachówkę z zaczepem	43
910025XX	10.3/Z	Uchwyt pod dachówkę z zaczepem	43
910026XX	10.4/Z	Uchwyt pod dachówkę z zaczepem	43
910027XX	10.2.1/Z	Uchwyt pod dachówkę z zaczepem	43
910028XX	10.3.1/Z	Uchwyt pod dachówkę z zaczepem	43
910029XX	10.4.1/Z	Uchwyt pod dachówkę z zaczepem	43
910030XX	10.2/Z/S	Uchwyt pod dachówkę z zaczepem	43
910031XX	10.3/Z/S	Uchwyt pod dachówkę z zaczepem	43
910032XX	10.4/Z/S	Uchwyt pod dachówkę z zaczepem	43
910033XX	10.2.1/Z/S	Uchwyt pod dachówkę z zaczepem	43
910034XX	10.3.1/Z/S	Uchwyt pod dachówkę z zaczepem	43
910035XX	10.4.1/Z/S	Uchwyt pod dachówkę z zaczepem	43
910037XX	10.2/Z/P	Uchwyt pod dachówkę z zaczepem	43
910038XX	10.3/Z/P	Uchwyt pod dachówkę z zaczepem z plastikiem	43
910039XX	10.4/Z/P	Uchwyt pod dachówkę z zaczepem z plastikiem	43
910040XX	10.10	Uchwyt uniwersalny taśmowy	46
91004101	10.10/P	Uchwyt uniwersalny taśmowy z plastikiem	46
910050XX	10.5	Uchwyt pod dachówkę z zamkiem	44
910051XX	10.5 ROBEN	Uchwyt pod dachówkę z zamkiem	97
910052XX	10.5 RUPP	Uchwyt pod dachówkę z zamkiem	97
910053XX	10.5 KORAMIC L-15	Uchwyt pod dachówkę z zamkiem	97
910054XX	10.5 KORAMIC L-25	Uchwyt pod dachówkę z zamkiem	97
910055XX	10.5 KORAMIC Z18S	Uchwyt pod dachówkę z zamkiem	97
910056XX	10.5 BRASS	Uchwyt pod dachówkę z zamkiem	97
910057XX	10.5 CREATON	Uchwyt pod dachówkę z zamkiem	97
910058XX	10.5 DOMINO	Uchwyt pod dachówkę z zamkiem	97
910059XX	10.5 NIBRA	Uchwyt pod dachówkę z zamkiem	97
910060XX	10.5/S	Uchwyt pod dachówkę z zamkiem	44
910061XX	10.5/S ROBEN	Uchwyt pod dachówkę z zamkiem	97
910062XX	10.5/S RUPP	Uchwyt pod dachówkę z zamkiem	97
910063XX	10.5/S KORAMIC L-15	Uchwyt pod dachówkę z zamkiem	97
910064XX	10.5/S KORAMIC L-25	Uchwyt pod dachówkę z zamkiem	97
910065XX	10.5/S KORAMIC Z18S	Uchwyt pod dachówkę z zamkiem	97
910066XX	10.5/S BRASS	Uchwyt pod dachówkę z zamkiem	97
910067XX	10.5/S CREATON	Uchwyt pod dachówkę z zamkiem	97
910068XX	10.5/S DOMINO	Uchwyt pod dachówkę z zamkiem	97
910069XX	10.5/S NIBRA	Uchwyt pod dachówkę z zamkiem	97
910080XX	10.5.1	Uchwyt pod dachówkę z zamkiem	44
910081XX	10.5.1 ROBEN	Uchwyt pod dachówkę z zamkiem	97
910082XX	10.5.1 RUPP	Uchwyt pod dachówkę z zamkiem	97
910083XX	10.5.1 KORAMIC L-15	Uchwyt pod dachówkę z zamkiem	97
910084XX	10.5.1 KORAMIC L-25	Uchwyt pod dachówkę z zamkiem	97
910085XX	10.5.1 KORAMIC Z18S	Uchwyt pod dachówkę z zamkiem	97
910086XX	10.5.1 BRASS	Uchwyt pod dachówkę z zamkiem	97
910087XX	10.5.1 CREATON	Uchwyt pod dachówkę z zamkiem	97
910088XX	10.5.1 DOMINO	Uchwyt pod dachówkę z zamkiem	97
910089XX	10.5.1 NIBRA	Uchwyt pod dachówkę z zamkiem	97
910090XX	10.5.1/S	Uchwyt pod dachówkę z zamkiem	44
910091XX	10.5.1/S ROBEN	Uchwyt pod dachówkę z zamkiem	97

Indeks

według nowych numerów katalogowych

Kody produktów posiadających więcej niż jedną wersję materiałową, w indeksie kończą się znakami XX

Nowy nr kat.	Stary nr kat.	Nazwa	Str.
910092XX	10.5.1/S RUPP	Uchwyt pod dachówkę z zamkiem	97
910093XX	10.5.1/S KORAMIC L-15	Uchwyt pod dachówkę z zamkiem	97
910094XX	10.5.1/S KORAMIC L-25	Uchwyt pod dachówkę z zamkiem	97
910095XX	10.5.1/S KORAMIC Z18S	Uchwyt pod dachówkę z zamkiem	97
910096XX	10.5.1/S BRASS	Uchwyt pod dachówkę z zamkiem	97
910097XX	10.5.1/S CREATON	Uchwyt pod dachówkę z zamkiem	97
910098XX	10.5.1/S DOMINO	Uchwyt pod dachówkę z zamkiem	97
910099XX	10.5.1/S NIBRA	Uchwyt pod dachówkę z zamkiem	97
910100XX	10.6	Uchwyt do dachówki uniwersalny	45
910101XX	10.6/S	Uchwyt do dachówki uniwersalny	45
911001XX	11.1	Uchwyt kątowy skręcony	42
911002XX	11.2	Uchwyt pod dachówkę skręcony	42
911003XX	11.3	Uchwyt pod dachówkę skręcony	42
911007XX	11.1.1	Uchwyt kątowy skręcony	42
911008XX	11.2.1	Uchwyt pod dachówkę skręcony	42
911009XX	11.3.1	Uchwyt pod dachówkę skręcony	42
911011XX	11.1/S	Uchwyt kątowy skręcony	42
911012XX	11.2/S	Uchwyt pod dachówkę skręcony	42
911013XX	11.3/S	Uchwyt pod dachówkę skręcony	42
911016XX	11.1.1/S	Uchwyt kątowy skręcony	42
911017XX	11.2.1/S	Uchwyt pod dachówkę skręcony	42
911018XX	11.3.1/S	Uchwyt pod dachówkę skręcony	42
911024XX	11.2/Z	Uchwyt pod dachówkę z zaczepem skręcony	44
911025XX	11.3/Z	Uchwyt pod dachówkę z zaczepem skręcony	44
911026XX	11.4/Z	Uchwyt pod dachówkę z zaczepem skręcony	44
911027XX	11.2.1/Z	Uchwyt pod dachówkę z zaczepem skręcony	44
911028XX	11.3.1/Z	Uchwyt pod dachówkę z zaczepem skręcony	44
911029XX	11.4.1/Z	Uchwyt pod dachówkę z zaczepem skręcony	44
911030XX	11.2/Z/S	Uchwyt pod dachówkę z zaczepem skręcony	44
911031XX	11.3/Z/S	Uchwyt pod dachówkę z zaczepem skręcony	44
911032XX	11.4/Z/S	Uchwyt pod dachówkę z zaczepem skręcony	44
911033XX	11.2.1/Z/S	Uchwyt pod dachówkę z zaczepem skręcony	44
911034XX	11.3.1/Z/S	Uchwyt pod dachówkę z zaczepem skręcony	44
911035XX	11.4.1/Z/S	Uchwyt pod dachówkę z zaczepem skręcony	44
911050XX	11.5	Uchwyt pod dachówkę z zamkiem skręcony	44
911051XX	11.5 ROBEN	Uchwyt pod dachówkę z zamkiem skręcony	97
911052XX	11.5 RUPP	Uchwyt pod dachówkę z zamkiem skręcony	97
911053XX	11.5 KORAMIC L-15	Uchwyt pod dachówkę z zamkiem skręcony	97
911054XX	11.5 KORAMIC L-25	Uchwyt pod dachówkę z zamkiem skręcony	97
911055XX	11.5 KORAMIC Z18S	Uchwyt pod dachówkę z zamkiem skręcony	97
911056XX	11.5 BRASS	Uchwyt pod dachówkę z zamkiem skręcony	97
911057XX	11.5 CREATON	Uchwyt pod dachówkę z zamkiem skręcony	97
911058XX	11.5 DOMINO	Uchwyt pod dachówkę z zamkiem skręcony	97
911059XX	11.5 NIBRA	Uchwyt pod dachówkę z zamkiem skręcony	97
911060XX	11.5/S	Uchwyt pod dachówkę z zamkiem skręcony	44
911061XX	11.5/S ROBEN	Uchwyt pod dachówkę z zamkiem skręcony	97
911062XX	11.5/S RUPP	Uchwyt pod dachówkę z zamkiem skręcony	97
911063XX	11.5/S KORAMIC L-15	Uchwyt pod dachówkę z zamkiem skręcony	97
911064XX	11.5/S KORAMIC L-25	Uchwyt pod dachówkę z zamkiem skręcony	97
911065XX	11.5/S KORAMIC Z18S	Uchwyt pod dachówkę z zamkiem skręcony	97
911067XX	11.5/S BRASS	Uchwyt pod dachówkę z zamkiem skręcony	97
911067XX	11.5/S CREATON	Uchwyt pod dachówkę z zamkiem skręcony	97
911068XX	11.5/S DOMINO	Uchwyt pod dachówkę z zamkiem skręcony	97
911069XX	11.5/S NIBRA	Uchwyt pod dachówkę z zamkiem skręcony	97
911080XX	11.5.1	Uchwyt pod dachówkę z zamkiem skręcony	44
911081XX	11.5.1 ROBEN	Uchwyt pod dachówkę z zamkiem skręcony	97
911082XX	11.5.1 RUPP	Uchwyt pod dachówkę z zamkiem skręcony	97
911083XX	11.5.1 KORAMIC L-15	Uchwyt pod dachówkę z zamkiem skręcony	97
911084XX	11.5.1 KORAMIC L-25	Uchwyt pod dachówkę z zamkiem skręcony	97
911085XX	11.5.1 KORAMIC Z18S	Uchwyt pod dachówkę z zamkiem skręcony	97
911086XX	11.5.1 BRASS	Uchwyt pod dachówkę z zamkiem skręcony	97
911087XX	11.5.1 CREATON	Uchwyt pod dachówkę z zamkiem skręcony	97
911088XX	11.5.1 DOMINO	Uchwyt pod dachówkę z zamkiem skręcony	97
911089XX	11.5.1 NIBRA	Uchwyt pod dachówkę z zamkiem skręcony	97
911090XX	11.5.1/S	Uchwyt pod dachówkę z zamkiem skręcony	44
911091XX	11.5.1/S ROBEN	Uchwyt pod dachówkę z zamkiem skręcony	97
911092XX	11.5.1/S RUPP	Uchwyt pod dachówkę z zamkiem skręcony	97
911093XX	11.5.1/S KORAMIC L-15	Uchwyt pod dachówkę z zamkiem skręcony	97
911094XX	11.5.1/S KORAMIC L-25	Uchwyt pod dachówkę z zamkiem skręcony	97
911095XX	11.5.1/S KORAMIC Z18S	Uchwyt pod dachówkę z zamkiem skręcony	97
911096XX	11.5.1/S BRASS	Uchwyt pod dachówkę z zamkiem skręcony	97
911097XX	11.5.1/S CREATON	Uchwyt pod dachówkę z zamkiem skręcony	97
911098XX	11.5.1/S DOMINO	Uchwyt pod dachówkę z zamkiem skręcony	97
911099XX	11.5.1/S NIBRA	Uchwyt pod dachówkę z zamkiem skręcony	97
911100XX	11.6	Uchwyt do dachówki uniwersalny skręcony	45
911101XX	11.6/S	Uchwyt do dachówki uniwersalny skręcony	45
911102XX	11.7	Uchwyt dachowy GERARD	45
912001XX	12.1	Uchwyt z kołkiem (wkręcany)	34
912002XX	12.2	Uchwyt z kołkiem (wkręcany)	34
912003XX	12.3	Uchwyt z kołkiem (wkręcany)	34
912004XX	12.4	Uchwyt z kołkiem (wkręcany)	34
912006XX	12.6	Uchwyt z kołkiem (wkręcany)	34
912008XX	12.8	Uchwyt z kołkiem (wkręcany)	34
912101XX	12.1.1	Uchwyt do drutu z kołkiem	35
912102XX	12.2.1	Uchwyt do drutu z kołkiem	35
912103XX	12.3.1	Uchwyt do drutu z kołkiem	35
912109XX	12.4.1	Uchwyt do drutu z kołkiem	35
91220101	12.1/P	Uchwyt z kołkiem z plastikiem	34
91220201	12.2/P	Uchwyt z kołkiem z plastikiem	34
91220301	12.3/P	Uchwyt z kołkiem z plastikiem	34
91220401	12.4/P	Uchwyt z kołkiem z plastikiem	34
912303XX	12.3/B	Uchwyt z kołkiem (wkręcany) do bednarki	35
912308XX	12.8/B	Uchwyt z kołkiem (wkręcany) do bednarki	35
912401XX	12.4K	Uchwyt z kołkiem kątowy (wkręcany)	35
912800XX	12.800	Uchwyt z kołkiem (wkręcany)	34
913001XX	13.1	Złącze naciągowe kontrolne	38
914001XX	14.1	Złącze uniwersalne odgałęźne	23
914002XX	14.2	Złącze uniwersalne odgałęźne	23
914003XX	14.3	Złącze uniwersalne odgałęźne	23
914004XX	14.4	Złącze uniwersalne odgałęźne	23
914005XX	14.5	Złącze uniwersalne odgałęźne	23
915001XX	15.1	Uchwyt dachowy z płytką	53
915002XX	15.1/S	Uchwyt dachowy z płytką	53
915003XX	15.1/P	Uchwyt dachowy z płytką z plastikiem	54
915004XX	15.1.1	Uchwyt dachowy z płytką	53
915005XX	15.1.1/S	Uchwyt dachowy z płytką	53
916001XX	16.1	Uchwyt dachowy z płytką MAX	54
916002XX	16.1/S	Uchwyt dachowy z płytką MAX	54
916003XX	16.1/P	Uchwyt dachowy z płytką MAX z plastikiem	54
916004XX	16.1.1	Uchwyt dachowy z płytką MAX	54
916005XX	16.1.1/S	Uchwyt dachowy z płytką MAX	54
917001XX	17.1	Uchwyt dachowy specjalny	55
917002XX	17.2	Uchwyt dachowy specjalny	55
917003XX	17.3	Uchwyt dachowy specjalny	55
920001XX	20.1	Uchwyt szczytowy	50
920002XX	20.1/S	Uchwyt szczytowy	50
920003XX	20.1/P	Uchwyt szczytowy z plastikiem	50
920004XX	20.1.1	Uchwyt szczytowy	50
920005XX	20.1.1/S	Uchwyt szczytowy	50
922001XX	22.1	Uchwyt krzyżowy z płytką	55
922004XX	22.1.1	Uchwyt krzyżowy z płytką	55
924001XX	24.1	Uchwyt dystansowy wbijany	36
924002XX	24.2	Uchwyt dystansowy wbijany	36
924011XX	24.1/GW	Uchwyt dystansowy gwintowany	36
924012XX	24.2/GW	Uchwyt dystansowy gwintowany	36
926000XX	26.0	Uchwyt naprężny	38
926001XX	26.1	Uchwyt naprężny	38
926002XX	26.2	Uchwyt naprężny	38
926003XX	26.3	Uchwyt naprężny	38
927001XX	27.1	Uchwyt naprężny kabłąkowy	39
928001XX	28.1	Rura do naciągu	39
928002XX	28.2	Rura do naciągu	39
928003XX	28.3	Pręt do naciągu	39
928004XX	28.4	Pręt do naciągu	39
929001XX	29.1	Uchwyt betonowy	50
929002XX	29.1/S	Uchwyt betonowy	50
92910101	29.1K	Uchwyt betonowy do koryt kablowych	51
93000111	30.1	Uchwyt betonowy w tworzywie	51
93000211	30.2	Uchwyt betonowy w tworzywie	52
93000311	30.3	Uchwyt z tworzywa	53
93001111	30.1.1	Uchwyt betonowy w tworzywie	51
93002111	30.1.2	Uchwyt betonowy w tworzywie	51
93003111	30.1.3	Podkładka zatrzaskowa	51

Indeks

według nowych numerów katalogowych

Kody produktów posiadających więcej niż jedną wersję materiałową, w indeksie kończą się znakami XX

Nowy nr kat.	Stary nr kat.	Nazwa	Str.
93005111	NOWOŚĆ	Uchwyt betonowy w tworzywie	51
93006111	NOWOŚĆ	Uchwyt betonowy w tworzywie	51
93010311	30.3/M	Pasek mocujący	53
93020111	30.1D PL	Uchwyt betonowy w tworzywie	51
93020311	30.3/P	Pasek mocujący	53
93050211	30.2/W	Uchwyt betonowy w tworzywie	52
93090211	30.2/P	Uchwyt betonowy w tworzywie	52
93200101	32.1	Śruba rzymska oczko-oczko	40
93200201	32.2	Śruba rzymska oczko-oczko	40
93200301	32.3	Śruba rzymska oczko-oczko	40
93200401	32.4	Śruba rzymska oczko-oczko	40
93200501	32.5	Śruba rzymska oczko-oczko	40
93200601	32.6	Śruba rzymska oczko-oczko	40
93400101	34.1	Śruba rzymska hak-hak	40
93400201	34.2	Śruba rzymska hak-hak	40
93400301	34.3	Śruba rzymska hak-hak	40
93400401	34.4	Śruba rzymska hak-hak	40
93400501	34.5	Śruba rzymska hak-hak	40
93400601	34.6	Śruba rzymska hak-hak	40
93500101	35.1	Śruba rzymska hak-oczko	40
93500201	35.2	Śruba rzymska hak-oczko	40
93500301	35.3	Śruba rzymska hak-oczko	40
93500401	35.4	Śruba rzymska hak-oczko	40
93500501	35.5	Śruba rzymska hak-oczko	40
93500601	35.6	Śruba rzymska hak-oczko	40
93600101	36.1	Zacisk linowy	86
93600201	36.2	Zacisk linowy	86
93600301	36.3	Zacisk linowy	86
93600401	36.4	Zacisk linowy	86
93600501	36.5	Zacisk linowy	86
93600601	36.6	Zacisk linowy	86
93600701	36.7	Zacisk linowy	86
93600801	36.8	Zacisk linowy	86
93600901	36.9	Zacisk linowy	86
93700101	37.1	Wspornik odstępowy z wkładką gumową	83
93700201	37.2	Wspornik odstępowy z wkładką gumową	83
93700301	37.3	Wspornik odstępowy z wkładką gumową	83
93700401	37.4	Wspornik odstępowy z wkładką gumową	83
93700501	37.5	Wspornik odstępowy z wkładką gumową	83
93700601	37.6	Wspornik odstępowy z wkładką gumową	83
939001XX	39.1	Osłona przewodu uziemiającego	30
939002XX	39.2	Osłona przewodu uziemiającego	30
94000102	40.1	Uziom prętowy	28
94000302	40.3	Uziom profilowy	28
94000402	40.4	Uziom profilowy	28
941030XX	41.1	Uziom kompletny 3-metrowy	26
941130XX	41.10.1	Uziom kompletny 3-metrowy	26
941230XX	41.1.1	Uziom kompletny 3-metrowy	26
941330XX	41.10	Uziom kompletny 3-metrowy	26
94143002	41.1.1T OG	Uziom kompletny Terra-Grom OG	27
94143004	41.1.1T MI	Uziom kompletny Terra-Grom MI	27
94163004	41.1.2T MI	Uziom kompletny Terra-Grom MI	27
942001XX	42.1	Pręt uziomowy	26
942002XX	42.2	Zacisk wkręcany	26
942003XX	42.3	Głowica	26
942004XX	42.4	Łącznik prętów uziomowych	26
942005XX	42.5	Szpic	26
94201104	42.1.1T MI	Pręt uziomu Terra Grom MI	28
942011XX	42.1.1	Pręt uziomowy	26
94209901	42.3 SDS	Pobijak do uziomów	81
942101XX	42.10	Pręt uziomowy	26
942111XX	42.10.1	Pręt uziomowy	26
942112XX	42.2.1	Zacisk wkręcany	26
942113XX	42.3.1	Głowica	26
942114XX	42.4.1	Łącznik prętów uziomowych	26
942115XX	42.5.1	Szpic	26
94220202	42.2T OG	Zacisk	27
94220203	42.2T CU	Zacisk	28
94220301	42.3T	Głowica	27
94220410	42.4T MS	Łącznik prętów uziomowych	28
94220510	42.5T MS	Szpic	27
94221102	42.1.1T OG	Pręt uziomu Terra Grom OG	27
94232301	42.3.2T	Głowica	28
94232410	42.4.2T MS	Łącznik prętów uziomowych	28
94232510	42.5.2T MS	Szpic	28
94242104	42.1.2T MI	Pręt uziomu Terra Grom MI	28
94242203	42.2.2T CU	Zacisk	28
94301009	43.010	Maszt aluminiowy	60
943013XX	43.13A	Podstawa masztu odgromowego mała	61
943014XX	43.14A	Podstawa masztu odgromowego mała	61
94302009	43.020	Maszt aluminiowy	60
94303009	43.030	Maszt aluminiowy	60
94304009	43.040	Maszt aluminiowy	60
94307001	43.70	Stabilizator masztu	60
94308221	43.82/M	Podkładka do podstawy betonowej	59
94308222	43.82/P	Podkładka do podstawy betonowej	59
943090XX	43.9	Podstawa masztu odgromowego	62
943113XX	43.13B	Podstawa masztu odgromowego mała	61
943114XX	43.14B	Podstawa masztu odgromowego mała	61
943410XX	43.1	Maszt odgromowy z podstawą betonową	58
943420XX	43.2	Maszt odgromowy z podstawą betonową	58
943430XX	43.3	Maszt odgromowy z podstawą betonową	58
943440XX	43.4	Maszt odgromowy z podstawą betonową	58
943810XX	43.1/M	Maszt odgromowy z podstawą metalową	61
943820XX	43.2/M	Maszt odgromowy z podstawą metalową	61
943830XX	43.3/M	Maszt odgromowy z podstawą metalową	61
943840XX	43.4/M	Maszt odgromowy z podstawą metalową	61
943920XX	43.2.1	Maszt odgromowy z podstawą betonową	58
94400101	44.1	Rura wysięgnika	82
94500101	45.1	Wysięgnik stały	82
94600101	46.1	Wysięgnik obrotowy	83
947001XX	47.1	Uchwyt metalowy UJ	85
947002XX	47.2	Uchwyt metalowy UJ	85
947003XX	47.3	Uchwyt metalowy UJ	85
947004XX	47.4	Uchwyt metalowy UJ	85
947005XX	47.5	Uchwyt metalowy UJ	85
947006XX	47.6	Uchwyt metalowy UJ	85
947007XX	47.7	Uchwyt metalowy UJ	85
947008XX	47.8	Uchwyt metalowy UJ	85
948001XX	48.1	Uchwyt metalowy UD	85
948002XX	48.2	Uchwyt metalowy UD	85
948003XX	48.3	Uchwyt metalowy UD	85
948004XX	48.4	Uchwyt metalowy UD	85
948005XX	48.5	Uchwyt metalowy UD	85
948006XX	48.6	Uchwyt metalowy UD	85
948007XX	48.7	Uchwyt metalowy UD	85
948008XX	48.8	Uchwyt metalowy UD	85
94900108	49.1	Obudowa na złącze kontrolne do gruntu	31
95000108	50.1	Obudowa złącza kontrolnego do gruntu	31
95010108	50.A	Pokrywa	31
95020108	50.B	Podstawa	31
95030108	50.C	Element dystansujący	31
95040108	50.D	Dno	31
954001XX	54.1	Złącze trójnikowe	24
955001XX	55.1	Złącze krzyżowe 1-otworowe	24
955002XX	55.2	Złącze krzyżowe 1-otworowe	24
95600109	56.1	Złącze kontrolne AL	24
957001XX	57.1	Złącze klinowe	25
95800101	58.1	Uchwyt wysięgnika	83
95800201	58.2	Uchwyt wysięgnika	83
959001XX	59.1	Uchwyt gąsiorowy uniwersalny G5	48
959002XX	59.2	Uchwyt gąsiorowy uniwersalny G6 z plastikiem	48
959003XX	59.3	Uchwyt gąsiorowy GERARD Corona/Senator	49
959011XX	59.1 MAX	Uchwyt gąsiorowy uniwersalny G5 MAX	49
959012XX	59.2 MAX	Uchwyt gąsiorowy uniwersalny G6 MAX z plast.	49
959021XX	59.1B	Uchwyt uniwersalny	46
959101XX	59.1/S	Uchwyt gąsiorowy uniwersalny G5	48
959103XX	59.3/S	Uchwyt gąsiorowy GERARD Corona/Senator	49
959111XX	59.1/S MAX	Uchwyt gąsiorowy uniwersalny G5 MAX	49
959121XX	59.1B/S	Uchwyt uniwersalny	46
960001XX	60.1	Uchwyt masztu	62
960002XX	60.2	Uchwyt masztu	62
96000401	60.4	Uchwyt cybantowy	64
96000505	60.5	Obejma mocująca	69
96000601	60.6	Uchwyt specjalny do masztu	64
960007XX	60.7/M16	Uchwyt masztu do obejmy	63
960008XX	60.8/M16	Uchwyt masztu do obejmy	63
96100899	61.8	Licznik wyładowań cyfrowy	79
962010XX	62.1	Maszt	62
962020XX	62.2	Maszt	62
962030XX	62.3	Maszt	62
962040XX	62.4	Maszt	62
962050XX	62.5	Maszt	62
962060XX	62.6	Maszt	62
96213005	62.3WVP	Maszt z tworzywa do przewodu wysokonapięciowego	74
96214005	62.4WVP	Maszt z tworzywa do przewodu wysokonapięciowego	74
96224005	62.4WVM	Maszt metalowy do przewodu wysokonapięciowego	75
96225005	62.5WVM	Maszt metalowy do przewodu wysokonapięciowego	75
96226005	62.6WVM	Maszt metalowy do przewodu wysokonapięciowego	75

Indeks

według nowych numerów katalogowych

Kody produktów posiadających więcej niż jedną wersję materiałową, w indeksie kończą się znakami XX

Nowy nr kat.	Stary nr kat.	Nazwa	Str.
96227005	62.7WVM	Maszt metalowy do przewodu wysokonapięciowego	75
963001XX	63.1	Uchwyt dystansowy przykręcany	36
963002XX	63.2	Uchwyt dystansowy przykręcany	36
963041XX	63.1/P	Uchwyt dystansowy przykręcany z plastikiem	36
964008XX	64.08	Uchwyt do rury spustowej	37
964010XX	64.10	Uchwyt do rury spustowej	37
964090XX	64.1	Obejma uziemiająca	31
964091XX	64.2	Obejma uziemiająca	31
964092XX	64.3	Obejma uziemiająca	31
964093XX	64.4	Obejma uziemiająca	31
964108XX	64.08/S	Uchwyt do rury spustowej	37
964110XX	64.10/S	Uchwyt do rury spustowej	37
964208XX	64.08/P	Uchwyt do rury spustowej z plastikiem	37
964210XX	64.10/P	Uchwyt do rury spustowej z plastikiem	37
96432105	64.1/U NI	Obejma uniwersalna nierdzewna	37
96432205	64.2/U NI	Obejma uniwersalna nierdzewna	37
965040XX	65.4	Maszt odgromowy na trójnogu	59
965050XX	65.5	Maszt odgromowy na trójnogu	59
965060XX	65.6	Maszt odgromowy na trójnogu	59
965070XX	65.7	Maszt odgromowy na trójnogu	59
96508005	65.8 NI	Maszt na podstawie pięcioramiennej	59
96509005	65.9 NI	Maszt na podstawie pięcioramiennej	59
96514005	65.4Zi	Maszt odgromowy ze zwodem izolowanym	65
96515005	65.5Zi	Maszt odgromowy ze zwodem izolowanym	65
96516005	65.6Zi	Maszt odgromowy ze zwodem izolowanym	65
96517005	65.7Zi	Maszt odgromowy ze zwodem izolowanym	65
96530001	65.R	Zestaw regulacyjny do masztu	60
96531005	65.10 NI	Maszt na podstawie pięcioramiennej	59
96540001	65.R.1	Zestaw regulacyjny do masztu	60
96544005	65.4.1Zi	Maszt odgromowy ze zwodem izolowanym	65
96545005	65.5.1Zi	Maszt odgromowy ze zwodem izolowanym	65
96546005	65.6.1Zi	Maszt odgromowy ze zwodem izolowanym	65
96547005	65.7.1ZI	Maszt odgromowy ze zwodem izolowanym	65
96564005	65.4/M	Maszt odgromowy z podstawą metalową	61
96565005	65.5/M	Maszt odgromowy z podstawą metalową	61
96566005	65.6/M	Maszt odgromowy z podstawą metalową	61
96567005	65.7/M	Maszt odgromowy z podstawą metalową	61
96574005	65.4WVM	Maszt wysokonapięciowy na trójnogu	75
96575005	65.5WVM	Maszt wysokonapięciowy na trójnogu	75
96576005	65.6WVM	Maszt wysokonapięciowy na trójnogu	75
96577005	65.7WVM	Maszt wysokonapięciowy na trójnogu	75
96600102	66.1	Adapter słupa oświetleniowego	65
96700105	67.1/M8	Obejma uniwersalna podwójna do rurociągu	70
96700205	67.2/M8	Obejma uniwersalna podwójna do rurociągu	70
96700305	67.3/M8	Obejma uniwersalna podwójna do rurociągu	70
96701105	67.1/M16	Obejma uniwersalna podwójna do rurociągu	70
96701205	67.2/M16	Obejma uniwersalna podwójna do rurociągu	70
96701305	67.3/M16	Obejma uniwersalna podwójna do rurociągu	70
96800108	68.1/B	Skrzynka kontrolna do elewacji	41
96800208	68.2/B	Skrzynka kontrolna do elewacji	41
968003XX	68.3	Drzwiczki rewizyjne	41
96801108	68.1/SZ	Skrzynka kontrolna do elewacji	41
96801208	68.2/SZ	Skrzynka kontrolna do elewacji	41
96801408	68.4/B	Skrzynka kontrolna do elewacji	41
96802408	68.4/SZ	Skrzynka kontrolna do elewacji	41
96803408	68.4/K	Skrzynka kontrolna do elewacji	41
96804408	68.4/BR	Skrzynka kontrolna do elewacji	41
96900101	69.1	Sonda instalacyjna	85
96900201	69.2	Sonda instalacyjna	85
970010XX	70.10	Iglica kominowa	63
970015XX	70.15	Iglica kominowa	63
970020XX	70.20	Iglica kominowa	63
970030XX	70.30	Iglica kominowa	63
97111009	71.10/1	Iglica gąsiorowa pojedyncza	63
971001XX	71.1	Wspornik uziomowy do bednarki	29
97101009	71.10	Iglica gąsiorowa podwójna	64
97101509	71.15	Iglica gąsiorowa podwójna	64
97102009	71.20	Iglica gąsiorowa podwójna	64
972001XX	72.1	Złącze oznacznikowe	25
97300105	73.1	Połączenie uziemiające	29
97300205	73.2	Połączenie uziemiające	29
97300305	73.3	Połączenie uziemiające	29
974001XX	74.1	Uchwyt do bednarki ze śrubą dociskową	30
974002XX	74.2	Uchwyt do bednarki	30
974012XX	74.2.1	Uchwyt do bednarki	30
97500101	75.1	Śruba hakowa	84
97500201	75.2	Śruba hakowa	84
97500301	75.3	Śruba hakowa	84
97500501	75.4	Śruba hakowa	84
97500601	75.5	Śruba hakowa	84
97500701	75.6	Śruba hakowa	84
97500801	75.7	Śruba hakowa	84
97500901	75.8	Śruba hakowa	84
97501001	75.9	Śruba hakowa	84
97501101	75.10	Śruba hakowa	84
97511101	75.11	Śruba hakowa	84
97511201	75.12	Śruba hakowa	84
97511301	75.13	Śruba hakowa	84
97511401	75.14	Śruba hakowa	84
97511501	75.15	Śruba hakowa	84
97511601	75.16	Śruba hakowa	84
97511701	75.17	Śruba hakowa	84
97511801	75.18	Śruba hakowa	84
97700105	77.1/M8	Obejma uniwersalna pojedyncza do rurociągu	69
97700205	77.2/M8	Obejma uniwersalna pojedyncza do rurociągu	69
97700305	77.3/M8	Obejma uniwersalna pojedyncza do rurociągu	69
97701105	77.1/M16	Obejma uniwersalna pojedyncza do rurociągu	69
97701205	77.2/M16	Obejma uniwersalna pojedyncza do rurociągu	69
97701305	77.3/M16	Obejma uniwersalna pojedyncza do rurociągu	69
97900029	79.100	Drążek izolacyjny	66
97900729	79.075	Drążek izolacyjny	66
97901529	79.150	Drążek izolacyjny	66
97920029	79.200	Drążek izolacyjny	66
98000101	80.1	Końcówka drążka	67
98000201	80.2	Końcówka drążka	67
98000301	80.3	Końcówka drążka	67
98010002	80.100	Wspornik izolowany zwodu pionowego	66
98100101	81.1	Łącznik prosty	67
98200101	82.1	Łącznik przegubowy	67
98300401	83.4	Uchwyt drążka okrągły	69
98300601	83.6	Uchwyt drążka okrągły	69
98400101	84.1	Uchwyt drążka płaski	68
98400201	84.2	Uchwyt do drutu	68
984003XX	84.3	Uchwyt drążka płaski duży	68
98500101	85.1	Uchwyt do podstaw betonowych	80
98600101	86.1	Uchwyt do prostowania drutu	76
987001XX	87.1	Uchwyt naciągowy boczny	55
987002XX	87.2	Uchwyt naciągowy prosty	56
988001XX	88.1	Uchwyt naciągowy poziomy	56
99200199	92.1	Szyna ekwipotencjalna	32
99300199	93.1	Klej montażowy ELKO-FIX	77
99401099	94.10	Masa klejąca	77
99500199	95.1	Wazelina techniczna	77
996001XX	96.0	Uchwyt do drutu na felc	47
996002XX	96.1	Uchwyt do drutu na felc	47
99602109	96.0/D AL	Uchwyt na felc uniwersalny duży	47
99603109	96.0/M AL	Uchwyt na felc uniwersalny mały	48
996101XX	96.0/P	Uchwyt do drutu na felc z plastikiem	47
99800101	98.1	Dodatkowa podkładka	76
999001XX	99.1	Wkręt farmerski do drewna	76
999002XX	99.2	Wkręt farmerski do drewna	76
999101XX	99.1/B	Wkręt farmerski do blachy	76

Indeks

według starych numerów katalogowych

Kody produktów posiadających więcej niż jedną wersję materiałową, w indeksie kończą się znakami XX

Stary nr kat.	Nowy nr kat.	Nazwa	Str.
1.1	901001XX	Złącze krzyżowe 4-otworowe	20
1.2	901002XX	Złącze krzyżowe 4-otworowe	20
2.1	902001XX	Złącze krzyżowe 2-otworowe	20
2.2	902002XX	Złącze krzyżowe 2-otworowe	20
3.1	903001XX	Złącze rynnowe	21
3.1/S	903002XX	Złącze rynnowe	21
4.1	904001XX	Złącze kontrone 4-otworowe	21
5.1	905001XX	Złącze kontrolne 2-otworowe	21
6.1	906001XX	Złącze kontrolne drut-drut	22
7.1	907001XX	Złącze uniwersalne 2-elementowe	22
7.1R	907101XX	Złącze przelotowe	22
7.2R	907102XX	Złącze przelotowe	22
8.1	908001XX	Złącze uniwersalne 3-elementowe	23
9.1	909001XX	Złącze ziemne	23
9.2	909002XX	Złącze ziemne	23
10.1	910001XX	Uchwyt kątowy	42
10.1/S	910011XX	Uchwyt kątowy	42
10.1/P	910020XX	Uchwyt kątowy z plastikiem	43
10.1.1	910007XX	Uchwyt kątowy	42
10.1.1/S	910016XX	Uchwyt kątowy	42
10.2	910002XX	Uchwyt pod dachówkę	42
10.2/S	910012XX	Uchwyt pod dachówkę	42
10.2/Z	910024XX	Uchwyt pod dachówkę z zaczepem	43
10.2/Z/P	910037XX	Uchwyt pod dachówkę z zaczepem	43
10.2/Z/S	910030XX	Uchwyt pod dachówkę z zaczepem	43
10.2.1	910008XX	Uchwyt pod dachówkę	42
10.2.1/S	910017XX	Uchwyt pod dachówkę	42
10.2.1/Z	910027XX	Uchwyt pod dachówkę z zaczepem	43
10.2.1/Z/S	910033XX	Uchwyt pod dachówkę z zaczepem	43
10.3	910003XX	Uchwyt pod dachówkę	42
10.3/S	910013XX	Uchwyt pod dachówkę	42
10.3/Z	910025XX	Uchwyt pod dachówkę z zaczepem	43
10.3/Z/P	910038XX	Uchwyt pod dachówkę z zaczepem z plastikiem	43
10.3/Z/S	910031XX	Uchwyt pod dachówkę z zaczepem	43
10.3.1	910009XX	Uchwyt pod dachówkę	42
10.3.1/S	910018XX	Uchwyt pod dachówkę	42
10.3.1/Z	910028XX	Uchwyt pod dachówkę z zaczepem	43
10.3.1/Z/S	910034XX	Uchwyt pod dachówkę z zaczepem	43
10.4/Z	910026XX	Uchwyt pod dachówkę z zaczepem	43
10.4/Z/P	910039XX	Uchwyt pod dachówkę z zaczepem z plastikiem	43
10.4/Z/S	910032XX	Uchwyt pod dachówkę z zaczepem	43
10.4.1/Z	910029XX	Uchwyt pod dachówkę z zaczepem	43
10.4.1/Z/S	910035XX	Uchwyt pod dachówkę z zaczepem	43
10.5	910050XX	Uchwyt pod dachówkę z zamkiem	44
10.5 BRASS	910056XX	Uchwyt pod dachówkę z zamkiem	97
10.5 CREATON	910057XX	Uchwyt pod dachówkę z zamkiem	97
10.5 DOMINO	910058XX	Uchwyt pod dachówkę z zamkiem	97
10.5 KORAMIC L-15	910053XX	Uchwyt pod dachówkę z zamkiem	97
10.5 KORAMIC L-25	910054XX	Uchwyt pod dachówkę z zamkiem	97
10.5 KORAMIC Z18S	910055XX	Uchwyt pod dachówkę z zamkiem	97
10.5 NIBRA	910059XX	Uchwyt pod dachówkę z zamkiem	97
10.5 ROBEN	910051XX	Uchwyt pod dachówkę z zamkiem	97
10.5 RUPP	910052XX	Uchwyt pod dachówkę z zamkiem	97
10.5/S	910060XX	Uchwyt pod dachówkę z zamkiem	44
10.5/S BRASS	910066XX	Uchwyt pod dachówkę z zamkiem	97
10.5/S CREATON	910067XX	Uchwyt pod dachówkę z zamkiem	97
10.5/S DOMINO	910068XX	Uchwyt pod dachówkę z zamkiem	97
10.5/S KORAMIC L-15	910063XX	Uchwyt pod dachówkę z zamkiem	97
10.5/S KORAMIC L-25	910064XX	Uchwyt pod dachówkę z zamkiem	97
10.5/S KORAMIC Z18S	910065XX	Uchwyt pod dachówkę z zamkiem	97
10.5/S NIBRA	910069XX	Uchwyt pod dachówkę z zamkiem	97
10.5/S ROBEN	910061XX	Uchwyt pod dachówkę z zamkiem	97
10.5/S RUPP	910062XX	Uchwyt pod dachówkę z zamkiem	97
10.5.1	910080XX	Uchwyt pod dachówkę z zamkiem	44
10.5.1 BRASS	910086XX	Uchwyt pod dachówkę z zamkiem	97
10.5.1 CREATON	910087XX	Uchwyt pod dachówkę z zamkiem	97
10.5.1 DOMINO	910088XX	Uchwyt pod dachówkę z zamkiem	97
10.5.1 KORAMIC L-15	910083XX	Uchwyt pod dachówkę z zamkiem	97
10.5.1 KORAMIC L-25	910084XX	Uchwyt pod dachówkę z zamkiem	97
10.5.1 KORAMIC Z18S	910085XX	Uchwyt pod dachówkę z zamkiem	97
10.5.1 NIBRA	910089XX	Uchwyt pod dachówkę z zamkiem	97
10.5.1 ROBEN	910081XX	Uchwyt pod dachówkę z zamkiem	97
10.5.1 RUPP	910082XX	Uchwyt pod dachówkę z zamkiem	97
10.5.1/S	910090XX	Uchwyt pod dachówkę z zamkiem	44
10.5.1/S BRASS	910096XX	Uchwyt pod dachówkę z zamkiem	97
10.5.1/S CREATON	910097XX	Uchwyt pod dachówkę z zamkiem	97
10.5.1/S DOMINO	910098XX	Uchwyt pod dachówkę z zamkiem	97
10.5.1/S KORAMIC L-15	910093XX	Uchwyt pod dachówkę z zamkiem	97
10.5.1/S KORAMIC L-25	910094XX	Uchwyt pod dachówkę z zamkiem	97
10.5.1/S KORAMIC Z18S	910095XX	Uchwyt pod dachówkę z zamkiem	97
10.5.1/S NIBRA	910099XX	Uchwyt pod dachówkę z zamkiem	97
10.5.1/S ROBEN	910091XX	Uchwyt pod dachówkę z zamkiem	97
10.5.1/S RUPP	910092XX	Uchwyt pod dachówkę z zamkiem	97
10.6	910100XX	Uchwyt do dachówki uniwersalny	45
10.6/S	910101XX	Uchwyt do dachówki uniwersalny	45
10.10	910040XX	Uchwyt uniwersalny taśmowy	46
10.10/P	91004101	Uchwyt uniwersalny taśmowy	46
11.1	911001XX	Uchwyt kątowy skręcony	42
11.1/S	911011XX	Uchwyt kątowy skręcony	42
11.1.1	911007XX	Uchwyt kątowy skręcony	42
11.1.1/S	911016XX	Uchwyt kątowy skręcony	42
11.2	911002XX	Uchwyt pod dachówkę skręcony	42
11.2/S	911012XX	Uchwyt pod dachówkę skręcony	42
11.2/Z	911024XX	Uchwyt pod dachówkę z zaczepem skręcony	44
11.2/Z/S	911030XX	Uchwyt pod dachówkę z zaczepem skręcony	44
11.2.1	911008XX	Uchwyt pod dachówkę skręcony	42
11.2.1/S	911017XX	Uchwyt pod dachówkę skręcony	42
11.2.1/Z	911027XX	Uchwyt pod dachówkę z zaczepem skręcony	44
11.2.1/Z/S	911033XX	Uchwyt pod dachówkę z zaczepem skręcony	44
11.3	911003XX	Uchwyt pod dachówkę skręcony	42
11.3/S	911013XX	Uchwyt pod dachówkę skręcony	42
11.3/Z	911025XX	Uchwyt pod dachówkę z zaczepem skręcony	44
11.3/Z/S	911031XX	Uchwyt pod dachówkę z zaczepem skręcony	44
11.3.1	911009XX	Uchwyt pod dachówkę skręcony	42
11.3.1/S	911018XX	Uchwyt pod dachówkę skręcony	42
11.3.1/Z	911028XX	Uchwyt pod dachówkę z zaczepem skręcony	44
11.3.1/Z/S	911034XX	Uchwyt pod dachówkę z zaczepem skręcony	44
11.4/Z	911026XX	Uchwyt pod dachówkę z zaczepem skręcony	44
11.4/Z/S	911032XX	Uchwyt pod dachówkę z zaczepem skręcony	44
11.4.1/Z	911029XX	Uchwyt pod dachówkę z zaczepem skręcony	44
11.4.1/Z/S	911035XX	Uchwyt pod dachówkę z zaczepem skręcony	44
11.5	911050XX	Uchwyt pod dachówkę z zamkiem skręcony	44
11.5 BRASS	911056XX	Uchwyt pod dachówkę z zamkiem skręcony	97
11.5 CREATON	911057XX	Uchwyt pod dachówkę z zamkiem skręcony	97
11.5 DOMINO	911058XX	Uchwyt pod dachówkę z zamkiem skręcony	97
11.5 KORAMIC L-15	911053XX	Uchwyt pod dachówkę z zamkiem skręcony	97
11.5 KORAMIC L-25	911054XX	Uchwyt pod dachówkę z zamkiem skręcony	97
11.5 KORAMIC Z18S	911055XX	Uchwyt pod dachówkę z zamkiem skręcony	97
11.5 NIBRA	911059XX	Uchwyt pod dachówkę z zamkiem skręcony	97
11.5 ROBEN	911051XX	Uchwyt pod dachówkę z zamkiem skręcony	97
11.5 RUPP	911052XX	Uchwyt pod dachówkę z zamkiem skręcony	97
11.5/S	911060XX	Uchwyt pod dachówkę z zamkiem skręcony	44
11.5/S BRASS	911067XX	Uchwyt pod dachówkę z zamkiem skręcony	97
11.5/S CREATON	911067XX	Uchwyt pod dachówkę z zamkiem skręcony	97
11.5/S DOMINO	911068XX	Uchwyt pod dachówkę z zamkiem skręcony	97
11.5/S KORAMIC L-15	911063XX	Uchwyt pod dachówkę z zamkiem skręcony	97
11.5/S KORAMIC L-25	911064XX	Uchwyt pod dachówkę z zamkiem skręcony	97
11.5/S KORAMIC Z18S	911065XX	Uchwyt pod dachówkę z zamkiem skręcony	97
11.5/S NIBRA	911069XX	Uchwyt pod dachówkę z zamkiem skręcony	97
11.5/S ROBEN	911061XX	Uchwyt pod dachówkę z zamkiem skręcony	97
11.5/S RUPP	911062XX	Uchwyt pod dachówkę z zamkiem skręcony	97
11.5.1	911080XX	Uchwyt pod dachówkę z zamkiem skręcony	44
11.5.1 BRASS	911086XX	Uchwyt pod dachówkę z zamkiem skręcony	97
11.5.1 CREATON	911087XX	Uchwyt pod dachówkę z zamkiem skręcony	97
11.5.1 DOMINO	911088XX	Uchwyt pod dachówkę z zamkiem skręcony	97
11.5.1 KORAMIC L-15	911083XX	Uchwyt pod dachówkę z zamkiem skręcony	97
11.5.1 KORAMIC L-25	911084XX	Uchwyt pod dachówkę z zamkiem skręcony	97
11.5.1 KORAMIC Z18S	911085XX	Uchwyt pod dachówkę z zamkiem skręcony	97
11.5.1 NIBRA	911089XX	Uchwyt pod dachówkę z zamkiem skręcony	97

Indeks

według starych numerów katalogowych

Kody produktów posiadających więcej niż jedną wersję materiałową, w indeksie kończą się znakami XX

Stary nr kat.	Nowy nr kat.	Nazwa	Str.
11.5.1 ROBEN	911081XX	Uchwyt pod dachówkę z zamkiem skręcony	97
11.5.1 RUPP	911082XX	Uchwyt pod dachówkę z zamkiem skręcony	97
11.5.1/S	911090XX	Uchwyt pod dachówkę z zamkiem skręcony	44
11.5.1/S BRASS	911096XX	Uchwyt pod dachówkę z zamkiem skręcony	97
11.5.1/S CREATON	911097XX	Uchwyt pod dachówkę z zamkiem skręcony	97
11.5.1/S DOMINO	911098XX	Uchwyt pod dachówkę z zamkiem skręcony	97
11.5.1/S KORAMIC L-15	911093XX	Uchwyt pod dachówkę z zamkiem skręcony	97
11.5.1/S KORAMIC L-25	911094XX	Uchwyt pod dachówkę z zamkiem skręcony	97
11.5.1/S KORAMIC Z18S	911095XX	Uchwyt pod dachówkę z zamkiem skręcony	97
11.5.1/S NIBRA	911099XX	Uchwyt pod dachówkę z zamkiem skręcony	97
11.5.1/S ROBEN	911091XX	Uchwyt pod dachówkę z zamkiem skręcony	97
11.5.1/S RUPP	911092XX	Uchwyt pod dachówkę z zamkiem skręcony	97
11.6	911100XX	Uchwyt do dachówki uniwersalny skręcony	45
11.6/S	911101XX	Uchwyt do dachówki uniwersalny skręcony	45
11.7	911102XX	Uchwyt dachowy GERARD	45
12.1	912001XX	Uchwyt z kołkiem (wkręcany)	34
12.1/P	91220101	Uchwyt z kołkiem z plastikiem	34
12.1.1	912101XX	Uchwyt do drutu z kołkiem	35
12.2	912002XX	Uchwyt z kołkiem (wkręcany)	34
12.2/P	91220201	Uchwyt z kołkiem z plastikiem	34
12.2.1	912102XX	Uchwyt do drutu z kołkiem	35
12.3	912003XX	Uchwyt z kołkiem (wkręcany)	34
12.3/B	912303XX	Uchwyt z kołkiem (wkręcany) do bednarki	35
12.3/P	91220301	Uchwyt z kołkiem z plastikiem	34
12.3.1	912103XX	Uchwyt do drutu z kołkiem	35
12.4	912004XX	Uchwyt z kołkiem (wkręcany)	34
12.4/P	91220401	Uchwyt z kołkiem z plastikiem	34
12.4K	912401XX	Uchwyt z kołkiem kątowy (wkręcany)	35
12.4.1	912109XX	Uchwyt do drutu z kołkiem	35
12.6	912006XX	Uchwyt z kołkiem (wkręcany)	34
12.8	912008XX	Uchwyt z kołkiem (wkręcany)	34
12.8/B	912308XX	Uchwyt z kołkiem (wkręcany) do bednarki	35
12.800	912800XX	Uchwyt z kołkiem (wkręcany)	34
13.1	913001XX	Złącze naciągowe kontrolne	38
14.1	914001XX	Złącze uniwersalne odgałęźne	23
14.2	914002XX	Złącze uniwersalne odgałęźne	23
14.3	914003XX	Złącze uniwersalne odgałęźne	23
14.4	914004XX	Złącze uniwersalne odgałęźne	23
14.5	914005XX	Złącze uniwersalne odgałęźne	23
15.1	915001XX	Uchwyt dachowy z płytką	53
15.1/P	915003XX	Uchwyt dachowy z płytką z plastikiem	54
15.1/S	915002XX	Uchwyt dachowy z płytką	53
15.1.1	915004XX	Uchwyt dachowy z płytką	53
15.1.1/S	915005XX	Uchwyt dachowy z płytką	53
16.1	916001XX	Uchwyt dachowy z płytką MAX	54
16.1/P	916003XX	Uchwyt dachowy z płytką MAX z plastikiem	54
16.1/S	916002XX	Uchwyt dachowy z płytką MAX	54
16.1.1	916004XX	Uchwyt dachowy z płytką MAX	54
16.1.1/S	916005XX	Uchwyt dachowy z płytką MAX	54
17.1	917001XX	Uchwyt dachowy specjalny	55
17.2	917002XX	Uchwyt dachowy specjalny	55
17.3	917003XX	Uchwyt dachowy specjalny	55
20.1	920001XX	Uchwyt szczytowy	50
20.1/P	920003XX	Uchwyt szczytowy z plastikiem	50
20.1/S	920002XX	Uchwyt szczytowy	50
20.1.1	920004XX	Uchwyt szczytowy	50
20.1.1/S	920005XX	Uchwyt szczytowy	50
22.1	922001XX	Uchwyt krzyżowy z płytką	55
22.1.1	922004XX	Uchwyt krzyżowy z płytką	55
24.1	924001XX	Uchwyt dystansowy wbijany	36
24.1/GW	924011XX	Uchwyt dystansowy gwintowany	36
24.2	924002XX	Uchwyt dystansowy wbijany	36
24.2/GW	924012XX	Uchwyt dystansowy gwintowany	36
26.0	926000XX	Uchwyt naprężny	38
26.1	926001XX	Uchwyt naprężny	38
26.2	926002XX	Uchwyt naprężny	38
26.3	926003XX	Uchwyt naprężny	38
27.1	927001XX	Uchwyt naprężny kabłąkowy	39
28.1	928001XX	Rura do naciągu	39
28.2	928002XX	Rura do naciągu	39
28.3	928003XX	Pręt do naciągu	39
28.4	928004XX	Pręt do naciągu	39
29.1	929001XX	Uchwyt betonowy	50
29.1K	92910101	Uchwyt betonowy do koryt kablowych	51
29.1/S	929002XX	Uchwyt betonowy	50
30.1	93000111	Uchwyt betonowy w tworzywie	51
30.1D PL	93020111	Uchwyt betonowy w tworzywie	51
30.1.1	93001111	Uchwyt betonowy w tworzywie	51
30.1.2	93002111	Uchwyt betonowy w tworzywie	51
30.1.3	93003111	Podkładka zatrzaskowa	51
30.1.5	93005111	Uchwyt betonowy w tworzywie	51
30.1.6	93006111	Uchwyt betonowy w tworzywie	51
30.2	93000211	Uchwyt betonowy w tworzywie	52
30.2/P	93090211	Uchwyt betonowy w tworzywie	52
30.2/W	93050211	Uchwyt betonowy w tworzywie	52
30.3	93000311	Uchwyt z tworzywa	53
30.3/M	93010311	Pasek mocujący	53
30.3/P	93020311	Pasek mocujący	53
32.1	93200101	Śruba rzymska oczko-oczko	40
32.2	93200201	Śruba rzymska oczko-oczko	40
32.3	93200301	Śruba rzymska oczko-oczko	40
32.4	93200401	Śruba rzymska oczko-oczko	40
32.5	93200501	Śruba rzymska oczko-oczko	40
32.6	93200601	Śruba rzymska oczko-oczko	40
34.1	93400101	Śruba rzymska hak-hak	40
34.2	93400201	Śruba rzymska hak-hak	40
34.3	93400301	Śruba rzymska hak-hak	40
34.4	93400401	Śruba rzymska hak-hak	40
34.5	93400501	Śruba rzymska hak-hak	40
34.6	93400601	Śruba rzymska hak-hak	40
35.1	93500101	Śruba rzymska hak-oczko	40
35.2	93500201	Śruba rzymska hak-oczko	40
35.3	93500301	Śruba rzymska hak-oczko	40
35.4	93500401	Śruba rzymska hak-oczko	40
35.5	93500501	Śruba rzymska hak-oczko	40
35.6	93500601	Śruba rzymska hak-oczko	40
36.1	93600101	Zacisk linowy	86
36.2	93600201	Zacisk linowy	86
36.3	93600301	Zacisk linowy	86
36.4	93600401	Zacisk linowy	86
36.5	93600501	Zacisk linowy	86
36.6	93600601	Zacisk linowy	86
36.7	93600701	Zacisk linowy	86
36.8	93600801	Zacisk linowy	86
36.9	93600901	Zacisk linowy	86
37.1	93700101	Wspornik odstępowy z wkładką gumową	83
37.2	93700201	Wspornik odstępowy z wkładką gumową	83
37.3	93700301	Wspornik odstępowy z wkładką gumową	83
37.4	93700401	Wspornik odstępowy z wkładką gumową	83
37.5	93700501	Wspornik odstępowy z wkładką gumową	83
37.6	93700601	Wspornik odstępowy z wkładką gumową	83
39.1	939001XX	Osłona przewodu uziemiającego	30
39.2	939002XX	Osłona przewodu uziemiającego	30
40.1	94000102	Uziom prętowy	28
40.3	94000302	Uziom profilowy	28
40.4	94000402	Uziom profilowy	28
41.1	941030XX	Uziom kompletny 3-metrowy	26
41.1.1	941230XX	Uziom kompletny 3-metrowy	26
41.1.1T MI	94143004	Uziom kompletny Terra-Grom MI	27
41.1.1T OG	94143002	Uziom kompletny Terra-Grom OG	27
41.1.2T MI	94163004	Uziom kompletny Terra-Grom MI	27
41.10	941330XX	Uziom kompletny 3-metrowy	26
41.10.1	941130XX	Uziom kompletny 3-metrowy	26
42.1	942001XX	Pręt uziomowy	26
42.1.1	942011XX	Pręt uziomowy	26
42.1.1T MI	94201104	Pręt uziomu Terra Grom MI	28
42.1.1T OG	94221102	Pręt uziomu Terra Grom OG	27
42.1.2T MI	94242104	Pręt uziomu Terra Grom MI	28
42.2	942002XX	Zacisk wkręcany	26
42.2.1	942112XX	Zacisk wkręcany	26
42.2.2T CU	94242203	Zacisk	28
42.2T CU	94220203	Zacisk	28
42.2T OG	94220202	Zacisk	27
42.3	942003XX	Głowica	26
42.3 SDS	94209901	Pobijak do uziomów	81
42.3T	94220301	Głowica	27
42.3.1	942113XX	Głowica	26
42.3.2T	94232301	Głowica	28
42.4	942004XX	Łącznik prętów uziomowych	26
42.4.1	942114XX	Łącznik prętów uziomowych	26
42.4.2T MS	94232410	Łącznik prętów uziomowych	28
42.4T MS	94220410	Łącznik prętów uziomowych	28
42.5	942005XX	Szpic	26
42.5T MS	94220510	Szpic	27
42.5.1	942115XX	Szpic	26
42.5.2T MS	94232510	Szpic	28
42.10	942101XX	Pręt uziomowy	26
42.10.1	942111XX	Pręt uziomowy	26
43.010	94301009	Maszt aluminiowy	60
43.020	94302009	Maszt aluminiowy	60

Indeks

według starych numerów katalogowych

Kody produktów posiadających więcej niż jedną wersję materiałową, w indeksie kończą się znakami XX

Stary nr kat.	Nowy nr kat.	Nazwa	Str.
43.030	94303009	Maszt aluminiowy	60
43.040	94304009	Maszt aluminiowy	60
43.1	943410XX	Maszt odgromowy z podstawą betonową	58
43.1/M	943810XX	Maszt odgromowy z podstawą metalową	61
43.13A	943013XX	Podstawa masztu odgromowego mała	61
43.13B	943113XX	Podstawa masztu odgromowego mała	61
43.14A	943014XX	Podstawa masztu odgromowego mała	61
43.14B	943114XX	Podstawa masztu odgromowego mała	61
43.2	943420XX	Maszt odgromowy z podstawą betonową	58
43.2/M	943820XX	Maszt odgromowy z podstawą metalową	61
43.2.1	943920XX	Maszt odgromowy z podstawą betonową	58
43.3	943430XX	Maszt odgromowy z podstawą betonową	58
43.3/M	943830XX	Maszt odgromowy z podstawą metalową	61
43.4	943440XX	Maszt odgromowy z podstawą betonową	58
43.4/M	943840XX	Maszt odgromowy z podstawą metalową	61
43.70	94307001	Stabilizator masztu	60
43.82/M	94308221	Podkładka do podstawy betonowej	59
43.82/P	94308222	Podkładka do podstawy betonowej	59
43.9	943090XX	Podstawa masztu odgromowego	62
44.1	94400101	Rura wysięgnika	82
45.1	94500101	Wysięgnik stały	82
46.1	94600101	Wysięgnik obrotowy	83
47.1	947001XX	Uchwyt metalowy UJ	85
47.2	947002XX	Uchwyt metalowy UJ	85
47.3	947003XX	Uchwyt metalowy UJ	85
47.4	947004XX	Uchwyt metalowy UJ	85
47.5	947005XX	Uchwyt metalowy UJ	85
47.6	947006XX	Uchwyt metalowy UJ	85
47.7	947007XX	Uchwyt metalowy UJ	85
47.8	947008XX	Uchwyt metalowy UJ	85
48.1	948001XX	Uchwyt metalowy UD	85
48.2	948002XX	Uchwyt metalowy UD	85
48.3	948003XX	Uchwyt metalowy UD	85
48.4	948004XX	Uchwyt metalowy UD	85
48.5	948005XX	Uchwyt metalowy UD	85
48.6	948006XX	Uchwyt metalowy UD	85
48.7	948007XX	Uchwyt metalowy UD	85
48.8	948008XX	Uchwyt metalowy UD	85
49.1	94900108	Obudowa na złącze kontrolne do gruntu	31
50.1	95000108	Obudowa złącza kontrolnego do gruntu	31
50.A	95010108	Pokrywa	31
50.B	95020108	Podstawa	31
50.C	95030108	Element dystansujący	31
50.D	95040108	Dno	31
54.1	954001XX	Złącze trójnikowe	24
55.1	955001XX	Złącze krzyżowe 1-otworowe	24
55.2	955002XX	Złącze krzyżowe 1-otworowe	24
56.1	95600109	Złącze kontrolne AL	24
57.1	957001XX	Złącze klinowe	25
58.1	95800101	Uchwyt wysięgnika	83
58.2	95800201	Uchwyt wysięgnika	83
59.1	959001XX	Uchwyt gąsiorowy uniwersalny G5	48
59.1B	959021XX	Uchwyt uniwersalny	46
59.1B/S	959121XX	Uchwyt uniwersalny	46
59.1 MAX	959011XX	Uchwyt gąsiorowy uniwersalny G5 MAX	49
59.1/S	959101XX	Uchwyt gąsiorowy uniwersalny G5	48
59.1/S MAX	959111XX	Uchwyt gąsiorowy uniwersalny G5 MAX	49
59.2	959002XX	Uchwyt gąsiorowy uniwersalny G6 z plastikiem	48
59.2 MAX	959012XX	Uchwyt gąsiorowy uniwersalny G6 MAX z plast.	49
59.3	959003XX	Uchwyt gąsiorowy GERARD Corona/Senator	49
59.3/S	959103XX	Uchwyt gąsiorowy GERARD Corona/Senator	49
60.1	960001XX	Uchwyt masztu	62
60.2	960002XX	Uchwyt masztu	62
60.4	96000401	Uchwyt cybantowy	64
60.5	96000505	Obejma mocująca	69
60.6	96000601	Uchwyt specjalny do masztu	64
60.7/M16	960007XX	Uchwyt masztu do obejmy	63
60.8/M16	960008XX	Uchwyt masztu do obejmy	63
61.8	96100899	Licznik wyładowań cyfrowy	79
62.1	962010XX	Maszt	62
62.2	962020XX	Maszt	62
62.3	962030XX	Maszt	62
62.3WVP	96213005	Maszt z tworzywa do przewodu wysokonapięciowego	74
62.4	962040XX	Maszt	62
62.4WVM	96224005	Maszt metalowy do przewodu wysokonapięciowego	75
62.4WVP	96214005	Maszt z tworzywa do przewodu wysokonapięciowego	74
62.5	962050XX	Maszt	62
62.5WVM	96225005	Maszt metalowy do przewodu wysokonapięciowego	75
62.6	962060XX	Maszt	62
62.6WVM	96226005	Maszt metalowy do przewodu wysokonapięciowego	75
62.7WVM	96227005	Maszt metalowy do przewodu wysokonapięciowego	75
63.1	963001XX	Uchwyt dystansowy przykręcany	36
63.1/P	963041XX	Uchwyt dystansowy przykręcany z plastikiem	36
63.2	963002XX	Uchwyt dystansowy przykręcany	36
64.08	964008XX	Uchwyt do rury spustowej	37
64.08/P	964208XX	Uchwyt do rury spustowej z plastikiem	37
64.08/S	964108XX	Uchwyt do rury spustowej	37
64.1	964090XX	Obejma uziemiająca	31
64.1/U NI	96432105	Obejma uniwersalna nierdzewna	37
64.2	964091XX	Obejma uziemiająca	31
64.2/U NI	96432205	Obejma uniwersalna nierdzewna	37
64.3	964092XX	Obejma uziemiająca	31
64.4	964093XX	Obejma uziemiająca	31
64.10	964010XX	Uchwyt do rury spustowej	37
64.10/P	964210XX	Uchwyt do rury spustowej z plastikiem	37
64.10/S	964110XX	Uchwyt do rury spustowej	37
65.4	965040XX	Maszt odgromowy na trójnogu	59
65.4/M	96564005	Maszt odgromowy z podstawą metalową	61
65.4WVM	96574005	Maszt wysokonapięciowy na trójnogu	75
65.4Zi	96514005	Maszt odgromowy ze zwodem izolowanym	65
65.4.1Zi	96544005	Maszt odgromowy ze zwodem izolowanym	65
65.5	965050XX	Maszt odgromowy na trójnogu	59
65.5/M	96565005	Maszt odgromowy z podstawą metalową	61
65.5WVM	96575005	Maszt wysokonapięciowy na trójnogu	75
65.5Zi	96515005	Maszt odgromowy ze zwodem izolowanym	65
65.5.1Zi	96545005	Maszt odgromowy ze zwodem izolowanym	65
65.6	965060XX	Maszt odgromowy na trójnogu	59
65.6/M	96566005	Maszt odgromowy z podstawą metalową	61
65.6WVM	96576005	Maszt wysokonapięciowy na trójnogu	75
65.6Zi	96516005	Maszt odgromowy ze zwodem izolowanym	65
65.6.1Zi	96546005	Maszt odgromowy ze zwodem izolowanym	65
65.7	965070XX	Maszt odgromowy na trójnogu	59
65.7/M	96567005	Maszt odgromowy z podstawą metalową	61
65.7WVM	96577005	Maszt wysokonapięciowy na trójnogu	75
65.7Zi	96517005	Maszt odgromowy ze zwodem izolowanym	65
65.7.1ZI	96547005	Maszt odgromowy ze zwodem izolowanym	65
65.8 NI	96508005	Maszt na podstawie pięcioramiennej	59
65.9 NI	96509005	Maszt na podstawie pięcioramiennej	59
65.10 NI	96531005	Maszt na podstawie pięcioramiennej	59
65.R	96530001	Zestaw regulacyjny do masztu	60
65.R.1	96540001	Zestaw regulacyjny do masztu	60
66.1	96600102	Adapter słupa oświetleniowego	65
67.1/M8	96700105	Obejma uniwersalna podwójna do rurociągu	70
67.1/M16	96701105	Obejma uniwersalna podwójna do rurociągu	70
67.2/M8	96700205	Obejma uniwersalna podwójna do rurociągu	70
67.2/M16	96701205	Obejma uniwersalna podwójna do rurociągu	70
67.3/M8	96700305	Obejma uniwersalna podwójna do rurociągu	70
67.3/M16	96701305	Obejma uniwersalna podwójna do rurociągu	70
68.1/B	96800108	Skrzynka kontrolna do elewacji	41
68.1/SZ	96801108	Skrzynka kontrolna do elewacji	41
68.2/B	96800208	Skrzynka kontrolna do elewacji	41
68.2/SZ	96801208	Skrzynka kontrolna do elewacji	41
68.3	968003XX	Drzwiczki rewizyjne	41
68.4/B	96801408	Skrzynka kontrolna do elewacji	41
68.4/BR	96804408	Skrzynka kontrolna do elewacji	41
68.4/K	96803408	Skrzynka kontrolna do elewacji	41
68.4/SZ	96802408	Skrzynka kontrolna do elewacji	41
69.1	96900101	Sonda instalacyjna	85
69.2	96900201	Sonda instalacyjna	85
70.10	970010XX	Iglica kominowa	63
70.15	970015XX	Iglica kominowa	63
70.20	970020XX	Iglica kominowa	63
70.30	970030XX	Iglica kominowa	63
71.1	971001XX	Wspornik uziomowy do bednarki	29
71.10	97101009	Iglica gąsiorowa podwójna	64
71.10/1	97111009	Iglica gąsiorowa pojedyncza	63
71.15	97101509	Iglica gąsiorowa podwójna	64
71.20	97102009	Iglica gąsiorowa podwójna	64
72.1	972001XX	Złącze oznacznikowe	25
73.1	97300105	Połączenie uziemiające	29
73.2	97300205	Połączenie uziemiające	29
73.3	97300305	Połączenie uziemiające	29
74.1	974001XX	Uchwyt do bednarki ze śrubą dociskową	30
74.2	974002XX	Uchwyt do bednarki	30

Indeks

według starych numerów katalogowych

Kody produktów posiadających więcej niż jedną wersję materiałową, w indeksie kończą się znakami XX

Stary nr kat.	Nowy nr kat.	Nazwa	Str.
74.2.1	974012XX	Uchwyt do bednarki	30
75.1	97500101	Śruba hakowa	84
75.2	97500201	Śruba hakowa	84
75.3	97500301	Śruba hakowa	84
75.4	97500501	Śruba hakowa	84
75.5	97500601	Śruba hakowa	84
75.6	97500701	Śruba hakowa	84
75.7	97500801	Śruba hakowa	84
75.8	97500901	Śruba hakowa	84
75.9	97501001	Śruba hakowa	84
75.10	97501101	Śruba hakowa	84
75.11	97511101	Śruba hakowa	84
75.12	97511201	Śruba hakowa	84
75.13	97511301	Śruba hakowa	84
75.14	97511401	Śruba hakowa	84
75.15	97511501	Śruba hakowa	84
75.16	97511601	Śruba hakowa	84
75.17	97511701	Śruba hakowa	84
75.18	97511801	Śruba hakowa	84
77.1/M8	97700105	Obejma uniwersalna pojedyncza do rurociągu	69
77.1/M16	97701105	Obejma uniwersalna pojedyncza do rurociągu	69
77.2/M8	97700205	Obejma uniwersalna pojedyncza do rurociągu	69
77.2/M16	97701205	Obejma uniwersalna pojedyncza do rurociągu	69
77.3/M8	97700305	Obejma uniwersalna pojedyncza do rurociągu	69
77.3/M16	97701305	Obejma uniwersalna pojedyncza do rurociągu	69
79.075	97900729	Drążek izolacyjny	66
79.100	97900029	Drążek izolacyjny	66
79.150	97901529	Drążek izolacyjny	66
79.200	97920029	Drążek izolacyjny	66
80.1	98000101	Końcówka drążka	67
80.2	98000201	Końcówka drążka	67
80.3	98000301	Końcówka drążka	67
80.100	98010002	Wspornik izolowany zwodu pionowego	66
81.1	98100101	Łącznik prosty	67
82.1	98200101	Łącznik przegubowy	67
83.4	98300401	Uchwyt drążka okrągły	69
83.6	98300601	Uchwyt drążka okrągły	69
84.1	98400101	Uchwyt drążka płaski	68
84.2	98400201	Uchwyt do drutu	68
84.3	984003XX	Uchwyt drążka płaski duży	68
85.1	98500101	uchwyt do podstaw betonowych	80
86.1	98600101	Uchwyt do prostowania drutu	76
87.1	987001XX	Uchwyt naciągowy boczny	55
87.2	987002XX	Uchwyt naciągowy prosty	56
88.1	988001XX	Uchwyt naciągowy poziomy	56
92.1	99200199	Szyna ekwipotencjalna	32
93.1	99300199	Klej montażowy ELKO-FIX	77
94.10	99401099	Masa klejąca	77
95.1	99500199	Wazelina techniczna	77
96.0	996001XX	Uchwyt do drutu na felc	47
96.0/D AL	99602109	Uchwyt na felc uniwersalny duży	47
96.0/M AL	99603109	Uchwyt na felc uniwersalny mały	48
96.0/P	996101XX	Uchwyt do drutu na felc z plastikiem	47
96.1	996002XX	Uchwyt do drutu na felc	47
98.1	99800101	Dodatkowa podkładka	76
99.1	999001XX	Wkręt farmerski do drewna	76
99.1/B	999101XX	Wkręt farmerski do blachy	76
99.2	999002XX	Wkręt farmerski do drewna	76
100.1	10000199	Prościarka do drutu	78
100.1EL	10000299	Prościarka do drutu z napędem elektrycznym	79
100.2	10001199	Prościarka do bednarki	78
100.2EL	10001299	Prościarka do bednarki z napędem elektrycznym	79
100.3	10002199	Prościarka do drutu i bednarki	79
100.3EL	10002299	Prościarka do drutu i bednarki z napędem elektrycznym	79
101.1 BB	10100101	Połączenie kompensacyjne	56
101.1 DB	10100201	Połączenie kompensacyjne	56
101.1 DD	10100301	Połączenie kompensacyjne	56
101.2/30	10100403	Elastyczne złącze miedziane cynowane	57
101.2/40	10100503	Elastyczne złącze miedziane cynowane	57
102.1	10200199	Cynk spray	80
104.1/2	10400208	Rura instalacyjna odgromowa	38
104.1/3	10400308	Rura instalacyjna odgromowa	38
105.1	10500108	Złączka prosta	38
105.2	10500208	Złączka gięta	38
106.1	10600199	Iskiernik ochronny	80
107.1	107001XX	Wspornik odstępowy na słup wirowy	84
108.1	108001XX	Obejma wysięgnika na słup wirowy	84
109.1/M	10900199	Uszczelnienie do drutu odgromowego	86
109.1/P	10910199	Uszczelnienie do drutu odgromowego	86
109.2/M	10900221	Fartuch uszczelniający	86
109.2/P	10900222	Fartuch uszczelniający	86
110.5	11000599	Klej do membrany PCW	77
111.30	11103099	Taśma antykorozyjna do połączeń ziemnych	32
111.50	11105099	Taśma antykorozyjna do połączeń ziemnych	32
111.100	11110099	Taśma antykorozyjna do połączeń ziemnych	32
112.100	11210099	Taśma DENSO	32
112.200	11220099	Taśma DENSO	32
120.1	12000108	Uchwyt plastikowy z zatrzaskiem	34
120.2	12000208	Dystans do uchwytu plastikowego	34
120.70	12007001	Wkręt	34
120.120	12012001	Wkręt	34
300.1	30000199	Przewód izolowany wysokonapięciowy	71
301.1	30100105	Końcówka przewodu wysokonapięciowego	71
304.1	30400101	Uchwyt do przewodu wysokonapięciowego	72
304.2	30400201	Uchwyt do przewodu wysokonapięciowego	72
305.1	30500101	Uchwyt do przewodu wysokonapięciowego	72
306.1	30600101	Uchwyt do przewodu wysokonapięciowego	72
308.1	30800101	Pręt gwintowany	73
308.2	30800201	Pręt gwintowany	73
308.3	30800301	Pręt gwintowany	73
308.4	30800401	Pręt gwintowany	73
311.1	31100110	Łącznik do przewodu wysokonapięciowego	73
312.1	31208001	Śruba dwugwintowa	73
312.2	31212001	Śruba dwugwintowa	73
312.3	31220001	Śruba dwugwintowa	73
313.1	31300101	Złącze przewodów wysokonapięciowych	74
314.1	31400101	Nożyce do przewodu wysokonapięciowego	74
ALDREY 50mm2	80200809	Linka ALDREY 50mm2	66
B 25X3 CU	82503003	Bednarka 25x3 CU	29
B 25X3 OG	82503002	Bednarka 25x3 OG	29
B 25X4 CU	82504003	Bednarka 25x4 CU	29
B 25X4 MI	82504004	Bednarka 25x4 MI	29
B 25X4 OG	82504002	Bednarka 25x4 OG	29
B 30X3,5 NI	83003505	Bednarka 30x3,5 NI	29
B 30X4 CU	83004003	Bednarka 30x4 CU	29
B 30X4 MI	83004004	Bednarka 30x4 MI	29
B 30X4 OG	83004002	Bednarka 30x4 OG	29
B 40X4 CU	84004003	Bednarka 40x4 CU	29
B 40X4 OG	84004002	Bednarka 40x4 OG	29
B 50X4 OG	85000402	Bednarka 50x4 OG	29
DR 10 AL	80001009	Drut odgromowy 10 AL	33
DR 10 CU	80001003	Drut odgromowy 10 CU	33
DR 10 OC/ PVC	80101001	Drut odgromowy w izolacji PVC	33
DR 10 OG	80001002	Drut odgromowy 10 OG	33
DR 6 CU	80000603	Drut odgromowy 6 CU	33
DR 6 OG	80000602	Drut odgromowy 6 OG	33
DR 8 AL	80000809	Drut odgromowy 8 AL	33
DR 8 CU	80000803	Drut odgromowy 8 CU	33
DR 8 MI	80000804	Drut odgromowy 8 MI	33
DR 8 NI	80000805	Drut odgromowy 8 NI	33
DR 8 OG	80000802	Drut odgromowy 8 OG	33

Notatki

Twoje zamówienie

NUMER KATALOGOWY	PRODUKT	ILOŚĆ

Szablony dachówek

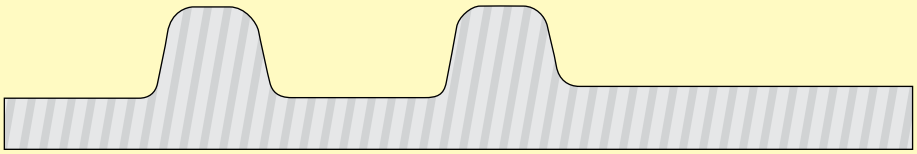

1

Röben (dachówka "średzka")

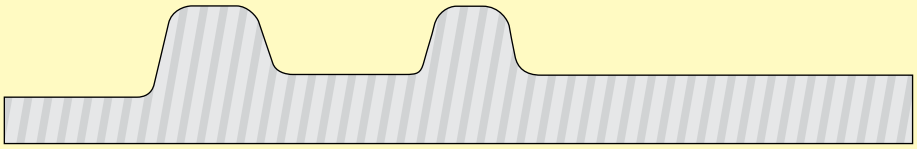

2

Rupp Ceramika (Sirius)

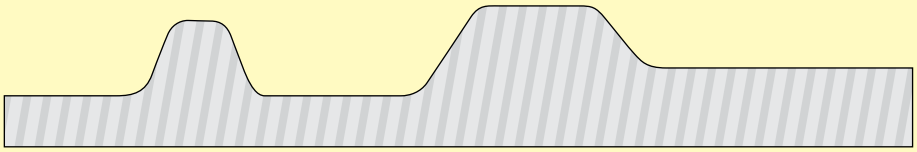

3

Koramic L-15 (dawny Wiekor)

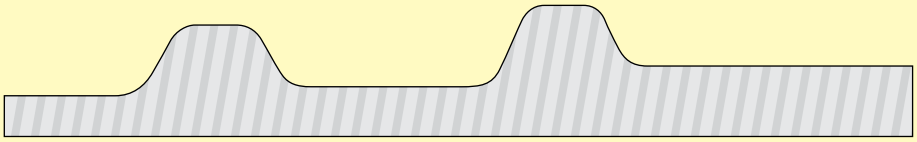

4

Koramic L-25 (dawny Wiekor)

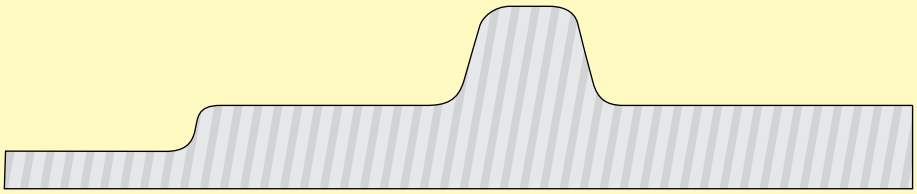

5

Koramic Z18S (dawny Wiekor)

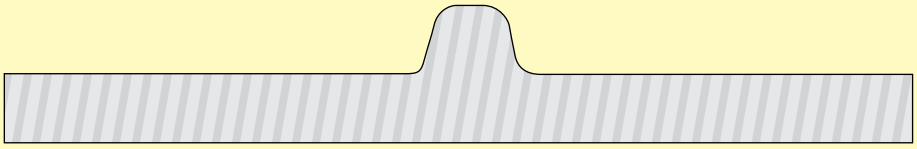

6

Brass / Monza Plus

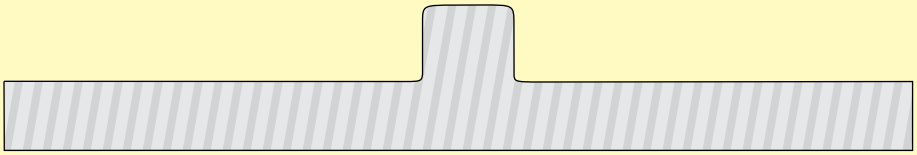

7

Creaton

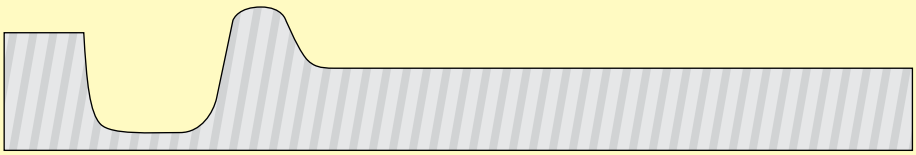

8

Domino

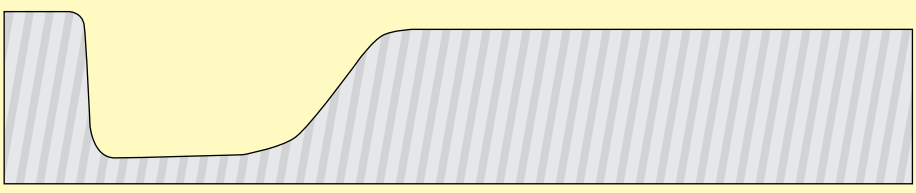

9

Nibra

Numery katalogowe

uchwytów z zamkiem do wybranego modelu dachówki

PRZYKŁAD PRODUKTU	NR KAT.	STARY NR KAT.	TYP	RODZAJ DACHÓWKI
	91005101	10.5	zaciskany	ROBEN
	91008101	10.5.1	zaciskany	ROBEN
	91006101	10.5/S	skręcany	ROBEN
	91009101	10.5.1/S	skręcany	ROBEN
	91105101	11.5	zaciskany	ROBEN
	91108101	11.5.1	zaciskany	ROBEN
	91106101	11.5/S	skręcany	ROBEN
	91109101	11.5.1/S	skręcany	ROBEN

PRZYKŁAD PRODUKTU	NR KAT.	STARY NR KAT.	TYP	RODZAJ DACHÓWKI
	91005301	10.5	zaciskany	KORAMIC L-15
	91008301	10.5.1	zaciskany	KORAMIC L-15
	91006301	10.5/S	skręcany	KORAMIC L-15
	91009301	10.5.1/S	skręcany	KORAMIC L-15
	91105301	11.5	zaciskany	KORAMIC L-15
	91108301	11.5.1	zaciskany	KORAMIC L-15
	91106301	11.5/S	skręcany	KORAMIC L-15
	91109301	11.5.1/S	skręcany	KORAMIC L-15

PRZYKŁAD PRODUKTU	NR KAT.	STARY NR KAT.	TYP	RODZAJ DACHÓWKI
	91005501	10.5	zaciskany	KORAMIC Z18S
	91008501	10.5.1	zaciskany	KORAMIC Z18S
	91006501	10.5/S	skręcany	KORAMIC Z18S
	91009501	10.5.1/S	skręcany	KORAMIC Z18S
	91105501	11.5	zaciskany	KORAMIC Z18S
	91108501	11.5.1	zaciskany	KORAMIC Z18S
	91106501	11.5/S	skręcany	KORAMIC Z18S
	91109501	11.5.1/S	skręcany	KORAMIC Z18S

PRZYKŁAD PRODUKTU	NR KAT.	STARY NR KAT.	TYP	RODZAJ DACHÓWKI
	91005701	10.5	zaciskany	CREATON
	91008701	10.5.1	zaciskany	CREATON
	91006701	10.5/S	skręcany	CREATON
	91009701	10.5.1/S	skręcany	CREATON
	91105701	11.5	zaciskany	CREATON
	91108701	11.5.1	zaciskany	CREATON
	91106701	11.5/S	skręcany	CREATON
	91109701	11.5.1/S	skręcany	CREATON

PRZYKŁAD PRODUKTU	NR KAT.	STARY NR KAT.	TYP	RODZAJ DACHÓWKI
	91005901	10.5	zaciskany	NIBRA
	91008901	10.5.1	zaciskany	NIBRA
	91006901	10.5/S	skręcany	NIBRA
	91009901	10.5.1/S	skręcany	NIBRA
	91105901	11.5	zaciskany	NIBRA
	91108901	11.5.1	zaciskany	NIBRA
	91106901	11.5/S	skręcany	NIBRA
	91109901	11.5.1/S	skręcany	NIBRA

Pamiętaj o wyborze odpowiedniej wersji materiałowej!
(wybierz i zmień dwie ostatnie cyfry numeru katalogowego)

OC 01 | CU 03 | NI 05 | LA 3011 12 | LA 8004 13 | LA 9005 14 | LA 8017 15

PRZYKŁAD PRODUKTU	NR KAT.	STARY NR KAT.	TYP	RODZAJ DACHÓWKI
	91005201	10.5	zaciskany	RUPP / SIRIUS
	91008201	10.5.1	zaciskany	RUPP / SIRIUS
	91006201	10.5/S	skręcany	RUPP / SIRIUS
	91009201	10.5.1/S	skręcany	RUPP / SIRIUS
	91105201	11.5	zaciskany	RUPP / SIRIUS
	91108201	11.5.1	zaciskany	RUPP / SIRIUS
	91106201	11.5/S	skręcany	RUPP / SIRIUS
	91109201	11.5.1/S	skręcany	RUPP / SIRIUS

PRZYKŁAD PRODUKTU	NR KAT.	STARY NR KAT.	TYP	RODZAJ DACHÓWKI
	91005401	10.5	zaciskany	KORAMIC L-25
	91008401	10.5.1	zaciskany	KORAMIC L-25
	91006401	10.5/S	skręcany	KORAMIC L-25
	91009401	10.5.1/S	skręcany	KORAMIC L-25
	91105401	11.5	zaciskany	KORAMIC L-25
	91108401	11.5.1	zaciskany	KORAMIC L-25
	91106401	11.5/S	skręcany	KORAMIC L-25
	91109401	11.5.1/S	skręcany	KORAMIC L-25

PRZYKŁAD PRODUKTU	NR KAT.	STARY NR KAT.	TYP	RODZAJ DACHÓWKI
	91005601	10.5	zaciskany	BRASS
	91008601	10.5.1	zaciskany	BRASS
	91006601	10.5/S	skręcany	BRASS
	91009601	10.5.1/S	skręcany	BRASS
	91105601	11.5	zaciskany	BRASS
	91108601	11.5.1	zaciskany	BRASS
	91106601	11.5/S	skręcany	BRASS
	91109601	11.5.1/S	skręcany	BRASS

PRZYKŁAD PRODUKTU	NR KAT.	STARY NR KAT.	TYP	RODZAJ DACHÓWKI
	91005801	10.5	zaciskany	DOMINO
	91008801	10.5.1	zaciskany	DOMINO
	91006801	10.5/S	skręcany	DOMINO
	91009801	10.5.1/S	skręcany	DOMINO
	91105801	11.5	zaciskany	DOMINO
	91108801	11.5.1	zaciskany	DOMINO
	91106801	11.5/S	skręcany	DOMINO
	91109801	11.5.1/S	skręcany	DOMINO

Szczegółową tabelę możliwości zastosowania naszych uchwytów pod dachówkę znajdziesz na **www.elkobis.com.pl/do-pobrania**



Zobacz także uchwyty uniwersalne taśmowe do dachówek str. 46.

ELKO-BIS
SYSTEMY ODGROMOWE

ELKO-BIS Systemy Odgromowe Sp. z o.o.

Adres siedziby:
ul. Swojczycka 38e
51-501 Wrocław
Polska

www.elkobis.com.pl
elkobis@elkobis.com.pl

Centrala:
+ 48 71 330 69 20
Fax + 48 71 330 69 26

Zamówienia:
+ 48 71 330 69 34(35)
+ 48 71 330 69 23
Fax + 48 71 330 69 37
handlowy@elkobis.com.pl

Porady techniczne
ogólne:
+ 48 601 45 20 99
+ 48 71 330 66 13
projektowe:
+ 48 697 731 856
montażowe:
+ 48 607 636 661
techniczny@elkobis.com.pl

Regionalni managerowie sprzedaży

+48 607 237 667

+48 667 687 627



+48 665 109 376

+48 607 127 617

+48 607 167 817

Mapa podziału regionalnego na rok 2015
(Aktualny podział regionalny dostępny zawsze na www.elkobis.com.pl)

Wyszukiwarka autoryzowanych DYSTRYBUTORÓW dostępna jest na:
www.elkobis.com.pl/znajdz-dystrybutora/