GRUPA III

Przewody odprowadzające

Produkty przebadane wg PN-EN 62561-1:2012

W GRUPIE III znajdziesz m.in.:

- Uchwyt z kołkiem wkręcany str. 34
- Śruba rzymska "oczko-oczko" str. 40
- Skrzynka kontrolna do elewacji str. 41

Drut odgromowy

W sprzedaży krążki o wadze 50 -100 kg
lub konfekcjonowany w krążkach ~20 kg.

Drut			
ocynkowany	**NR KAT.**	**A**	**WAGA 1mb (kg)**
DR6	80000602	6	0,220
DR8	80000802	8	0,395
DR10	80001002	10	0,620
miedziany	**NR KAT.**	**A**	**WAGA 1mb (kg)**
DR6	80000603	6	0,252
DR8	80000803	8	0,447
DR10	80001003	10	0,699
aluminiowy	**NR KAT.**	**A**	**WAGA 1mb (kg)**
DR8	80000809	8	0,13
DR10	80001009	10	0,20
miedziowany	**NR KAT.**	**A**	**WAGA 1mb (kg)**
DR8	80000804	8	0,13
nierdzewny	**NR KAT.**	**A**	**WAGA 1mb (kg)**
DR8	80000805	8	0,391

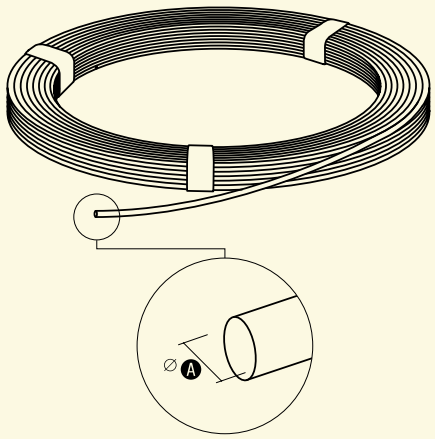

Przed zamówieniem sprawdź dostępność i termin realizacji!

Drut odgromowy w izolacji PVC

W sprzedaży drut konfekcjonowany.

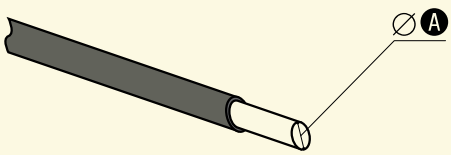

NR KAT.	STARY NR KAT.	A	POWŁOKA PVC	WAGA 1mb (kg)
80101001	DR 10 OC/PVC	10	1,5	0,62

Uchwyt z kołkiem (wkręcany)

OC 01 OG 02 MI 04 NI 05 LA 16

Służy do prowadzenia drutu odgromowego lub bednarki na ścianach obiektów. Mocowany do podłoża przy użyciu kołka rozporowego.

W celu zamówienia alternatywnej wersji materiałowej, zmień dwie ostatnie cyfry numeru katalogowego.

NR KAT.	STARY NR KAT.	A *	B	C	D	E	F	ŚRUBA
91200101	12.1	100	20	57	30	7	10	2xM6/16
91200201	12.2	120	20	57	30	7	12	2xM6/16
91200301	12.3	160	20	57	30	7	12	2xM6/16
91200401	12.4	250	20	57	30	7	12	2xM6/16
91200601	12.6	400	20	57	30	7	12	2xM6/16
91200801	12.8	160	25	80	50	7	12	2xM6/16
91280001	12.800	800	25	80	50	7	12	2xM6/16

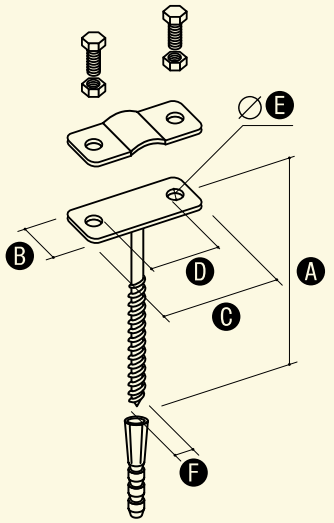

* Wymiar może ulec zmianie.

Uchwyt plastikowy z zatrzaskiem

Służy do prowadzenia drutu odgromowego Ø8-10mm. Zastosowanie zatrzasku zapewnia szybkie, wygodne i trwałe mocowanie drutu. Uchwyt można mocować bezpośrednio do podłoża przy użyciu wkrętów. Uchwyt można przedłużyć stosując dystans 120.2. Uchwyt można stosować zarówno do przewodów odprowadzających, jak i zwodów poziomych.

NR KAT.	STARY NR KAT.	TYP	A	B	F
12000108	120.1	uchwyt	50	20	32
12000208	120.2	dystans	35	20	7
12007001	120.70	wkręt	70	-	-
12012001	120.120	wkręt	120	-	-

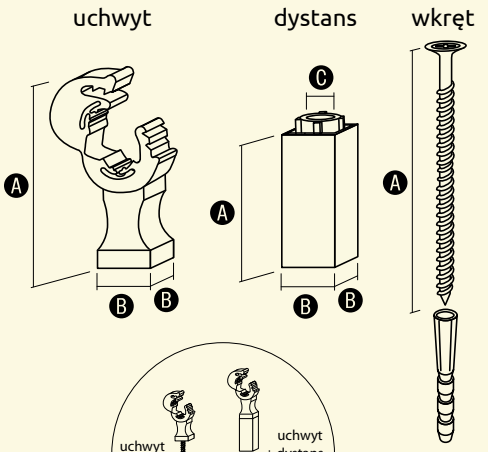

Możliwość kompletowania

Uchwyt z kołkiem (wkręcany) z plastikiem

OC

Służy do prowadzenia drutu odgromowego na ścianach obiektów. Mocowany do podłoża przy użyciu kołka rozporowego. Kolor plastiku szary.

NR KAT.	STARY NR KAT.	A	B	F
91220101	12.1/P	50	70	10
91220201	12.2/P	65	70	12
91220301	12.3/P	105	70	12
91220401	12.4/P	190	70	12

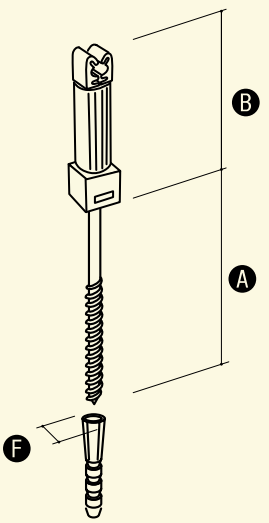

Plastik w kolorze czarnym lub rudym na zamówienie.

Uchwyt do drutu z kołkiem

OC 01 OG 02 LA 16

Służy do prowadzenia drutu odgromowego na ścianach obiektów. Mocowany do podłoża poprzez wkręcanie.

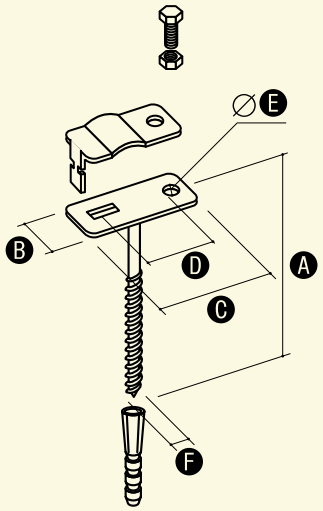

W celu zamówienia alternatywnej wersji materiałowej, zmień dwie ostatnie cyfry numeru katalogowego.

NR KAT.	STARY NR KAT.	A *	B	C	D	E	F	ŚRUBA
91210101	12.1.1	100	20	42	30	7	10	M6/16
91210201	12.2.1	120	20	42	30	7	12	M6/16
91210301	12.3.1	160	20	42	30	7	12	M6/16
91210901	12.4.1	250	20	42	30	7	12	M6/16

* Wymiar może ulec zmianie.

Uchwyt z kołkiem (wkręcany) do bednarki

OC 01 OG 02 MI 04 NI 05 LA 16

Służy do prowadzenia bednarki na ścianach obiektów. Mocowany do podłoża przy użyciu kołka rozporowego.

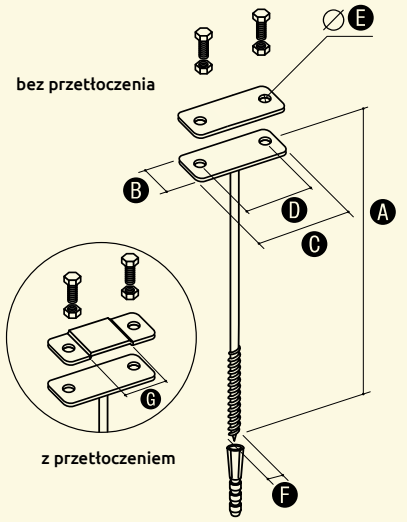

W celu zamówienia alternatywnej wersji materiałowej, zmień dwie ostatnie cyfry numeru katalogowego.

NR KAT.	STARY NR KAT.	TYP	A *	B	C	D	E	F	G	ŚRUBA
91230301	12.3/B	z przetłoczeniem	160	25	80	50	7	12	40	2xM6/16
91230801	12.8/B	bez przetłoczenia	160	25	80	50	7	12	-	2xM6/16

* Wymiar może ulec zmianie.

Uchwyt z kołkiem kątowy (wkręcany)

OC 01 OG 02 CU 03 LA 16

Służy do prowadzenia drutu odgromowego na ścianach obiektów, np. na ogniomurkach. Mocowany do podłoża przy użyciu kołka rozporowego.

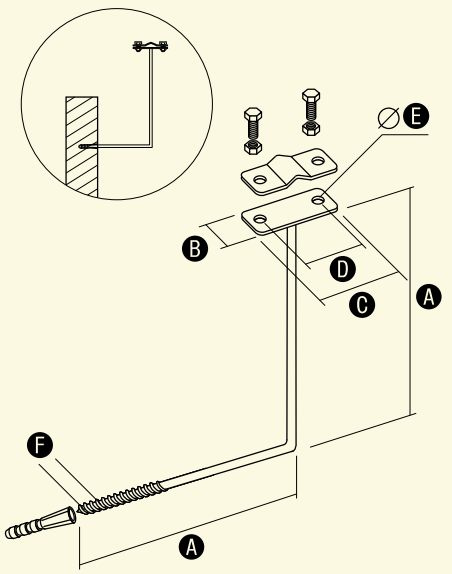

W celu zamówienia alternatywnej wersji materiałowej, zmień dwie ostatnie cyfry numeru katalogowego.

NR KAT.	STARY NR KAT.	A	B	C	D	E	F	ŚRUBA
91240101	12.4 K	200	20	57	30	7	12	2xM6/16

Uchwyt dystansowy wbijany lub gwintowany

OC 01 OG 02 CU 03 LA 16

Służy do prowadzenia drutu odgromowego lub bednarki na ścianach obiektów. Mocowany do podłoża poprzez wbijanie.

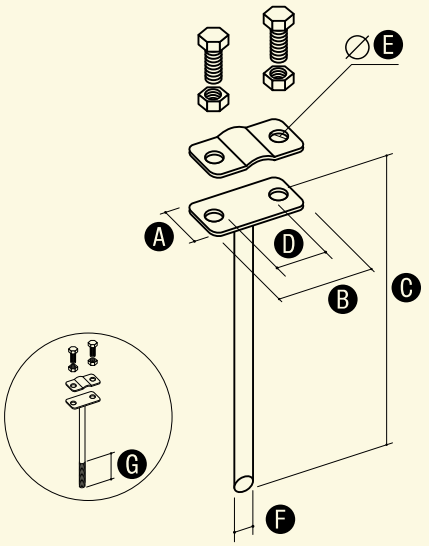

W celu zamówienia alternatywnej wersji materiałowej, zmień dwie ostatnie cyfry numeru katalogowego.

NR KAT.	STARY NR KAT.	TYP	A	B	C	D	E	F	G	ŚRUBA
92400101	24.1	wbijany	20	57	160	30	7	8	-	2xM6/16
92400201	24.2	wbijany	20	57	250	30	7	8	-	2xM6/16
92401101	24.1/GW	gwintowany	20	57	160	30	7	8	80	2xM6/16
92401201	24.2/GW	gwintowany	20	57	250	30	7	8	80	2xM6/16

Uchwyt dystansowy przykręcany

OC 01 OG 02 CU 03

Służy do prowadzenia drutu odgromowego lub bednarki na ścianach obiektów. Mocowany do podłoża poprzez przykręcanie.

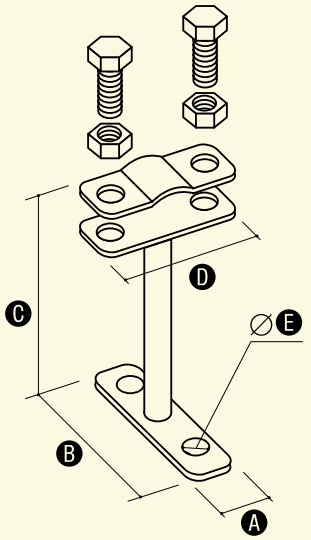

W celu zamówienia alternatywnej wersji materiałowej, zmień dwie ostatnie cyfry numeru katalogowego.

NR KAT.	STARY NR KAT.	A	B	C	D	E	ŚRUBA
96300101	63.1	20	57	100	57	7	2xM6/16
96300201	63.2	20	57	50	57	7	2xM6/16

Uchwyt dystansowy przekręcany z plastikiem

OC 01 OG 02 CU 03 LA 16

Służy do prowadzenia drutu odgromowego na ścianach obiektów. Mocowany do podłoża poprzez przykręcanie.

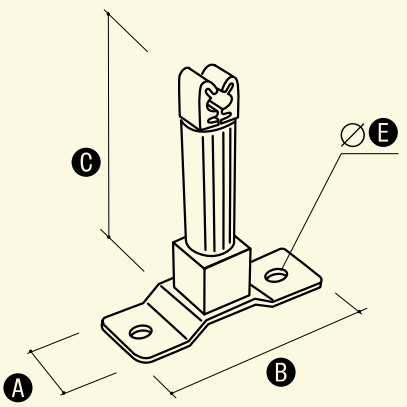

W celu zamówienia alternatywnej wersji materiałowej, zmień dwie ostatnie cyfry numeru katalogowego.

NR KAT.	STARY NR KAT.	A	B	C	E
96304101	63.1/P	20	55	70	7

Obejma uniwersalna nierdzewna

NI

Służy do mocowania drutu odgromowego do rury spustowej.

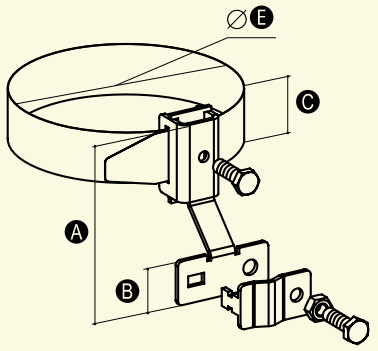

NR KAT.	STARY NR KAT.	A	B	C	E *	ŚRUBA
96432105	64.1/U Ni	75	21	24	do 80	2xM6/20
96432205	64.2/U Ni	75	21	24	80-160	2xM6/20

* Inne wymiary na zamówienie.

Uchwyt do rury spustowej

CU 03 NI 05 LA 16

Służy do mocowania drutu odgromowego do rury spustowej.

wersja skręcana

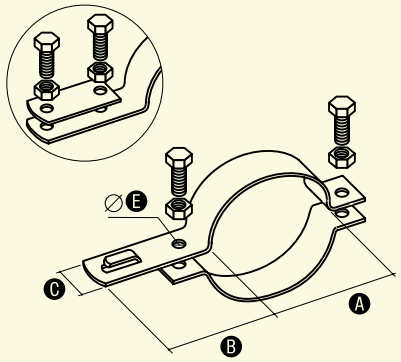

W celu zamówienia alternatywnej wersji materiałowej, zmień dwie ostatnie cyfry numeru katalogowego.

NR KAT.	STARY NR KAT.	TYP	A	B	C	E
96400805	64.08	zaciskany	80	80	26	7
96401005	64.10	zaciskany	100	80	26	7
96410805	64.08/S	skręcany	80	80	26	7
96411005	64.10/S	skręcany	100	80	26	7

Uchwyt do rury spustowej z plastikiem

CU 03 NI 05 LA 16

Służy do mocowania drutu odgromowego do rury spustowej.

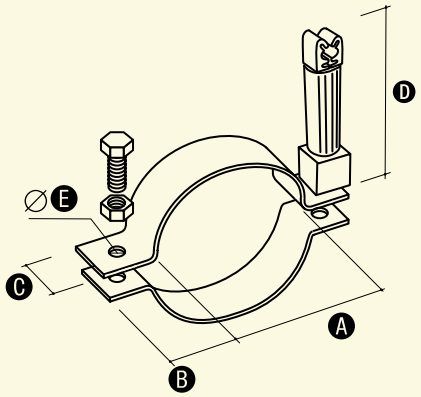

W celu zamówienia alternatywnej wersji materiałowej, zmień dwie ostatnie cyfry numeru katalogowego.

NR KAT.	STARY NR KAT.	A	B	C	D	E
96420805	64.08/P	80	25	26	70	7
96421005	64.10/P	100	25	26	70	7

Rura instalacyjna odgromowa

PCV

PRODUKT PRZEBADANY

Służy do prowadzenia drutu w tynku i na tynku. Występuje w odcinkach 2- i 3-metrowych. Do łączenia rur służą złączki. Do mocowania zaleca się uchwyty metalowe UD lub UJ (str. 85).
Produkt przebadany na odporność udarową o napięciu 100 kV.

NR KAT.	STARY NR KAT.	TYP	A	B	C
10400208	104.1/2	rurka	2000	20	12
10400308	104.1/3	rurka	3000	20	12
10500108	105.1	złączka prosta			
10500208	105.2	złączka giętka			

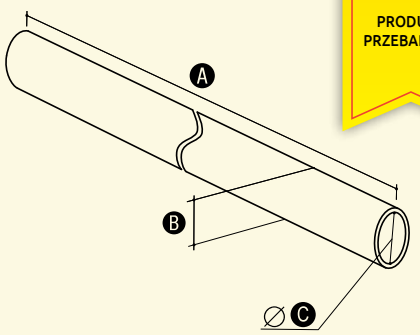

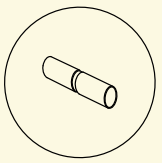
złączka prosta

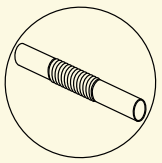
złączka giętka

Uchwyt naprężny

OC 01 MI 04

Służy do wykonywania naciągów drutu odgromowego. Uchwyt o długości 200 lub 300 zaleca się stosować w komplecie z rurą do naciągu (str. 39). Dłuższe (500, 700) stosuje się do naciągów przy ogniomurkach.

W celu zamówienia alternatywnej wersji materiałowej, zmień dwie ostatnie cyfry numeru katalogowego.

NR KAT.	STARY NR KAT.	A	B	C	F
92600001	26.0	200	75	8,6	10
92600101	26.1	300	75	8,6	10
92600201	26.2	500	75	8,6	10
92600301	26.3	700	75	8,6	10

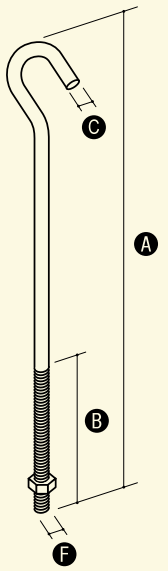

Złącze naciągowe kontrolne

OC 01 MI 04

Służy do wykonywania naciągów drutu odgromowego. Zaleca się stosować w komplecie z rurą do naciągu (str. 39).

W celu zamówienia alternatywnej wersji materiałowej, zmień dwie ostatnie cyfry numeru katalogowego.

NR KAT.	STARY NR KAT.	A	B	C	D	E	F	ŚRUBA
91300101	13.1	75	70	40	57	9	10	2xM8/16

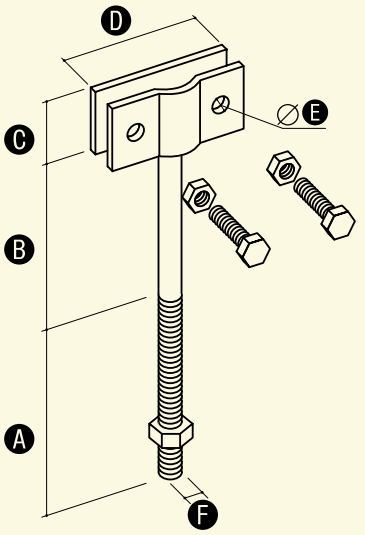

Zobacz także uchwyt naprężny kabłąkowy str. 39.

Uchwyt naprężny kabłąkowy

OC 01 OG 02 MI 04

Służy do wykonywania naciągów drutu odgromowego.
Zaleca się stosować w komplecie z rurą lub prętem do naciągu.

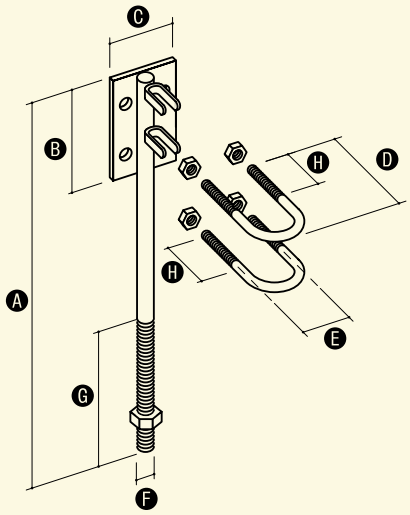

W celu zamówienia alternatywnej wersji materiałowej, zmień dwie ostatnie cyfry numeru katalogowego.

NR KAT.	STARY NR KAT.	A	B	C	D	E	F	G	H
92700101	27.1	250	60	44	48	25	10	75	22

Rura do naciągu

OC 01 OG 02 MI 04 LA 16

Służy do wykonywania naciągów drutu odgromowego.

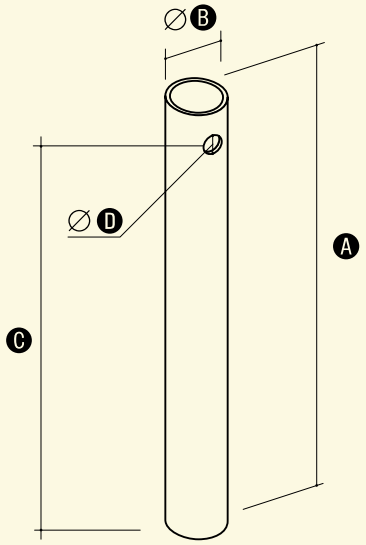

W celu zamówienia alternatywnej wersji materiałowej, zmień dwie ostatnie cyfry numeru katalogowego.

NR KAT.	STARY NR KAT.	A	B	C	D
92800101	28.1	300	27	280	11
92800201	28.2	400	27	380	11

Pręt do naciągu

OC 01 OG 02 MI 04

Służy do wykonywania naciągów drutu odgromowego.

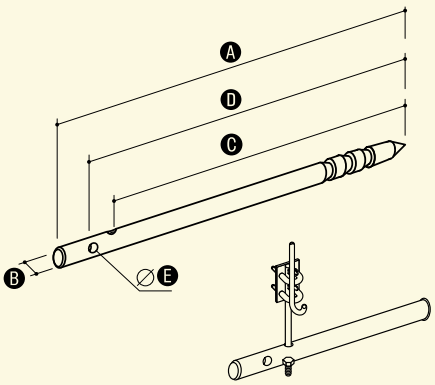

W celu zamówienia alternatywnej wersji materiałowej, zmień dwie ostatnie cyfry numeru katalogowego.

NR KAT.	STARY NR KAT.	A	B	C	D	E
92800301	28.3	300	20	260	280	10,5
92800401	28.4	400	20	360	380	10,5

Śruba rzymska "oczko-oczko"

OC

Służy do wykonywania naciągów.

NR KAT.	STARY NR KAT.	A	B	C	E
93200101	32.1	167-247	80	M6	9
93200201	32.2	179-254	84	M8	10
93200301	32.3	210-295	105	M10	14
93200401	32.4	230-310	115	M12	16
93200501	32.5	250-340	122	M14	18
93200601	32.6	330-440	165	M16	22

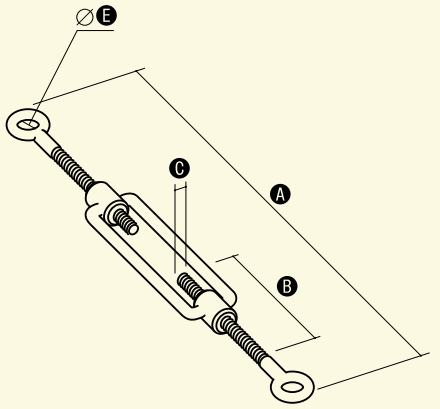

Inne wymiary na zamówienie.

Śruba rzymska "hak-hak"

OC

Służy do wykonywania naciągów.

NR KAT.	STARY NR KAT.	A	B	C	D
93400101	34.1	180-260	85	M6	8,5
93400201	34.2	195-270	85	M8	11
93400301	34.3	230-315	112	M10	13,5
93400401	34.4	250-330	117	M12	15,51
93400501	34.5	280-370	122	M14	8,5
93400601	34.6	320-430	138	M16	19

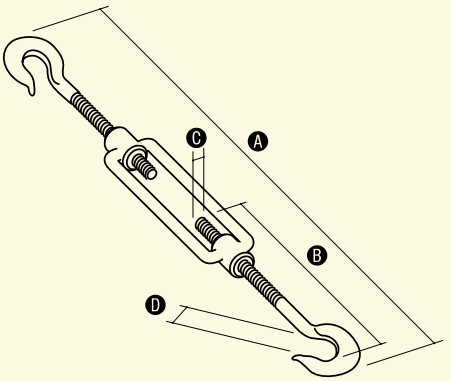

Inne wymiary na zamówienie.

Śruba rzymska "hak-oczko"

OC

Służy do wykonywania naciągów.

NR KAT.	STARY NR KAT.	A	B	C	D	E	F
93500101	35.1	170-252	85	80	8,5	9	M6
93500201	35.2	182-257	85	84	11	10	M8
93500301	35.3	213-298	112	105	13,5	14	M10
93500401	35.4	238-318	117	115	15,5	16	M12
93500501	35.5	263-353	122	122	8,5	18	M14
93500601	35.6	320-430	138	165	19	22	M16

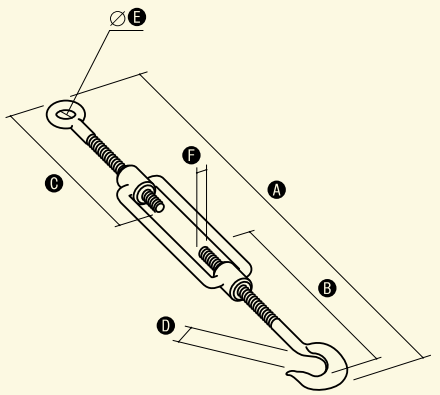

Inne wymiary na zamówienie.

Skrzynka kontrolna do elewacji

PCV

Wykorzystywana przy montażu złącz kontrolnych i przewodów odprowadzających pod elewacją.

NR KAT.	STARY NR KAT.	KOLOR*	A	B	ŚRUBA
96800108	68.1/B	biały	140	60	2xwkręt
96800208	68.2/B	biały	140	100	2xwkręt
96801108	68.1/SZ	szary	140	60	2xwkręt
96801208	68.2/SZ	szary	140	100	2xwkręt

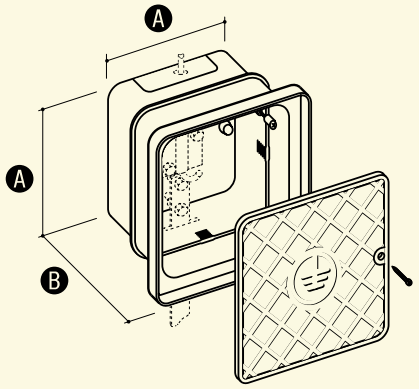

* Kolor może nieznacznie odbiegać od wzoru.
Zobacz także obudowy do gruntu - str. 31.

Drzwiczki rewizyjne

CU 03 NI 05 LA 16

Wykorzystywane przy montażu złącz kontrolnych i przewodów odprowadzających pod elewacją.

W celu zamówienia alternatywnej wersji materiałowej, zmień dwie ostatnie cyfry numeru katalogowego.

NR KAT.	STARY NR KAT.	A	B	C	D	E
96800305	68.3	200	250	150	200	70

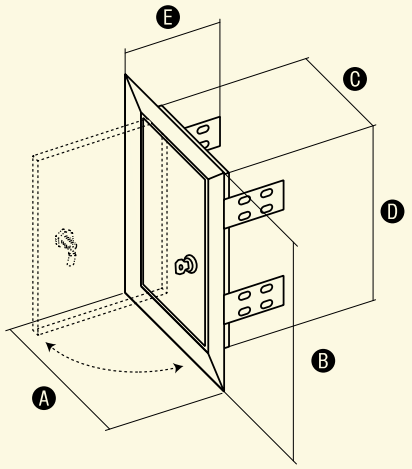

Skrzynka kontrolna do elewacji

PCV

WZÓR CHRONIONY PRAWEM PATENTOWYM

Wykorzystywana przy montażu złącz kontrolnych i przewodów odprowadzających pod elewacją. Posiada unikalny system regulacji głębokości osadzenia.

NR KAT.	STARY NR KAT.	KOLOR*	GŁĘBOKOŚĆ OSADZENIA	A	B	C	D	E
96801408	68.4/B	biały	85-142	230	85	150	168	250
96802408	68.4/SZ	szary	85-142	230	85	150	168	250
96803408	68.4/K	kremowy	85-142	230	85	150	168	250
96804408	68.4/BR	brązowy	85-142	230	85	150	168	250

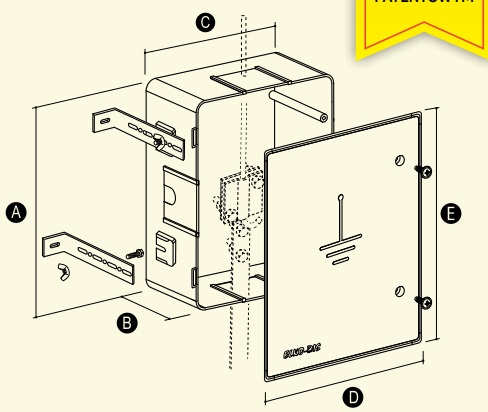

* Kolor może nieznacznie odbiegać od wzoru.
Zobacz także obudowy do gruntu - str. 31.