GRUPA VIII

Pozostałe wyroby

Produkty przebadane wg PN-EN 62561-1:2012

W GRUPIE VIII znajdziesz m.in.:

- Wysięgnik obrotowy str. 83
- Wspornik odstępowy na słup wirowy str. 84
- Obejma wysięgnika na słup wirowy str. 84

Rura wysięgnika

OG

Służy do montowania opraw ulicznych na żerdziach betonowych. Jako element mocujący zaleca się stosować uchwyty wysięgnika (np. 95800101).

NR KAT.	STARY NR KAT.	A	B	C	E	∢
94400101	44.1	1040	550	900	48	60°

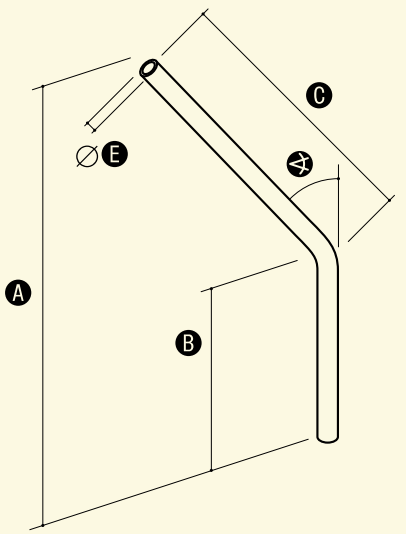

Inne rodzaje wysięgników wykonujemy na zamówienie.

Wysięgnik stały

OG

Służy do montowania opraw ulicznych na ścianach budynków.

NR KAT.	STARY NR KAT.	A	B	C	D	E	F	∢
94500101	45.1	1040	900	200	250	48	11	60°

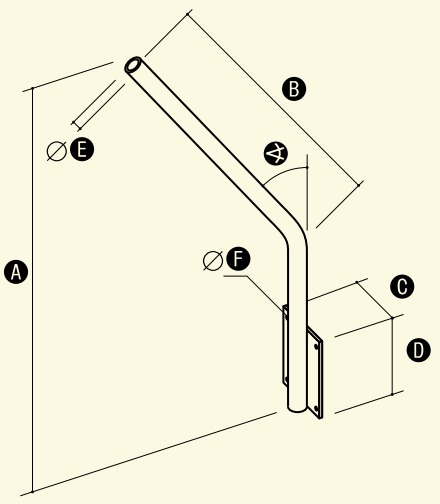

Inne rodzaje wysięgników wykonujemy na zamówienie.

Wysięgnik obrotowy

OG

Służy do montowania opraw ulicznych na ścianach budynków. Obrotowe ramię pozwala na regulację kierunku padania strumienia światła oraz ułatwia wymianę źródła światła.

NR KAT.	STARY NR KAT.	A	B	C	D	E	F	G	∢	ŚRUBA
94600101	46.1	1040	900	200	250	48	11	54	60°	1xM10

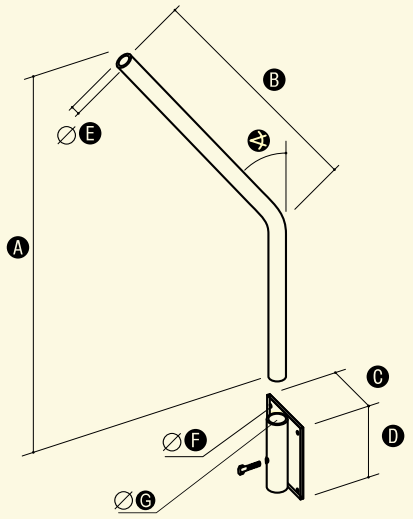

Inne rodzaje wysięgników wykonujemy na zamówienie.

Uchwyt wysięgnika

OC

Służy do mocowania rur wysięgnika (94400101 str. 82) i masztów (96201005 str. 62) na żerdziach betonowych.

NR KAT.	STARY NR KAT.	A	B	C	E
95800101	58.1	220	50	80	16
95800201	58.2	265	50	80	16

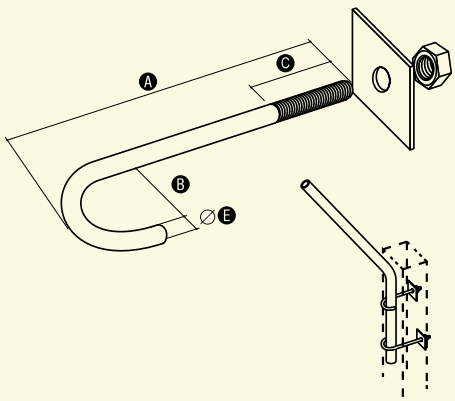

Przykład montażu

Wspornik odstępowy z wkładką gumową

OC

Służy do mocowania kabli lub rur osłonowych oraz rur wysięgnika do żerdzi betonowych.

NR KAT.	STARY NR KAT.	A	B	C	D	E	F	ŚRUBA
93700101	37.1	250	40	150	15-19	10	75	2xM6/20
93700201	37.2	250	40	150	20-24	10	75	2xM6/20
93700301	37.3	250	40	150	25-30	10	75	2xM6/20
93700401	37.4	250	40	150	32-37	10	75	2xM6/20
93700501	37.5	250	40	150	48-53	10	75	2xM6/20
93700601	37.6	250	40	150	59-63	10	75	2xM6/20

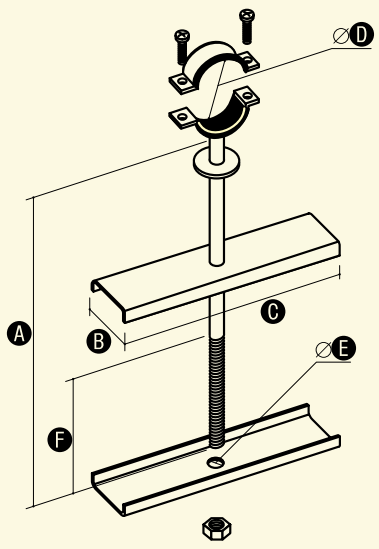

Inne rodzaje wysięgników wykonujemy na zamówienie.

Wspornik odstępowy na słup wirowy

OC 01 MI 04 LA 16

Służy do mocowania profili okrągłych na słupach wirowych.

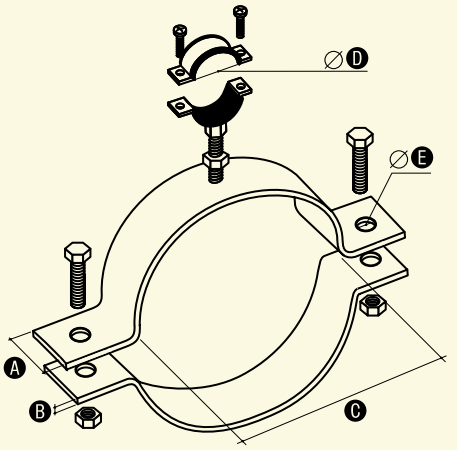

W celu zamówienia alternatywnej wersji materiałowej, zmień dwie ostatnie cyfry numeru katalogowego.

NR KAT.	STARY NR KAT.	A	B	C	D	E	ŚRUBA
10700101	107.1	30	4	240	32-37	9	2 x M8/30

Obejma wysięgnika na słup wirowy

OC 01 CU 03 LA 16

Służy do mocowania rur wysięgnika (94400101- str. 82) i masztów (96201005 - str. 62) na słupach wirowych.

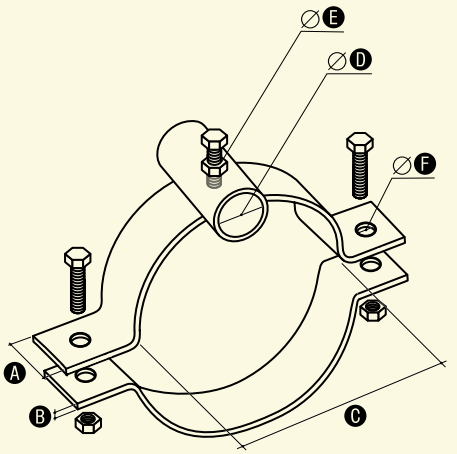

W celu zamówienia alternatywnej wersji materiałowej, zmień dwie ostatnie cyfry numeru katalogowego.

NR KAT.	STARY NR KAT.	A	B	C	D	E	F	ŚRUBA
10800101	108.1	30	4	240	51	M10	9	2 x M8x30

Śruba hakowa

OC

Służy do wykonywania naciągów izolowanych linii napowietrznych.

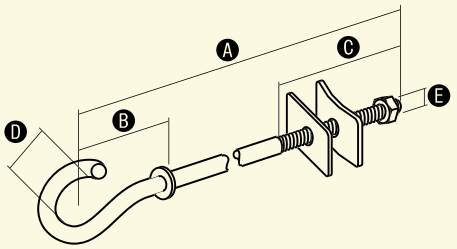

NR KAT.	STARY NR KAT.	A	B	C	D	E
97500101	75.1	110	80	80	40	M16
97500201	75.2	150	80	80	40	M16
97500301	75.3	215	80	80	40	M16
97500501	75.4	255	80	80	40	M16
97500601	75.5	300	80	80	40	M16
97500701	75.6	360	80	80	40	M16
97500801	75.7	420	80	80	40	M16
97500901	75.8	500	80	80	40	M16
97501001	75.9	550	80	80	40	M16
97501101	75.10	600	80	80	40	M16
97511101	75.11	120	80	80	40	M20
97511201	75.12	160	80	80	40	M20
97511301	75.13	220	80	80	40	M20
97511401	75.14	250	80	80	40	M20
97511501	75.15	320	80	80	40	M20
97511601	75.16	340	80	80	40	M20
97511701	75.17	370	80	80	40	M20
97511801	75.18	510	80	80	40	M20

Sonda instalacyjna

Służy do wciągania przewodów elektrycznych do rurek elektroinstalacyjnych.

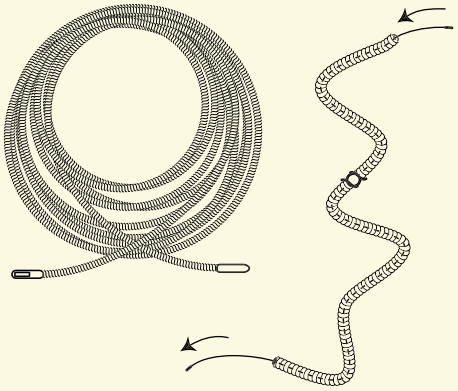

NR KAT.	STARY NR KAT.	WYMIARY (długość m)
96900101	69.1	7,5
96900201	69.2	15

Uchwyt metalowy UJ

OC 01 LA 16

Służy do mocowania rur elektroinstalacyjnych, telekomunikacyjnych i sanitarnych; stalowych lub PCV. Dostępny w szerokiej gamie rozmiarów, ocynkowany lub lakierowany na dowolny kolor.

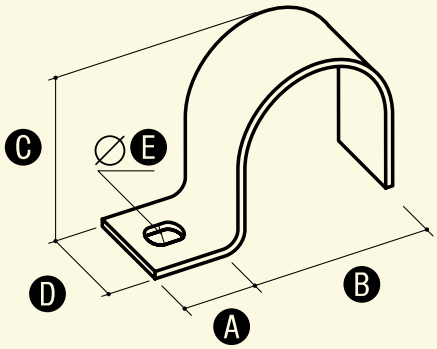

W celu zamówienia alternatywnej wersji materiałowej, zmień dwie ostatnie cyfry numeru katalogowego.

NR KAT.	STARY NR KAT.	TYP	A	B	C	D	E
94700101	47.1	UJ-16	15	16	14	15	5,5x8
94700201	47.2	UJ-18	15	18,6	16	15	5,5x8
94700301	47.3	UJ-20	15	20,4	18	15	5,5x8
94700401	47.4	UJ-22	15	22,5	20	15	5,5x8
94700501	47.5	UJ-28	15	28,3	26	15	5,5x8
94700601	47.6	UJ-32	15	32	30	16	5,5x8
94700701	47.7	UJ-37	15	37	35	16	5,5x8
94700801	47.8	UJ-47	15	47	45	16	5,5x8

Uchwyt metalowy UD

OC 01 LA 16

Służy do mocowania rur elektroinstalacyjnych, telekomunikacyjnych i sanitarnych; stalowych lub PCV. Dostępny w szerokiej gamie rozmiarów, ocynkowany lub lakierowany na dowolny kolor.

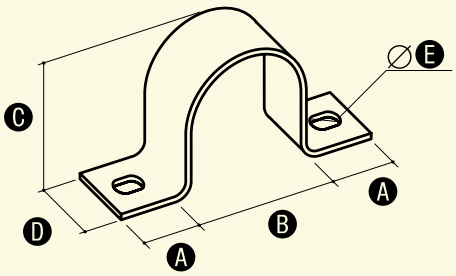

W celu zamówienia alternatywnej wersji materiałowej, zmień dwie ostatnie cyfry numeru katalogowego.

NR KAT.	STARY NR KAT.	TYP	A	B	C	D	E
94800101	48.1	UD-16	15	16	14	15	5,5x8
94800201	48.2	UD-18	15	18,6	16	15	5,5x8
94800301	48.3	UD-20	15	20,4	18	15	5,5x8
94800401	48.4	UD-22	15	22,5	20	15	5,5x8
94800501	48.5	UD-28	15	28,3	26	15	5,5x8
94800601	48.6	UD-32	15	32	30	16	5,5x8
94800701	48.7	UD-37	15	37	35	16	5,5x8
94800801	48.8	UD-47	15	47	45	16	5,5x8

Zacisk linowy

OC

Służy do wykonania pętli na linach stalowych lub drutach odgromowych.

NR KAT.	STARY NR KAT.	A	B	C	D*
93600101	36.1	9	20	M4	3
93600201	36.2	11	24	M5	5
93600301	36.3	13	28	M5	6
93600401	36.4	16	34	M6	8
93600501	36.5	19	42	M8	10
93600601	36.6	20	44	M8	11
93600701	36.7	24	55	M10	12
93600801	36.8	25	57	M10	14
93600901	36.9	29	63	M12	16

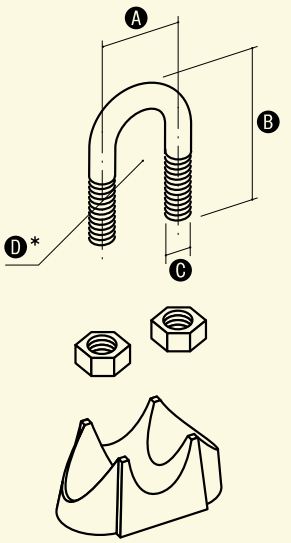

* Wymiar nominalny

Uszczelnienie do drutu odgromowego

PCV

NOWOŚĆ

Służy do uszczelniania drutu odgromowego Ø 8-10 na dachach krytych papą lub membraną. Mocowany do pokrycia dachu poprzez klejenie za pomocą kleju ELKO-FIX (str. 77). Do zestawu dołączona jest rurka termokurczliwa zapewniająca odpowiednią szczelność.

NR KAT.	STARY NR KAT.	A	B	C
10900199	109.1/M	155	150	20
10910199	109.1/P	155	150	20

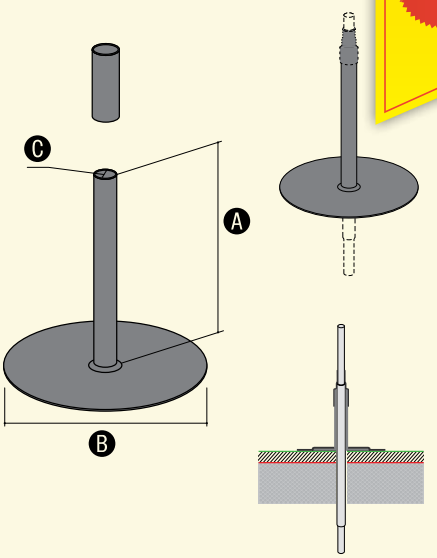

Fartuch uszczelniający

PCV

NOWOŚĆ

Zastosowanie: do uszczelnień dachowych. Zapewnia odpowiednie przymocowanie do powierzchni dachu oraz zabezpiecza przed wilgocią. Należy mocować do membrany za pomocą kleju do membrany (11000599 - str. 77), a do papy poprzez zgrzewanie oraz za pomocą kleju ELKO-FIX (str. 77).

NR KAT.	STARY NR KAT.	A	B	TYP
10900221	109.2/M	250	25	membrana
10900222	109.2/P	250	25	papa

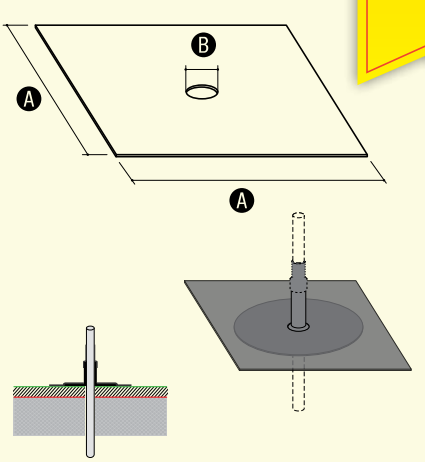

Indeks

według nowych numerów katalogowych

Kody produktów posiadających więcej niż jedną wersję materiałową, w indeksie kończą się znakami XX

Nowy nr kat.	Stary nr kat.	Nazwa	Str.
10000199	100.1	Prościarka do drutu	78
10000299	100.1EL	Prościarka do drutu z napędem elektrycznym	79
10001199	100.2	Prościarka do bednarki	78
10001299	100.2EL	Prościarka do bednarki z napędem elektrycznym	79
10002199	100.3	Prościarka do drutu i bednarki	79
10002299	100.3EL	Prościarka do drutu i bednarki z napędem elektrycznym	79
10100101	101.1 BB	Połączenie kompensacyjne	56
10100201	101.1 DB	Połączenie kompensacyjne	56
10100301	101.1 DD	Połączenie kompensacyjne	56
10100403	101.2/30	Elastyczne złącze miedziane cynowane	57
10100503	101.2/40	Elastyczne złącze miedziane cynowane	57
10200199	102.1	Cynk spray	80
10400208	104.1/2	Rura instalacyjna odgromowa	38
10400308	104.1/3	Rura instalacyjna odgromowa	38
10500108	105.1	Złączka prosta	38
10500208	105.2	Złączka gięta	38
10600199	106.1	Iskiernik ochronny	80
107001XX	107.1	Wspornik odstępowy na słup wirowy	84
108001XX	108.1	Obejma wysięgnika na słup wirowy	84
10900199	109.1/M	Uszczelnienie do drutu odgromowego	86
10900221	109.2/M	Fartuch uszczelniający	86
10900222	109.2/P	Fartuch uszczelniający	86
10910199	109.1/P	Uszczelnienie do drutu odgromowego	86
11000599	110.5	Klej do membrany PCW	77
11103099	111.30	Taśma antykorozyjna do połączeń ziemnych	32
11105099	111.50	Taśma antykorozyjna do połączeń ziemnych	32
11110099	111.100	Taśma antykorozyjna do połączeń ziemnych	32
11210099	112.100	Taśma DENSO	32
11220099	112.200	Taśma DENSO	32
12000108	120.1	Uchwyt plastikowy z zatrzaskiem	34
12000208	120.2	Dystans do uchwytu plastikowego	34
12007001	120.70	Wkręt	34
12012001	120.120	Wkręt	34
30000199	300.1	Przewód izolowany wysokonapięciowy	71
30100105	301.1	Końcówka przewodu wysokonapięciowego	71
30400101	304.1	Uchwyt do przewodu wysokonapięciowego	72
30400201	304.2	Uchwyt do przewodu wysokonapięciowego	72
30500101	305.1	Uchwyt do przewodu wysokonapięciowego	72
30600101	306.1	Uchwyt do przewodu wysokonapięciowego	72
30800101	308.1	Pręt gwintowany	73
30800201	308.2	Pręt gwintowany	73
30800301	308.3	Pręt gwintowany	73
30800401	308.4	Pręt gwintowany	73
31100110	311.1	Łącznik do przewodu wysokonapięciowego	73
31208001	312.1	Śruba dwugwintowa	73
31212001	312.2	Śruba dwugwintowa	73
31220001	312.3	Śruba dwugwintowa	73
31300101	313.1	Złącze przewodów wysokonapięciowych	74
31400101	314.1	Nożyce do przewodu wysokonapięciowego	74
80000602	DR 6 OG	Drut odgromowy 6 OG	33
80000603	DR 6 CU	Drut odgromowy 6 CU	33
80000802	DR 8 OG	Drut odgromowy 8 OG	33
80000803	DR 8 CU	Drut odgromowy 8 CU	33
80000804	DR 8 MI	Drut odgromowy 8 MI	33
80000805	DR 8 NI	Drut odgromowy 8 NI	33
80000809	DR 8 AL	Drut odgromowy 8 AL	33
80001002	DR 10 OG	Drut odgromowy 10 OG	33
80001003	DR 10 CU	Drut odgromowy 10 CU	33
80001009	DR 10 AL	Drut odgromowy 10 AL	33
80101001	DR 10 OC/ PVC	Drut odgromowy w izolacji PVC	33
80200809	ALDREY 50mm2	Linka ALDREY 50mm2	66
82503002	B 25X3 OG	Bednarka 25x3 OG	29
82503003	B 25X3 CU	Bednarka 25x3 CU	29
82504002	B 25X4 OG	Bednarka 25x4 OG	29
82504003	B 25X4 CU	Bednarka 25x4 CU	29
82504004	B 25X4 MI	Bednarka 25x4 MI	29
83003505	B 30X3,5 NI	Bednarka 30x3,5 NI	29
83004002	B 30X4 OG	Bednarka 30x4 OG	29
83004003	B 30X4 CU	Bednarka 30x4 CU	29
83004004	B 30X4 MI	Bednarka 30x4 MI	29
84004002	B 40X4 OG	Bednarka 40x4 OG	29
84004003	B 40X4 CU	Bednarka 40x4 CU	29
85000402	B 50X4 OG	Bednarka 50x4 OG	29
901001XX	1.1	Złącze krzyżowe 4-otworowe	20
901002XX	1.2	Złącze krzyżowe 4-otworowe	20
902001XX	2.1	Złącze krzyżowe 2-otworowe	20
902002XX	2.2	Złącze krzyżowe 2-otworowe	20
903001XX	3.1	Złącze rynnowe	21
903002XX	3.1/S	Złącze rynnowe	21
904001XX	4.1	Złącze kontrone 4-otworowe	21
905001XX	5.1	Złącze kontrolne 2-otworowe	21
906001XX	6.1	Złącze kontrolne drut-drut	22
907001XX	7.1	Złącze uniwersalne 2-elementowe	22
907101XX	7.1R	Złącze przelotowe	22
907102XX	7.2R	Złącze przelotowe	22
908001XX	8.1	Złącze uniwersalne 3-elementowe	23
909001XX	9.1	Złącze ziemne	23
909002XX	9.2	Złącze ziemne	23
910001XX	10.1	Uchwyt kątowy	42
910002XX	10.2	Uchwyt pod dachówkę	42
910003XX	10.3	Uchwyt pod dachówkę	42
910007XX	10.1.1	Uchwyt kątowy	42
910008XX	10.2.1	Uchwyt pod dachówkę	42
910009XX	10.3.1	Uchwyt pod dachówkę	42
910011XX	10.1/S	Uchwyt kątowy	42
910012XX	10.2/S	Uchwyt pod dachówkę	42
910013XX	10.3/S	Uchwyt pod dachówkę	42
910016XX	10.1.1/S	Uchwyt kątowy	42
910017XX	10.2.1/S	Uchwyt pod dachówkę	42
910018XX	10.3.1/S	Uchwyt pod dachówkę	42
910020XX	10.1/P	Uchwyt kątowy z plastikiem	43
910024XX	10.2/Z	Uchwyt pod dachówkę z zaczepem	43
910025XX	10.3/Z	Uchwyt pod dachówkę z zaczepem	43
910026XX	10.4/Z	Uchwyt pod dachówkę z zaczepem	43
910027XX	10.2.1/Z	Uchwyt pod dachówkę z zaczepem	43
910028XX	10.3.1/Z	Uchwyt pod dachówkę z zaczepem	43
910029XX	10.4.1/Z	Uchwyt pod dachówkę z zaczepem	43
910030XX	10.2/Z/S	Uchwyt pod dachówkę z zaczepem	43
910031XX	10.3/Z/S	Uchwyt pod dachówkę z zaczepem	43
910032XX	10.4/Z/S	Uchwyt pod dachówkę z zaczepem	43
910033XX	10.2.1/Z/S	Uchwyt pod dachówkę z zaczepem	43
910034XX	10.3.1/Z/S	Uchwyt pod dachówkę z zaczepem	43
910035XX	10.4.1/Z/S	Uchwyt pod dachówkę z zaczepem	43
910037XX	10.2/Z/P	Uchwyt pod dachówkę z zaczepem	43
910038XX	10.3/Z/P	Uchwyt pod dachówkę z zaczepem z plastikiem	43
910039XX	10.4/Z/P	Uchwyt pod dachówkę z zaczepem z plastikiem	43
910040XX	10.10	Uchwyt uniwersalny taśmowy	46
91004101	10.10/P	Uchwyt uniwersalny taśmowy z plastikiem	46
910050XX	10.5	Uchwyt pod dachówkę z zamkiem	44
910051XX	10.5 ROBEN	Uchwyt pod dachówkę z zamkiem	97
910052XX	10.5 RUPP	Uchwyt pod dachówkę z zamkiem	97
910053XX	10.5 KORAMIC L-15	Uchwyt pod dachówkę z zamkiem	97
910054XX	10.5 KORAMIC L-25	Uchwyt pod dachówkę z zamkiem	97
910055XX	10.5 KORAMIC Z18S	Uchwyt pod dachówkę z zamkiem	97
910056XX	10.5 BRASS	Uchwyt pod dachówkę z zamkiem	97
910057XX	10.5 CREATON	Uchwyt pod dachówkę z zamkiem	97
910058XX	10.5 DOMINO	Uchwyt pod dachówkę z zamkiem	97
910059XX	10.5 NIBRA	Uchwyt pod dachówkę z zamkiem	97
910060XX	10.5/S	Uchwyt pod dachówkę z zamkiem	44
910061XX	10.5/S ROBEN	Uchwyt pod dachówkę z zamkiem	97
910062XX	10.5/S RUPP	Uchwyt pod dachówkę z zamkiem	97
910063XX	10.5/S KORAMIC L-15	Uchwyt pod dachówkę z zamkiem	97
910064XX	10.5/S KORAMIC L-25	Uchwyt pod dachówkę z zamkiem	97
910065XX	10.5/S KORAMIC Z18S	Uchwyt pod dachówkę z zamkiem	97
910066XX	10.5/S BRASS	Uchwyt pod dachówkę z zamkiem	97
910067XX	10.5/S CREATON	Uchwyt pod dachówkę z zamkiem	97
910068XX	10.5/S DOMINO	Uchwyt pod dachówkę z zamkiem	97
910069XX	10.5/S NIBRA	Uchwyt pod dachówkę z zamkiem	97
910080XX	10.5.1	Uchwyt pod dachówkę z zamkiem	44
910081XX	10.5.1 ROBEN	Uchwyt pod dachówkę z zamkiem	97
910082XX	10.5.1 RUPP	Uchwyt pod dachówkę z zamkiem	97
910083XX	10.5.1 KORAMIC L-15	Uchwyt pod dachówkę z zamkiem	97
910084XX	10.5.1 KORAMIC L-25	Uchwyt pod dachówkę z zamkiem	97
910085XX	10.5.1 KORAMIC Z18S	Uchwyt pod dachówkę z zamkiem	97
910086XX	10.5.1 BRASS	Uchwyt pod dachówkę z zamkiem	97
910087XX	10.5.1 CREATON	Uchwyt pod dachówkę z zamkiem	97
910088XX	10.5.1 DOMINO	Uchwyt pod dachówkę z zamkiem	97
910089XX	10.5.1 NIBRA	Uchwyt pod dachówkę z zamkiem	97
910090XX	10.5.1/S	Uchwyt pod dachówkę z zamkiem	44
910091XX	10.5.1/S ROBEN	Uchwyt pod dachówkę z zamkiem	97