

Fingerschutz, IP2X, 3p, Baugrösse 3

Typ NZM3-XIPK
Art.-Nr. 266804
Katalog Nr.

Lieferprogramm

Leiteranzahl	3-polig
Zubehör	IP2X Fingerschutz
verwendbar für	NZM3, PN3, N3

Hinweise

Typ enthält Teile für eine Schalterseite oben oder unten für 3- bzw. 4-polige Schalter..

Erhöhung des Berührungsschutzes auf IP2X.

Schutz bei Umgreifen des Anschlussraumes bei Anschluss von Kabeln in Rahmenklemme.

Bei 2 Leitern maximaler Querschnitt 70mm^2.

Nicht kombinierbar mit Steuerleitungsanschluss NZM-XSTK.

Approbationen

North America Certification	UL/CSA certification not required

Technische Daten nach ETIM 5.0

Niederspannungsschaltgeräte (EG000017) / Phasentrennung für Leistungsschalter (EC002035)

Elektro-, Automatisierungs- und Prozessleittechnik / Niederspannungs-Schalttechnik / Leistungsschalter, Leistungstrennschalter (NS) / Phasentrenner für Leistungsschalter (ecl@ss8-27-37-04-25 [ACN959007])

Ausführung	-

Abmessungen

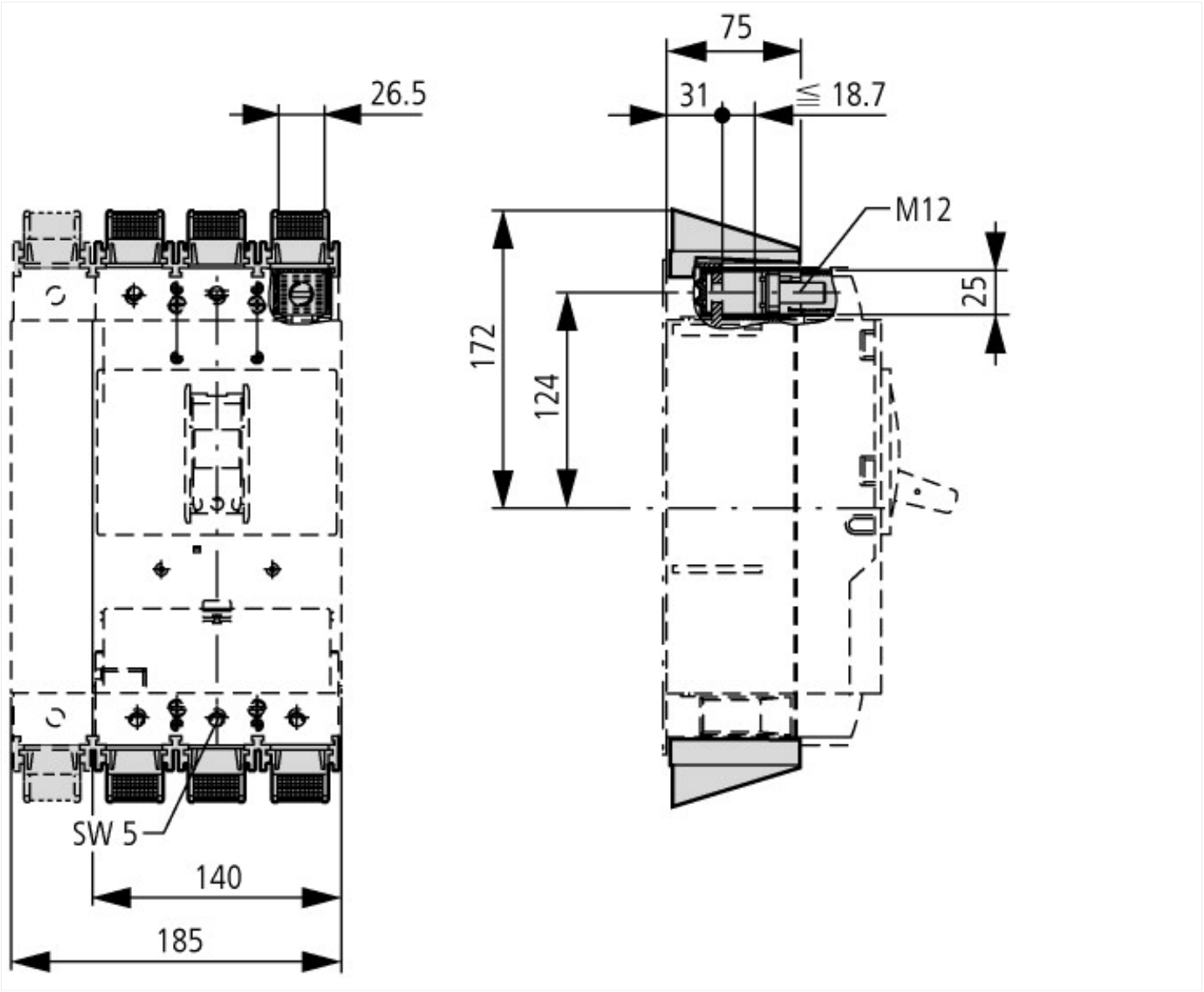

Weitere Produktinformationen (Verlinkungen)

IL01219008Z (AWA1230-2057) IP2X-Fingerschutz
IL01219008Z (AWA1230-2057) IP2X-Fingerschutz ftp://ftp.moeller.net/DOCUMENTATION/AWA_INSTRUCTIONS/IL01219008Z2010_10.pdf

© 09/2014 by Eaton Industries GmbH