Karta danych technicznych
Ochrona przeciwprzepięciowa do sieci o prędkości do 10 GBit (klasa EA/CA



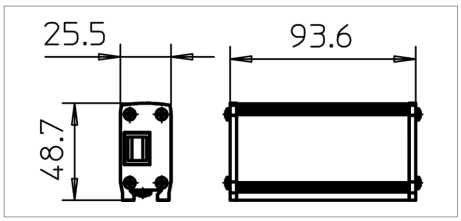

PoE LPZ 1→3 Cat 6A Class EA

Ochrona przepięciowa do systemów teleinformatycznych i sieci do 10 GBit/s

- Dostępne różne rodzaje przyłączy
- Niski napięciowy poziom ochronny przy dużej obciążalności prądowej
- Zgodne z Power over Ethernet (POE)
- Sprawdzona szybkość transferu w sieciach do 10 GBit (klasa EA)
- Szybka instalacja dzięki wersji z wtykami

Przykładowe zastosowanie: Ethernet 10GBit, Ethernet 10/100MBit, zastosowania PoE

Typ	Wykonanie	System wtykowy	Opak. szt.	Waga kg/100 szt.	Nr kat.
ND-CAT6A/EA	8-biegunowy	RJ45	1	16.600	5081800

zł/szt.

Schemat połączeń/obwodu

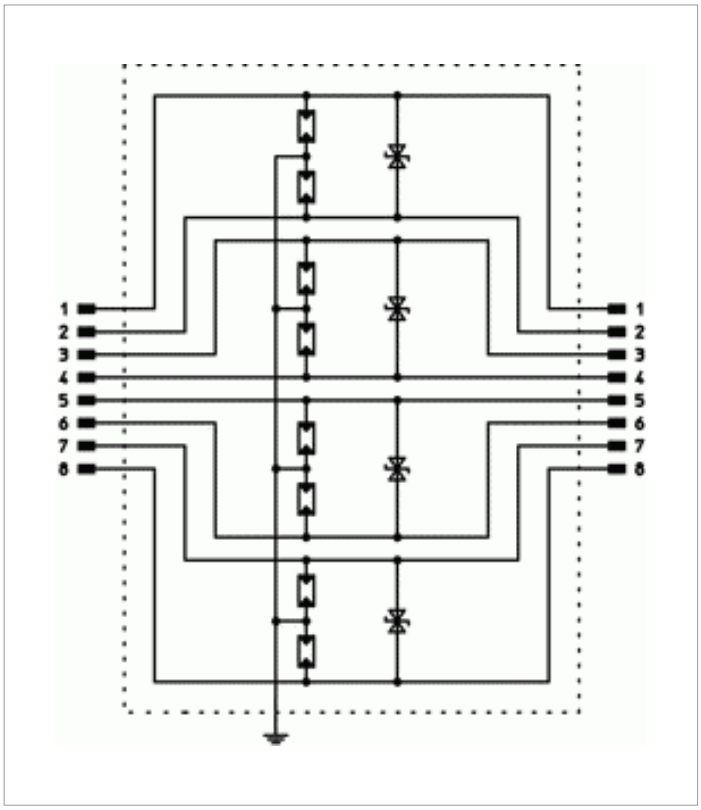

Nr katalogowy			**5081800**
U max DC	U_C DC	V	58
LPZ			1→3
Channel performance ISO/IEC			Class EA
Channel performance Ansi/EA			CAT 6A
Znamionowy prąd wyładowczy In przy C2 (łącznie)		kA	7
Znamionowy prąd wyładowczy In przy C2 (żyła-żyła)		kA	0.15
Poziom napięcia ochronnego żyła/ziemia		V	<700
Napięciowy poziom ochrony żyła/żyła		V	<120
Znamionowy prąd obciążenia	I_L	A	1
Częstotliwość przenoszenia		f	500 MHz
System wtykowy			RJ45
Norma kontrolna			IEC 61643-21

Legenda



5 lat gwarancji


Oświadczenie o zgodności z dyrektywami WE



Power over Ethernet



Przejście pomiędzy strefami LPZ 1 a 3



Channel Performance zgodnie ze standardem amerykańskim EIA/TIA



Channel Performance wg ISO / IEC 11801