Kabelverschraubung mit Gegenmutter im Set

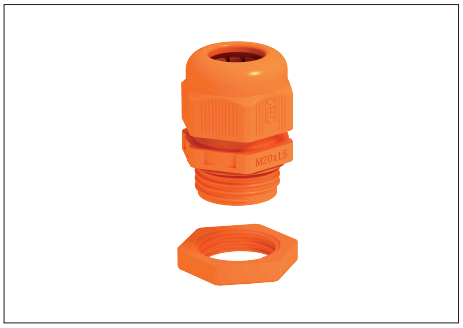

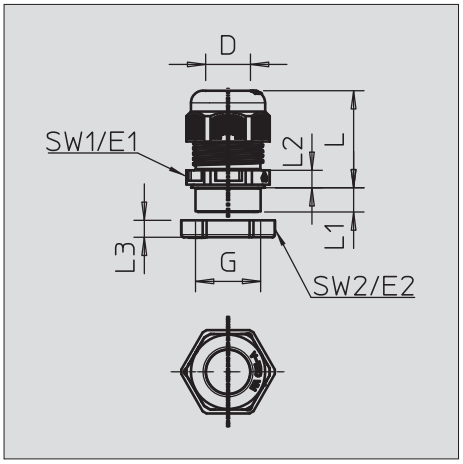

Robuste Kabelverschraubung in Hutmutterbauart mit metrischem Anschlussgewinde nach IEC 423 inklusive vormontierter Gegenmutter.
Für hohe Dichtigkeitsansprüche. Zugentlastung, Verdrehschutz und Dichtigkeit über den gesamten Spannbereich. Dichtring aus Polychloropren-/Acrylnitrilbutadien-Kautschuk. Angespritzte Formdichtlippe am Zwischenstutzen, kein Anschlussgewinde-Dichtring erforderlich.
VDE-geprüft nach DIN EN 50262, Schutzart IP 68 bei 5 bar 1 h.
Für den elektrischen Funktionserhalt nach DIN 4102 Teil 12 in Verbindung mit den Kabelabzweigkästen der FireBox T-Serie.

Typ	Ge-winde	Farbe	Vers.-Karton Stück		Verp. Stück	Gewicht kg/100 St.	**Art.-Nr.**
V-TEC VM20+ OR	M20 x 1,5	pastellorange	100		10	1,106	**7205 66 0**
V-TEC VM25+ OR	M25 x 1,5	pastellorange	100		10	1,710	**7205 66 3**
V-TEC VM32+ OR	M32 x 1,5	pastellorange	100		10	2,840	**7205 66 6**
V-TEC VM40+ OR	M40 x 1,5	pastellorange	120		10	5,150	**7205 66 9**

Wichtige Maße V-TEC-Kabelverschraubung

G	D	SW1	E1	SW2	E2	L min.	L max.	L1	L2	L3
	mm	mm	mm	mm	mm	mm	mm	mm	mm	mm
M20 x 1,5	6 - 13	24	27	24	27	23,5	30,5	9	5	6
M25 x 1,5	9 - 17	29	32	32	36	26	35	10	6	6,5
M32 x 1,5	15 - 21	36	41	41	46	29	40	11	6	7
M40 x 1,5	16 - 28	44	50	50	56	36	46	11	7	7,5