ELKO-BIS

SYSTEMY ODGROMOWE

Produkty przebadane wg PN-EN 62561-1:2012



UWAGA !

ZMIANA KODÓW KATALOGOWYCH

→ strona 4

KATALOG FIRMOWY

2015



Od 1998 roku rozwijamy nasze technologie, doskonalimy jakość naszych systemów odgromowych oraz standardy obsługi. Utrzymujemy pozycję lidera, z której jesteśmy bardzo dumni.



www.elkobis.com.pl

Nasza strona została przystosowana do wyświetlania na różnych urządzeniach. Dzięki temu zawsze i wszędzie możesz skorzystać z bazy naszej oferty i w łatwy sposób skontaktować się z nami.

ELKO-BIS
SYSTEMY ODGROMOWE



Spółka ELKO-BIS Systemy Odgromowe powstała w 1998 roku we Wrocławiu. Skuteczna polityka handlowa, wysokie standardy produkcji i obsługi oraz dobór najlepszej kadry pozwoliły firmie dynamicznie rozwijać się i szybko zostać liderem branży odgromowej w Polsce. Obecnie produkty ELKO-BIS dystrybuowane są przez najlepsze hurtownie i sklepy w kraju, a także zagranicą, m.in. w Rosji i na Ukrainie. Ochrona odgromowa ELKO-BIS zabezpiecza wiele prestiżowych obiektów budowlanych i tysiące domów mieszkalnych.

Oferta ELKO-BIS to osprzęt odgromowy wraz z akcesoriami, umożliwiający dobór elementów na każdy obiekt budowlany: przemysłowy, mieszkaniowy, zabytkowo - sakralny, handlowo - usługowy, biurowy, użyteczności publicznej, czy sportowy. Asortyment dzieli się na grupy, a produkty dostępne są w różnych wersjach materiałowych i kolorystycznych. Dobieramy, pakujemy i wysyłamy towar w ciągu maksymalnie trzech dni. Jesteśmy specjalistami w realizacji nietypowych zamówień. Wsłuchujemy się w potrzeby Klientów, gdyż ich zadowolenie jest naszym kluczowym celem. To dzięki naszym Klientom każdego dnia odnosimy sukcesy.

Gwarantujemy najwyższą jakość, której potwierdzeniem są m.in.:

- **Certyfikat z badań produktów wg PN-EN 62561-1:2012**
- Znak Bezpieczeństwa B
- Deklaracja zgodności z normami serii PN-EN 62305
- Certyfikat Zarządzania Jakością ISO 9001:2008
- Certyfikat Wiarygodności Biznesowej

oraz liczne nagrody targów branżowych.

UWAGA !
ZMIANA KODÓW KATALOGOWYCH
strona 4

Zapraszamy na www.elkobis.com.pl

Wskazówki

Wersje produktu

Produkty dostępne są w różnych wersjach. Lista nad tabelą wymiarów pozwoli Ci na wybranie odpowiedniej opcji.

W tabelach produktowych uwzględniliśmy podstawowe wersje materiałowe produktów (najczęściej OC). W celu zamówienia alternatywnej wersji (np. CU) zamień dwie ostatnie cyfry kodu.

np. 900100101 → np. 900100103
Złącze krzyżowe ocynkowane (dawne 1.1OC) → Złącze krzyżowe miedziane (dawne 1.1CU)

Nowe sposoby oznaczania wersji materiałowych

OC 01	-	ocynkowane galwanicznie
OG 02	-	ocynkowane ogniowo
CU 03	-	miedziane
MI 04	-	miedziowane
NI 05	-	nierdzewne
CU/OC 06	-	z przekładką mosiężną
OC/CU 07	-	z przekładką mosiężną
PCV 08	-	PCV
AL 09	-	aluminiowe
MS 10	-	mosiężne
LA 16	-	lakierowane

Kolorystyka

Lakierujemy nasze wyroby w czterech podstawowych kolorach. Na zamówienie możliwość polakierowania na inny, wybrany przez Klienta kolor.

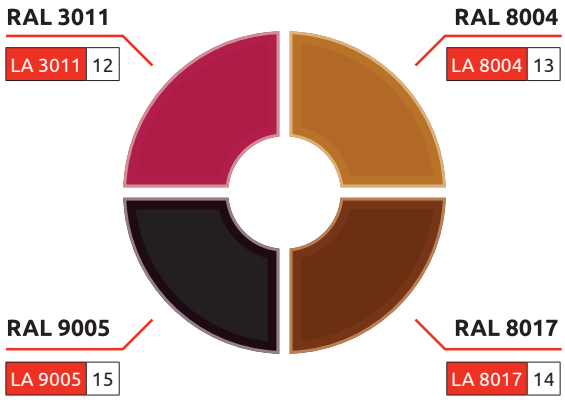

* Kolory rzeczywiste mogą nieco odbiegać od przedstawionych obok wzorów.

Kody QR

Niektóre strony katalogu zawierają kody QR. Umieszczone w nich odnośniki do stron internetowych stanowią dopełnienie prezentowanych treści.

Aby przejść na dany adres wystarczy zeskanować kod QR smartfonem.



Odnajdywanie produktu

Dla Twojej wygody przygotowaliśmy dwa rodzaje spisu treści:

- Według grup produktowych str. 14
- Pełny indeks produktów katalogowych:
  - kolejność wg nowych kodów str. 87
  - kolejność wg starych kodów str. 91

Dzięki nim szybko odnajdziesz każdy produkt!



Opakowania

Większość naszych produktów mieści ergonomiczne opakowanie na 50 szt.

Dla Państwa wygody możemy zapakować produkty w innych ilościach, zgodnych z zamówieniem.



Nie znalazłeś czegoś w naszym katalogu?

Jeżeli szukasz niestandardowego rozwiązania skontaktuj się z nami:

+48 71 330 69 20
Fax +48 71 330 69 26
elkobis@elkobis.com.pl

Zapraszamy również na stronę www.elkobis.com.pl po pomocne narzędzia do pobrania, program ELKO-BIS CAD oraz informacje o nowościach i aktualności.



Nowe numery katalogowe

Wprowadzamy nowe kody katalogowe!

- Ujednolicamy oznaczenia kodowe
- Dopasowujemy kody do zewnętrznych systemów informatycznych (systemy sprzedażowe naszych Klientów, ETIM, EDI, etc.)
- Ułatwiamy wyszukiwanie produktów w Internecie i na www.elkobis.com.pl

Przez cały rok 2015 nowe i dotychczasowe kody będą obowiązywać równorzędnie. Zachęcamy do przechodzenia na nowe kody, ale zapewniamy, że wszystkie zamówienia i zapytania będą realizowane bez względu na wybrany rodzaj kodu.

STRUKTURA NOWYCH KODÓW

Nowy symbol składa się z ośmiu cyfr. Wyróżniamy trzy segmenty

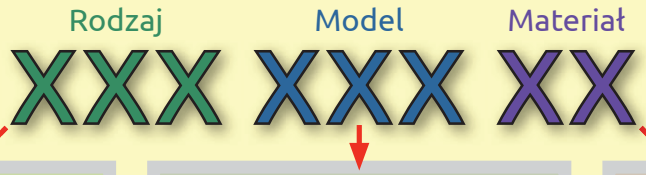

Pierwszy segment jest kontynuacją dotychczasowych symboli. Liczby znajdujące się przed kropką zostały przeniesione do nowego symbolu.

Uwaga: W przypadku dotychczasowych kodów zaczynających się liczbami 1-99 cyfra 0 jest zastąpiona cyfrą 9.

STARY NUMER KATALOGOWY	NR KAT.
1.1	901 XXX XX
50.1	950 XXX XX
59.1	959 XXX XX

Drugi segment określa dokładne wykonanie produktu, jego cechy lub jego wymiary gdy ma to znaczenie. Najczęściej ma charakter prostej numeracji od 1 w górę. W wielu przypadkach każda z cyfr określa pewną odrębną cechę tego produktu.

STARY NUMER KATALOGOWY	NR KAT.
10.1 OC	910**00**101
10.3 OC	910**00**301
10.1.1 OC	910**00**701
10.2.1 OC	910**00**801
10.1/S OC	910**01**101

Trzeci segment odpowiada za rodzaj materiału z jakiego jest wykonany produkt. Dwie ostatnie cyfry kodu można zmieniać wg wzoru poniżej.

OC	01	-	ocynkowane galwanicznie
OG	02	-	ocynkowane ogniowo
CU	03	-	miedziane
MI	04	-	miedziowane
NI	05	-	nierdzewne
CU/OC	06	-	z przekładką mosiężną
OC/CU	07	-	z przekładką mosiężną
PCV	08	-	PCV
AL	09	-	aluminiowe
MS	10	-	mosiężne
LA	16	-	lakierowane

Prezentacja objaśniająca sposób tworzenia nowych kodów dostępna jest na stronie:
www.elkobis.com.pl/do-pobrania/

WYBÓR PRODUKTU Z KATALOGU

Jak posługiwać się tabelami i oznaczeniami

W tabelach produktowych umieściliśmy dwie kolumny kodów. Zamawiając produkt po kodzie z tabeli otrzymasz jego wersję podstawową (najczęściej OC).
Aby zamówić **inną wersję materiałową** produktu zamień dwie ostatnie cyfry kodu na ich odpowiedniki z legendy.

Uchwyt do dachówki uniwersalny

OC 01 | OG 02 | CU 03 | NI 05 | LA 16

Służy do prowadzenia drutu odgromowego na dachach krytych dachówką z zamkiem.

W celu zamówienia alternatywnej wersji materiałowej, zmień dwie ostatnie cyfry numeru katalogowego.

NR KAT.	STARY NR KAT.	TYP	A	B
91010001	10.6	zaciskany	150	25
91010101	10.6/S	skręcany	150	25

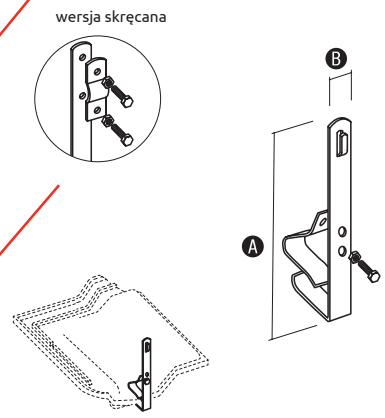

Aby zamówić **wersję skręcaną** produktu nie trzeba już dopisywać do numeru katalogowego litery „S". Wszystkie warianty produktów zostały zamieszczone w tabelach.

Przykład

Jak ustalić nowy kod katalogowy?

Chcesz zamówić uchwyt do dachówki uniwersalny skręcany miedziany (stary kod 10.6/S CU) .

1. Wybierasz skręcaną wersję produktu z tabeli.

NR KAT.	STARY NR KAT.	TYP
91010001	10.6	zaciskany
91010101	10.6/S	skręcany

*2. W wybranym kodzie **91010101** zmieniasz dwie ostatnie cyfry na odpowiedniki wersji miedzianej CU.*

OC 01 | OG 02 | CU 03 | NI 05 | LA 16

*3. Twój kod to **91010103**.*



W razie pytań i wątpliwości prosimy o kontakt z osoba odpowiedzialną za wdrożenie nowych oznaczeń:
Mateusz Klaczak + 48 693 98 02 98 mateusz.klaczak@elkobis.com.pl

Realizacje



Budownictwo mieszkaniowe

Przykłady realizacji z użyciem elementów systemów odgromowych firmy Elko-Bis:

- Kompleks Promenady Wrocławskie
- Francuska Park Katowice
- Osiedle Nowe Bochenka Kraków
- Olimpia Port Wrocław
- Tysiące domów mieszkalnych w całej Polsce



Olimpia Port Wrocław

Obiekty przemysłowe i handlowe

Przykłady realizacji z użyciem elementów systemów odgromowych firmy Elko-Bis:

- Fabryka Nestle Bielany Wrocławskie
- Bonarka City Center w Krakowie
- Stary Browar w Poznaniu
- CH Brama Mazur w Ełku
- Pasaż Grunwaldzki we Wrocławiu
- Sieć sklepów Kaufland w całej Polsce



Stary Browar w Poznaniu

Więcej realizacji na stronie: www.elkobis.com.pl/realizacje

Realizacje



Obiekty zabytkowe i sakralne

Przykłady realizacji z użyciem elementów systemów odgromowych firmy Elko-Bis:

- Urząd Marszałkowski Województwa Wielkopolskiego
- Uniwersytet Wrocławski
- Dolnośląski Urząd Wojewódzki
- Hala Stulecia we Wrocławiu (obiekt dziedzictwa UNESCO)
- Dworzec Główny we Wrocławiu
- Wieża Ciśnień we Wrocławiu



Uniwersytet Wrocławski

Produkty przebadane wg PN-EN 62561-1:2012

Obiekty inne

Przykłady realizacji z użyciem elementów systemów odgromowych firmy Elko-Bis:

- Terminal LNG (gazoport) w Świnoujściu
- Druga Linia Metra Warszawskiego
- Warszawski Uniwersytet Medyczny
- Zakład Oczyszczalni Ścieków Czajka w Warszawie
- Wioska Olimpijska Soczi 2014 - Rosja
- Stadiony na EURO 2012 we Wrocławiu, Gdańsku i Warszawie



Metro w Warszawie

Więcej realizacji na stronie: www.elkobis.com.pl/realizacje

Certyfikaty, nagrody





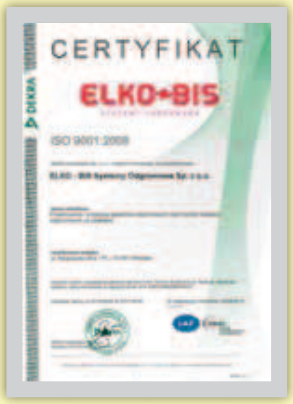





















Certyfikaty do pobrania:
www.elkobis.com.pl/certyfikaty

Certyfikaty, nagrody

Dbałość o detale jest dla nas bardzo istotna. Dzięki temu produkty ELKO-BIS spełniają najwyższe standardy.

Certyfikaty:

- Certyfikat z badań produktów wg PN-EN 62561
- Znak Bezpieczeństwa B
- Certyfikat Zarządzania Jakością ISO 9001:2008
- Certyfikat Wiarygodności Biznesowej
- Badania Odporności Wiatrowej Masztów

Produkty przebadane wg PN-EN 62561-1:2012

Nagrody:

- Wyróżnienie Laur Innowacyjności
- Złoty VOLT Polskiej Izby Gospodarczej Elektrotechniki na Międzynarodowych Energetycznych Targach Bielskich **ENERGETAB**
- Grand Prix Targów **KONSERWACJE** - KOŚCIOŁY w Toruniu
- I Nagroda Międzynarodowych Targów Sprzętu Elektrycznego **ELEKTROTECHNIKA**
- Wyróżnienie Międzynarodowych Energetycznych Targów Bielskich **ENERGETAB**
- Wyróżnienie Międzynarodowych Targi Energetyki i Elektrotechniki **ENEX** w Kielcach
- Wyróżnienie Międzynarodowych Targów Budownictwa **TARBUD** we Wrocławiu
- Wyróżnienie Międzynarodowych Targów Katowickich **ELTARG**



Dlaczego ELKO-BIS?

Na rynku systemów odgromowych jest wielu producentów. Konkurują ze sobą, oferując często tanie produkty. Jak jest z ich jakością?

Czy taki producent:

1. Należycie zabezpieczy twoje interesy?
2. Stosuje w produkcji nowe technologie gwarantujące właściwą jakość?
3. Posiada wymagane badania i certyfikaty?
4. Będzie dla ciebie źródłem porad i fachowych informacji?
5. Zweryfikuje lub wykona projekt instalacji odgromowej?
6. Zapewni terminowe dostawy na budowę?
7. Jest komunikatywny i sprawnie rozwiąże każdy problem?

Obowiązywanie ustawy o zamówieniach publicznych, w której jedynym kryterium wyboru oferty jest cena, powoduje kłopoty wykonawców realizujących inwestycje przetargowe. Często po wygraniu przetargu, wykonawcy wpadają w poważne tarapaty w związku z niedoszacowaniem oferty. Próbują wtedy różnych sposobów ratowania swojego zysku, niejednokrotnie stosując materiały złej jakości lub niespełniające kryteriów dopuszczenia do stosowania. Przy prawidłowym nadzorze inwestorskim, takie materiały są kwestionowane i usuwane z budowy. Bywa też tak, że ich wbudowanie w instalacje skutkuje wadami i usterkami w czasie trwania budowy lub w okresie gwarancyjnym. W tej sytuacji wykonawcy, zamiast spodziewanego zysku, ponoszą straty, które w skrajnych przypadkach mogą doprowadzić do upadłości firmy.

ELKO-BIS posiada atuty, dzięki którym buduje sukces swoich Klientów:

1. Produkty posiadają niezbędne **badania i certyfikaty**, w tym :
   - badania wg **PN-EN 62561-1:2012** (np. na **odporność** złącz na udar piorunowy - klasa h)
   - badania **wytrzymałości** masztów odgromowych
   - badania **wytrzymałości** mechanicznej obudowy złącza kontrolnego do gruntu
   - badania na **odporność** udarową rury instalacyjnej odgromowej
2. Wspieramy naszych Partnerów w zakresie wiedzy o obowiązujących normach (PN-EN 62305 i 61561) i sposobach montażu, poprzez systematyczne **szkolenia i bieżące informowanie**.
3. Posiadamy **sprawny system doradztwa technicznego**, znajdujemy rozwiązania dla nietypowych instalacji.
4. Weryfikujemy oraz wykonujemy **projekty** autoryzowane przez inżynierów **z uprawnieniami budowlanymi.**
5. Posiadamy wysokie stany magazynowe, które zapewniają **szybkość i terminowość dostaw**.

Właśnie dlatego!!!

ELKO-BIS CAD

program do projektowania instalacji odgromowych

Wychodząc naprzeciw potrzebom projektantów, stworzyliśmy innowacyjne, bezpłatne narzędzie ułatwiające prace projektowe i kosztorysowe w zakresie ochrony odgromowej:

ELKO-BIS CAD



- Obliczenia
- Rysunki
- Zestawienia
- Pełna biblioteka
- Ochrona rur



Statuetka Złotego Volta
dla najlepszego produktu elektrotechnicznego.



Dyplom INNOWACJE 2014
podczas Międzynarodowych Targów Energetyki EXPOPOWER

ELKO-BIS CAD uzyskał rekomendację
Polskiego Komitetu Ochrony Odgromowej

Do bezpłatnego pobrania ze strony:

www.elkobis.com.pl/do-pobrania/

Zapoznaj się z możliwościami programu oraz jego intuicyjną obsługą, oglądając dostępne na naszej stronie internetowej oraz w serwisie YouTube filmy instruktażowe:

Dostępny również w języku angielskim



ELKO-BIS www.elkobis.com.pl/filmy/

YouTube www.youtube.com/user/elkobis

Więcej informacji o programie:
www.elkobis.com.pl/elko-bis-cad/





arkusze wspomagające projektowanie



Na pytania odnośnie pracy i funkcji programu odpowie jego współtwórca

inżynier Tadeusz Masłowski

tadeusz.maslowski@elkobis.com.pl
tel. +48 71 330 66 10

ZACHĘCAMY DO PRACY Z PROGRAMEM!

ELKO-BIS CAD zdobył już uznanie tysięcy użytkowników na całym świecie!

GRUPA I str. 20

Złącza odgromowe



GRUPA II str. 26

Uziemienia i połączenia wyrównawcze



GRUPA III str. 33

Przewody odprowadzające





GRUPA IV str. 42

Zwody poziome



GRUPA V str. 58

Zwody pionowe: maszty, iglice



GRUPA VII str. 76

Akcesoria



GRUPA I str. 20

Złącza odgromowe



GRUPA II str. 26

Uziemienia i połączenia wyrównawcze

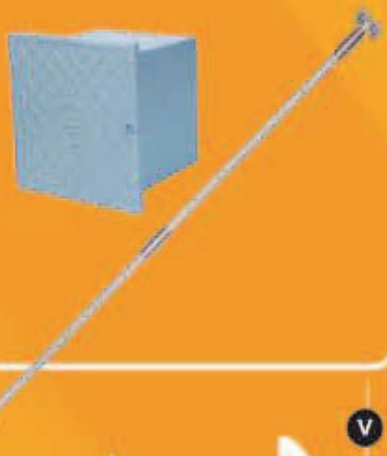

GRUPA III str. 33

Przewody odprowadzające





GRUPA IV str. 42

Zwody poziome



GRUPA V str. 58

Zwody pionowe: maszty, iglice



GRUPA VII str. 76

Akcesoria



Spis treści

według grup produktowych

GRUPA I

Złącza odgromowe

Produkty przebadane wg PN-EN 62561-1:2012

Złącze krzyżowe 4-otworowe 	Złącze krzyżowe 2-otworowe 		str. 20
Złącze rynnowe 	Złącze kontrolne 4-otworowe 	Złącze kontrolne 2-otworowe 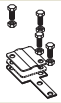	str. 21
Złącze kontrolne drut-drut 	Złącze uniwersalne 2-elementowe 	Złącze przelotowe 	str. 22
Złącze uniwersalne 3-elementowe 	Złącze ziemne 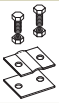	Złącze uniwersalne odgałęźne 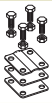	str. 23
Złącze trójnikowe 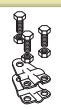	Złącze krzyżowe 1-otworowe 	Złącze kontrolne AL 	str. 24
Złącze klinowe 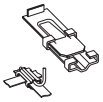	Złącze oznacznikowe 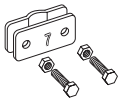		str. 25

GRUPA II

Uziemienia i połączenia wyrównawcze

Uziom kompletny 3-metrowy 	Elementy uziomu 		str. 26
Uziom kompletny “terra-grom“ 	Elementy uziomu kompletnego “terra-grom“ 	Uziom kompletny “terra-grom“ miedziowany 	str. 27
Elementy uziomu kompletnego“terra-grom“ miedziowanego	Uziom prętowy 	Uziom profilowy 	str. 28
Bednarka 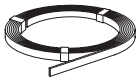	Wspornik uziomowy do bednarki 	Połączenie uziemiające 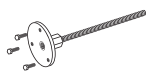	str. 29
Uchwyt do bednarki ze śrubą dociskową 	Uchwyt do bednarki 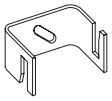	Osłona przewodu uziemiającego 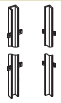	str. 30
Obudowa złącza kontrolnego do gruntu 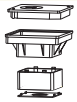	Obudowa na złącze kontrolne do gruntu 	Obejma uziemiająca 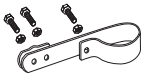	str. 31
Szyna ekwipotencjalna 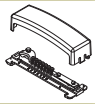	Taśma denso 	Taśma antykorozyjna do połączeń ziemnych 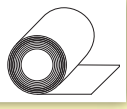	str. 32

Spis treści

według grup produktowych

GRUPA III

Przewody odprowadzające

Drut odgromowy 	Drut odgromowy w izolacji PVC 		str. 33
Uchwyt z kołkiem (wkręcany) 	Uchwyt plastikowy z zatrzaskiem / dystans / wkręt 	Uchwyt z kołkiem (wkręcany) z plastikiem 	str. 34
Uchwyt do drutu z kołkiem 	Uchwyt z kołkiem (wkręcany) do bednarki 	Uchwyt z kołkiem kątowy (wkręcany) 	str. 35
Uchwyt dystansowy wbijany lub gwintowany 	Uchwyt dystansowy przykręcany 	Uchwyt dystansowy przekręcany z plastikiem 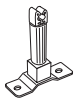	str. 36
Obejma uniwersalna nierdzewna 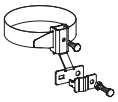	Uchwyt do rury spustowej 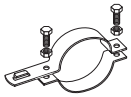	Uchwyt do rury spustowej z plastikiem 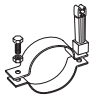	str. 37
Rura instalacyjna odgromowa 	Uchwyt naprężny 	Złącze naciągowe kontrolne 	str. 38
Uchwyt naprężny kabłąkowy 	Rura do naciągu 	Pręt do naciągu 	str. 39
Śruba rzymska “oczko-oczko” 	Śruba rzymska “hak-hak” 	Śruba rzymska “hak-oczko” 	str. 40
Skrzynka kontrolna do elewacji 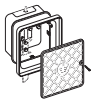	Drzwiczki rewizyjne 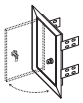	Skrzynka kontrolna do elewacji 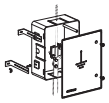	str. 41

GRUPA IV

Zwody poziome

Uchwyt kątowy/ Uchwyt pod dachówkę 	Uchwyt kątowy skręcony / Uchwyt pod dachówkę skręcony 		str. 42
Uchwyt kątowy z plastikiem 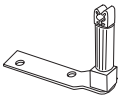	Uchwyt pod dachówkę z zaczepem 	Uchwyt pod dachówkę z zaczepem z plastikiem 	str. 43
Uchwyt pod dachówkę z zaczepem skręcony 	Uchwyt pod dachówkę z zamkiem 	Uchwyt pod dachówkę z zamkiem skręcony 	str. 44
Uchwyt do dachówki uniwersalny 	Uchwyt do dachówki uniwersalny skręcony 	Uchwyt dachowy GERARD 	str. 45

Spis treści

według grup produktowych

Produkty przebadane wg PN-EN 62561-1:2012

Uchwyt uniwersalny 	Uchwyt uniwersalny taśmowy 	Uchwyt uniwersalny taśmowy z plastikiem 	str. 46
Uchwyt do drutu "na felc" 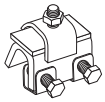	Uchwyt "na felc" z plastikiem 	Uchwyt "na felc" uniwersalny duży 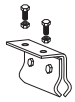	str. 47
Uchwyt "na felc" uniwersalny mały 	Uchwyt gąsiorowy uniwersalny G5 	Uchwyt gąsiorowy uniwersalny G6 z plastikiem 	str. 48
Uchwyt gąsiorowy uniwersalny G5 MAX 	Uchwyt gąsiorowy uniwersalny G6 MAX z plastikiem 	Uchwyt gąsiorowy GERARD Corona / Senator 	str. 49
Uchwyt szczytowy 	Uchwyt szczytowy z plastikiem 	Uchwyt betonowy 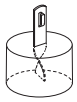	str. 50
Uchwyt betonowy do korytek kablowych 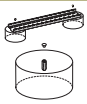	Uchwyt betonowy w tworzywie 	Uchwyt betonowy w tworzywie 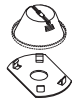	str. 51
Uchwyt betonowy w tworzywie 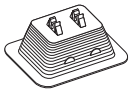	Uchwyt betonowy w tworzywie wysoki 	Uchwyt betonowy w tworzywie z plastikiem 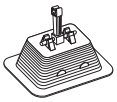	str. 52
Uchwyt z tworzywa 	Pasek mocujący 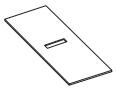	Uchwyt dachowy z płytką 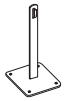	str. 53
Uchwyt dachowy z płytką z plastikiem 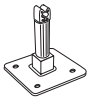	Uchwyt dachowy z płytką MAX 	Uchwyt dachowy z płytką MAX z plastikiem 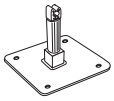	str. 54
Uchwyt dachowy specjalny 	Uchwyt krzyżowy z płytką 	Uchwyt naciągowy boczny 	str. 55
Uchwyt naciągowy prosty 	Uchwyt naciągowy poziomy 	Połączenie kompensacyjne 	str. 56
Elastyczne złącze miedziane cynowane 			str. 57

GRUPA V

Zwody pionowe: maszty, iglice, zwody izolowane

Maszt odgromowy z podstawą betonową (do 2m) 	Maszt odgromowy z podstawą betonową (3-4m) 		str. 58
Maszt odgromowy na trójnogu 	Maszt odgromowy na podstawie pięcioramiennej 	Podkładka do podstawy betonowej 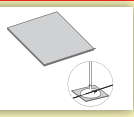	str. 59

Spis treści

według grup produktowych

Zestaw regulacyjny do masztu 	Maszt aluminiowy 	Stabilizator masztu 	str. 60
Maszt odgromowy z podstawą metalową 	Maszt odgromowy z podstawą metalową 	Podstawa masztu odgromowego mała 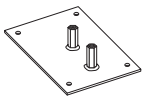	str. 61
Podstawa masztu odgromowego 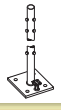	Maszt 	Uchwyt masztu 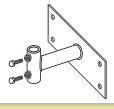	str. 62
Uchwyt masztu do obejmy 96701105 	Iglica kominowa 	Iglica gąsiorowa pojedyncza 	str. 63
Iglica gąsiorowa podwójna 	Uchwyt cybantowy 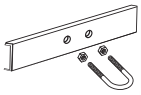	Uchwyt specjalny do masztu 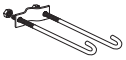	str. 64
Adapter słupa oświetleniowego na maszt odgromowy 	Maszt odgromowy na trójnogu ze zwodem izolowanym 	Maszt odgromowy ze zwodem izolowanym 	str. 65
Drążek izolacyjny 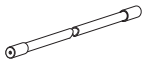	Linka ALDREY 50mm² 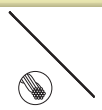	Wspornik izolowany zwodu pionowego 	str. 66
Końcówka drążka 	Łącznik prosty 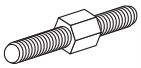	Łącznik przegubowy 	str. 67
Uchwyt drążka płaski 	Uchwyt drążka płaski duży 	Uchwyt do drutu 	str. 68
Uchwyt drążka okrągły 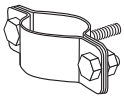	Obejma mocująca 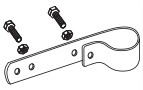	Obejma uniwersalna pojedyncza do rurociągu 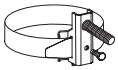	str. 69
Obejma uniwersalna podwójna do rurociągu 	Przykład zastosowań drążków izolacyjnych 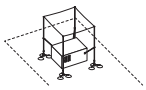		str. 70

GRUPA VI

Zwody izolowane wysokonapięciowe

Przewód wysokonapięciowy 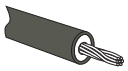	Końcówka przewodu wysokonapięciowego 		str. 71
Uchwyt z łącznikiem do przewodu wysokonapięciowego 	Uchwyt do przewodu wysokonapięciowego z prętem gwintowanym M8 	Uchwyt z łącznikiem do mocowania przewodu wysokonapięciowego 	str. 72
Pręt gwintowany 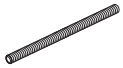	Łącznik przewodu wysokonapięciowego 	Śruba dwugwintowa 	str. 73

Spis treści

według grup produktowych

Produkty przebadane wg PN-EN 62561-1:2012

Złącze przewodów wysokonapięcio-wych 	Nożyce do usuwania izolacji przewodu wy-sokonapięciowego 	Maszt z tworzywa do przewodu wyso-konapięciowego 	str. 74
Maszt metalowy do przewodu wysoko-napięciowego 	Maszt wysokonapię-ciowy na trójnogu 		str. 75

GRUPA VII

Akcesoria

Uchwyt do prostowania drutu 	Wkręt farmerski Podkładka 		str. 76
Masa klejąca 	Klej do membrany PCW 	Klej montażowy ELKO-FIX 	str. 77
Wazelina techniczna 	Prościarka do drutu 9-rolkowa 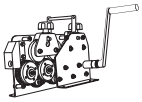	Prościarka do bednarki 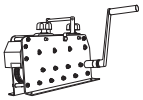	str. 78
Prościarka do drutu i bednarki 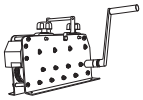	Prościarki z napędem elektrycznym 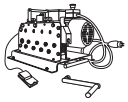	Licznik wyładowań cyfrowy 	str. 79
Cynk spray 	Iskiernik ochronny 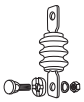	Uchwyt do podstaw betonowych 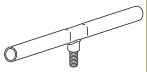	str. 80
Pobijak do uziomów 			str. 81

GRUPA VIII

Pozostałe wyroby

Rura wysięgnika 	Wysięgnik stały 		str. 82
Wysięgnik obrotowy 	Uchwyt wysięgnika 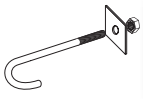	Wspornik odstę-powy z wkładką gumową 	str. 83
Wspornik odstępowy na słup wirowy 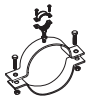	Obejma wysięgnika na słup wirowy 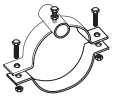	Śruba hakowa 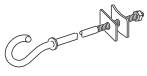	str. 84
Sonda instalacyjna 	Uchwyt metalowy UJ 	Uchwyt metalowy UD 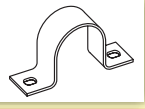	str. 85
Zacisk linowy 	Uszczelnienie do drutu odgromowego 	Fartuch uszczelniający 	str. 86

Szukasz w katalogu konkretnego produktu po numerze katalogowym?

PEŁNY INDEKS WSZYSTKICH PRODUKTÓW KATALOGOWYCH ZNAJDZIESZ NA STRONACH:

Kolejność wg nowych kodów — str. 87

Nowy nr kat.	Stary nr kat.	Nazwa	Str.
10000199	100.1	Prościarka do drutu	78
10000299	100.1EL	Prościarka do drutu z napędem elektrycznym	79
10001199	100.2	Prościarka do bednarki	78
10001299	100.2EL	Prościarka do bednarki z napędem el.	79
10002199	100.3	Prościarka do drutu i bednarki	79
10002299	100.3EL	Prościarka do drutu i bednarki z napędem el.	79
10100101	101.1 BB	Połączenie kompensacyjne	56
10100201	101.1 DB	Połączenie kompensacyjne	56
10100301	101.1 DD	Połączenie kompensacyjne	56
10100403	101.2/30	Elastyczne złącze miedziane cynowane	57
10100503	101.2/40	Elastyczne złącze miedziane cynowane	57
10200199	102.1	Cynk spray	80
10400208	104.1/2	Rura instalacyjna odgromowa	38

Kolejność wg starych kodów — str. 91

Stary nr kat.	Nowy nr kat.	Nazwa	Str.
1.1	901001XX	Złącze krzyżowe 4-otworowe	20
1.2	901002XX	Złącze krzyżowe 4-otworowe	20
10.1	910001XX	Uchwyt kątowy	42
10.1.1	910007XX	Uchwyt kątowy	42
10.1/P	910020XX	Uchwyt kątowy z plastikiem	43
10.10	910040XX	Uchwyt uniwersalny taśmowy	46
10.10/P	91004101	Uchwyt uniwersalny taśmowy	46
10.1S	910011XX	Uchwyt pod dachówkę	42
10.2	910002XX	Uchwyt pod dachówkę	42
10.2.1	910008XX	Uchwyt pod dachówkę	42
10.2.1/Z	910027XX	Uchwyt pod dachówkę z zaczepem	43
10.2.1/Z/S	910033XX	Uchwyt pod dachówkę z zaczepem	43
10.2.1/S	910017XX	Uchwyt pod dachówkę	42

GRUPA I

Złącza odgromowe

Produkty przebadane wg PN-EN 62561-1:2012

W GRUPIE I znajdziesz m.in.:

- Złącze krzyżowe 4-otworowe str. 20
- Złącze rynnowe str. 21
- Złącze kontrolne 4-otworowe str. 21

Złącze krzyżowe 4-otworowe

OC 01 | OG 02 | CU 03 | CU/OC 06 | OC/CU 07 | MS 10

Służy do krzyżowego łączenia drutu odgromowego.

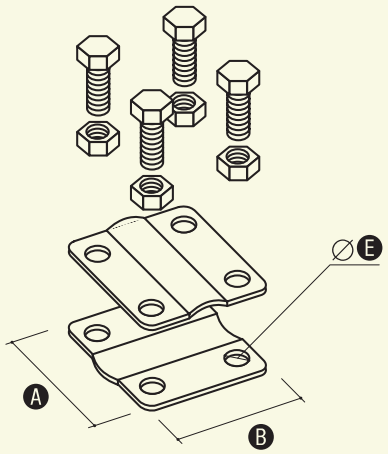

W celu zamówienia alternatywnej wersji materiałowej, zmień dwie ostatnie cyfry numeru katalogowego.

NR KAT.	STARY NR KAT.	A	B	E	ŚRUBA
90100101	1.1	57	57	9	4xM8/20
90100201	1.2	57	57	9	4xM8/30

Złącze krzyżowe 2-otworowe

OC 01 | OG 02 | CU 03 | MS 10

Służy do krzyżowego łączenia drutu odgromowego.

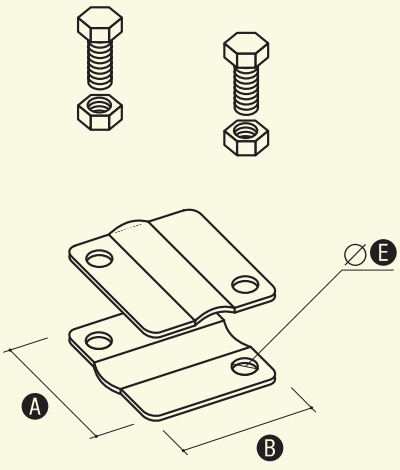

W celu zamówienia alternatywnej wersji materiałowej, zmień dwie ostatnie cyfry numeru katalogowego.

NR KAT.	STARY NR KAT.	A	B	E	ŚRUBA
90200101	2.1	57	57	9	4xM8/20
90200201	2.2	57	57	9	4xM8/30

Złącze rynnowe

OC 01 | OG 02 | CU 03 | NI 05 | MS 10 | LA 16

Służy do mocowania drutu odgromowego do rynny. Wersja skręcana umożliwia prowadzenie drutu także wzdłuż rynny.

W celu zamówienia alternatywnej wersji materiałowej, zmień dwie ostatnie cyfry numeru katalogowego.

NR KAT.	STARY NR KAT.	TYP	A	B	C	ŚRUBA
90300101	3.1	zaciskany	40	40	40	M6/30
90300201	3.1/S	skręcane	40	40	40	M6/30

wersja skręcana

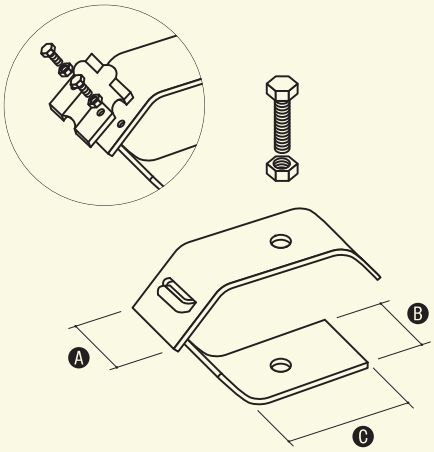

Złącze kontrolne 4-otworowe

OC 01 | OG 02 | CU 03 | CU/OC 06 | OC/CU 07

Służy do wykonania połączeń kontrolnych drutu odgromowego z bednarką. W przypadku łączenia drutu CU z bednarką OC należy stosować przekładkę mosiężną OC /CU lub CU/OC.

W celu zamówienia alternatywnej wersji materiałowej, zmień dwie ostatnie cyfry numeru katalogowego.

NR KAT.	STARY NR KAT.	A	B	C	D	E	ŚRUBA
90400101	4.1	57	57	57	25	9	6xM8/16

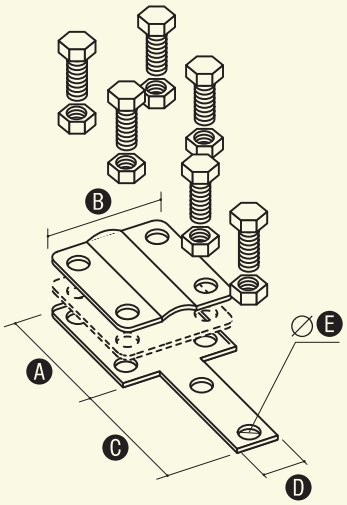

Złącze kontrolne 2-otworowe

OC 01 | OG 02 | CU 03 | CU/OC 06 | OC/CU 07

Służy do wykonania połączeń kontrolnych drutu odgromowego z bednarką. W przypadku łączenia drutu CU z bednarką OC należy stosować przekładkę mosiężną OC /CU lub CU/OC.

W celu zamówienia alternatywnej wersji materiałowej, zmień dwie ostatnie cyfry numeru katalogowego.

NR KAT.	STARY NR KAT.	A	B	C	D	E	ŚRUBA
90500101	5.1	57	57	57	25	9	4xM8/16

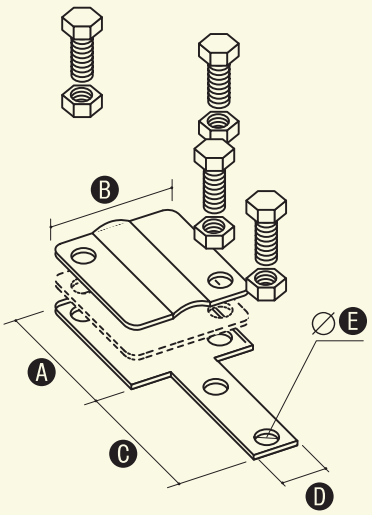

Złącze kontrolne drut-drut

OC 01 OG 02 CU 03

Służy do wykonania połączeń kontrolnych drutów odgromowych.

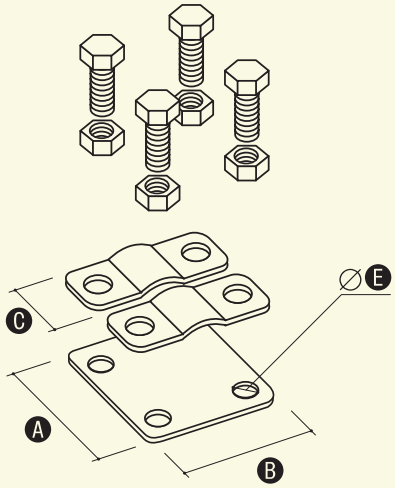

W celu zamówienia alternatywnej wersji materiałowej, zmień dwie ostatnie cyfry numeru katalogowego.

NR KAT.	STARY NR KAT.	A	B	C	E	ŚRUBA
90600101	6.1	57	57	20	9	4xM8/16

Złącze uniwersalne 2-elementowe

OC 01 OG 02 CU 03 NI 05 MS 10

Służy do łączenia drutu odgromowego.

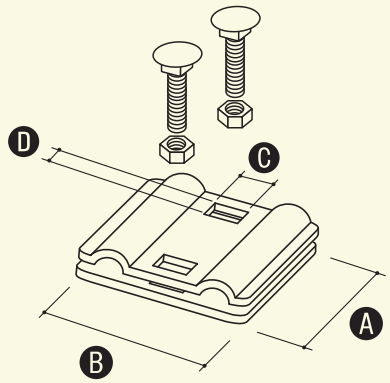

W celu zamówienia alternatywnej wersji materiałowej, zmień dwie ostatnie cyfry numeru katalogowego.

NR KAT.	STARY NR KAT.	A	B	C	D	ŚRUBA
90700101	7.1	57	50	8,5	8,5	2xM8/20

Złącze przelotowe

OC 01 OG 02 MI 04 MS 10

Służy do wykonywania połączeń drut-drut lub łączenia masztów aluminiowych.

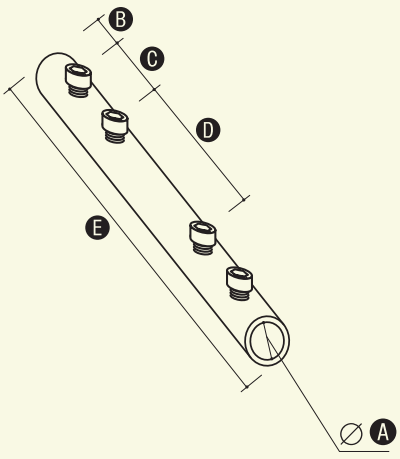

W celu zamówienia alternatywnej wersji materiałowej, zmień dwie ostatnie cyfry numeru katalogowego.

NR KAT.	STARY NR KAT.	A	B	C	D	E	ŚRUBA
90710101	7.1 R	10	15	25	50	130	M6x20
90710201	7.2 R	16	25	26	51	150	M6x20

Złącze uniwersalne 3-elementowe

OC 01 | OG 02 | CU 03 | NI 05 | MS 10

Służy do łączenia drutu odgromowego.

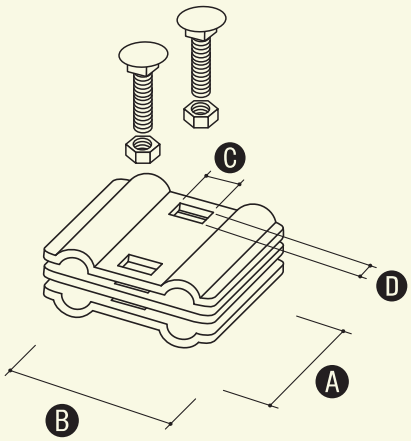

W celu zamówienia alternatywnej wersji materiałowej, zmień dwie ostatnie cyfry numeru katalogowego.

NR KAT.	STARY NR KAT.	A	B	C	D	ŚRUBA
90800101	8.1	57	50	8,5	8,5	2xM8/30

Złącze ziemne

OC 01 | OG 02 | CU 03

Służy do łączenia drutu odgromowego z bednarką lub bednarki z bednarką.

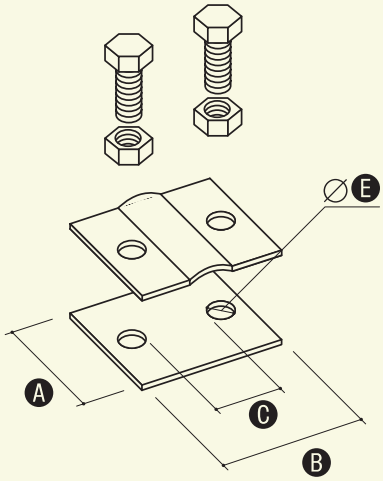

W celu zamówienia alternatywnej wersji materiałowej, zmień dwie ostatnie cyfry numeru katalogowego.

NR KAT.	STARY NR KAT.	A	B	C	E	ŚRUBA
90900101	9.1	40	57	30	9	2xM8/16
90900201	9.2	40	70	40	9	2xM8/16

Złącze uniwersalne odgałęźne

OC 01 | OG 02 | CU 03 | CU/OC 06 | OC/CU 07

Służy do wykonywania połączeń przelotowych i krzyżowych drutu i bednarki.
Wersja 91400501 może być stosowana do uziomu Ø16.

wersja prosta

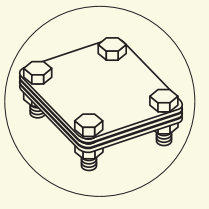

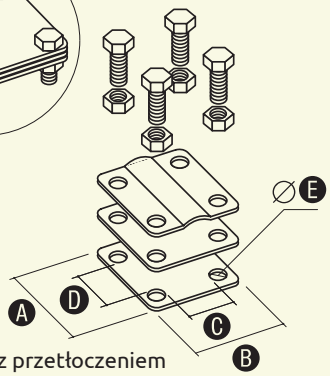

z przetłoczeniem

W celu zamówienia alternatywnej wersji materiałowej, zmień dwie ostatnie cyfry numeru katalogowego.

NR KAT.	STARY NR KAT.	TYP	A	B	C	D	E	ŚRUBA
91400101	14.1	z przetłoczeniem	57	57	30	30	9	4xM8/25
91400201	14.2	z przetłoczeniem	57	80	55	30	9	4xM8/25
91400301	14.3	prosty	80	70	41,5	51,5	10,5	4xM8/25
91400401	14.4	prosty	100	100	67	67	11	4xM10/30
91400501	14.5	z przetłoczeniem	57	57	30	30	9	4xM8/40

Złącze trójnikowe

OC 01 OG 02 CU 03

Służy do łączenia drutu odgromowego.

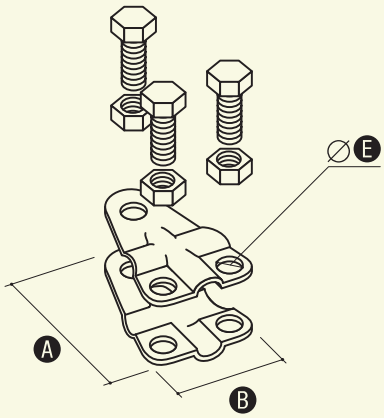

W celu zamówienia alternatywnej wersji materiałowej, zmień dwie ostatnie cyfry numeru katalogowego.

NR KAT.	STARY NR KAT.	A	B	E	ŚRUBA
95400101	54.1	52	45	9	M8/20

Złącze krzyżowe 1-otworowe

OC 01 OG 02 CU 03 NI 05

Służy do krzyżowego lub przelotowego łączenia drutu odgromowego.

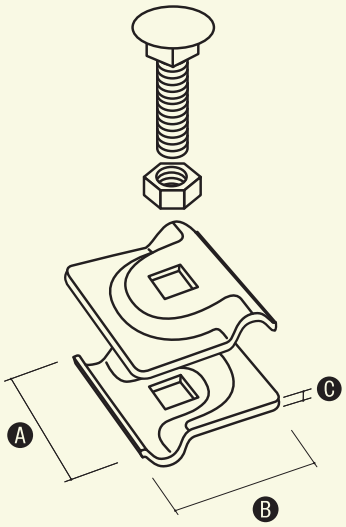

W celu zamówienia alternatywnej wersji materiałowej, zmień dwie ostatnie cyfry numeru katalogowego.

NR KAT.	STARY NR KAT.	A	B	C	ŚRUBA
95500101	55.1	45	45	2	M8/30
95500201	55.2	45	45	2,5	M10/35

Złącze kontrolne AL

AL

Służy do wykonywania połączeń kontrolnych typu drut-drut lub drut-bednarka.

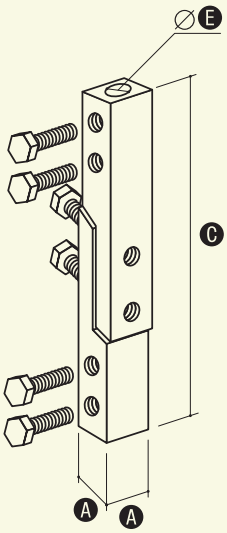

NR KAT.	STARY NR KAT.	A	C	E	ŚRUBA
95600109	56.1	25	150	12	6xM8/16

Złącze klinowe

OC 01 OG 02

Służy do wykonywania trwałych połączeń bednarka-bednarka lub bednarka-drut bez konieczności skręcania lub spawania.

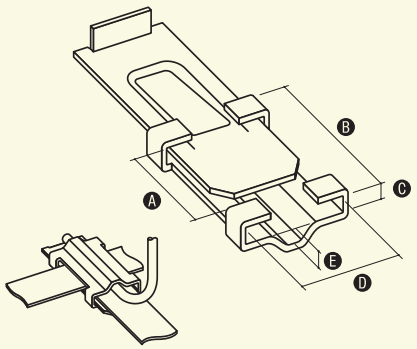

NR KAT.	STARY NR KAT.	A	B	C	D	E
95700101	57.1	50	85	12	50	13

Złącze oznacznikowe

CU 03 AL 09

Służy do oznaczania uziemień. Przy składaniu zamówienia można podać numery uziemień, które zostaną wybite na złączach.

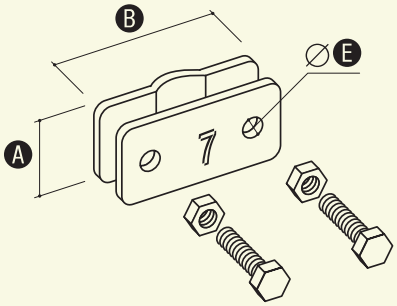

W celu zamówienia alternatywnej wersji materiałowej, zmień dwie ostatnie cyfry numeru katalogowego.

NR KAT.	STARY NR KAT.	A	B	E	ŚRUBA
97200109	72.1	20	57	7	2xM6/16

GRUPA II

Uziemienia i połączenia wyrównawcze

Produkty przebadane wg PN-EN 62561-1:2012

W GRUPIE II znajdziesz m.in.:

- Uziom kompletny 3 - metrowy str. 26
- Uziom kompletny "terra - grom®" str. 27
- Obudowa złącza kontrolnego str. 31

Uziom kompletny 3-metrowy

OC 01 MI 04

Służy do wykonywania pionowych uziomów wbijanych. Dodatkowe użycie poszczególnych elementów uziomu pozwala na dowolne zwiększanie jego długości i poprawę skuteczności uziemienia.

W celu zamówienia alternatywnej wersji materiałowej, zmień dwie ostatnie cyfry numeru katalogowego.

NR KAT.	STARY NR KAT.	A	B	C	ŚRUBA
94103001	41.1	3000	1000	16	4xM8/16
94123001	41.1.1	3000	1500	16	4xM8/16
94133001	41.10	3000	1000	20	4xM8/16
94113001	41.10.1	3000	1500	20	4xM8/16

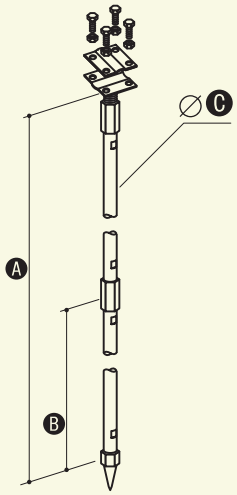

Polecamy pobijak do uziomów - str. 81.

Elementy uziomu kompletnego

OC 01 MI 04

Poszczególne elementy służą do budowy uziomu kompletnego o żądanej długości.

W celu zamówienia alternatywnej wersji materiałowej, zmień dwie ostatnie cyfry numeru katalogowego.

NR KAT.	STARY NR KAT.	TYP	A	B	C	D	E	F	G	ŚRUBA
94200101	42.1	pręt uziomowy	1000	22,5	16	-	-	-	-	-
94201101	42.1.1	pręt uziomowy	1500	22,5	16	-	-	-	-	-
94200201	42.2	zacisk wkręcany	-	-	-	16	16	16	-	4xM8/20
94200301	42.3	głowica	-	-	-	16	16	16	-	-
94200401	42.4	łącznik	-	-	-	16	16	16	24	-
94200501	42.5	szpic	-	-	-	16	16	16	-	-
94210101	42.10	pręt uziomowy	1000	22,5	20	-	-	-	-	-
94211101	42.10.1	pręt uziomowy	1500	22,5	20	-	-	-	-	-
94211201	42.2.1	zacisk wkręcany	-	-	-	20	20	20	-	4xM8/20
94211301	42.3.1	głowica	-	-	-	20	20	20	-	-
94211401	42.4.1	łącznik	-	-	-	20	20	20	24	-
94211501	42.5.1	szpic	-	-	-	20	20	20	-	-

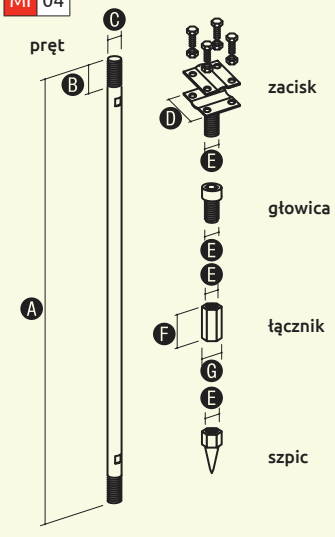

Polecamy pobijak do uziomów - str. 81.

Uziom kompletny „terra-grom®”

OG

WZÓR CHRONIONY PRAWEM PATENTOWYM

Służy do wykonywania pionowych uziemień wbijanych. Wzór użytkowy chroniony prawem patentowym. Innowacyjność tego uziomu polega na sposobie łączenia kolejnych prętów. Odbywa się to poprzez mosiężną złączkę (tuleję). Podczas zbijania, ocynkowane ogniowo pręty (100µm), wciskają się w karbowane wnętrze mosiężnej tulei, tworząc z nią połączenie nierozerwalne.

NR KAT.	STARY NR KAT.	A	B	C	D	E	F	G	H	I	J	◁	ŚRUBA
94143002	41.1.1 T	1500	50	70	57	16	25	47	25	36	3000	87°	4XM8/20

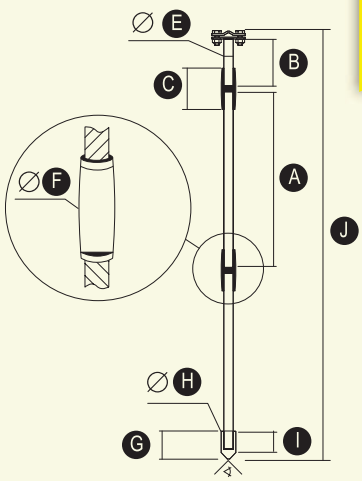

Polecamy pobijak do uziomów - str. 81.

Elementy uziomu kompletnego „terra-grom®”

NR KAT.	STARY NR KAT.	TYP	E
94221102	42.1.1 T OG	pręt	16
94220202	42.2 T OG	zacisk	16
94220301	42.3 T	głowica (służy do pobijania pręta)	16
94220410	42.4 T MS	łącznik	16
94220510	42.5 T MS	szpic	16

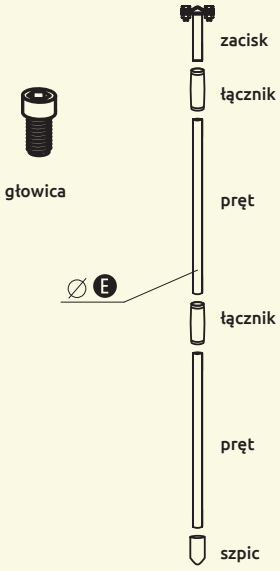

Polecamy pobijak do uziomów - str. 81.

Uziom kompletny „terra-grom®” miedziowany

MI

NOWOŚĆ

WZÓR CHRONIONY PRAWEM PATENTOWYM

Służy do wykonywania poziomych uziemień wbijanych. Wzór użytkowy chroniony prawem patentowym. Innowacyjność nowego uziomu polega na sposobie łączenia kolejnych prętów. Odbywa się to poprzez mosiężną złączkę (tuleję). Podczas zbijania, miedziowane pręty wciskają się w karbowane wnętrze tulei, tworząc z nią połączenie nierozerwalne.
Charakteryzuje się wyjątkową powłoką antykorozyjną, nawet do 500µm miedzi.

NR KAT.	STARY NR KAT.	A	B	C	D	E	F	G	H	I	J	◁	ŚRUBA
94143004	41.1.1 T MI	1500	50	70	57	16	25	47	25	36	3000	87°	4XM8/20
94163004	41.1.2 T MI	1500	50	70	57	14,2 (5/8")	25	47	25	36	3000	87°	4XM8/20

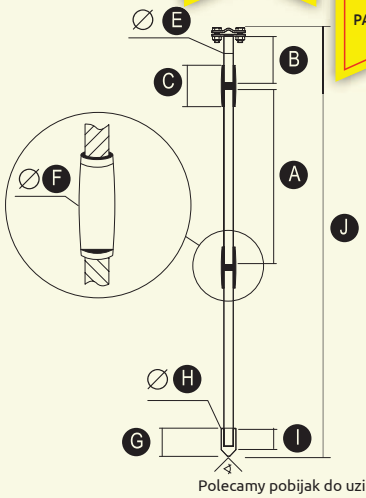

Polecamy pobijak do uziomów - str. 81.

Elementy uziomu kompletnego „terra-grom®" miedziowanego

NOWOŚĆ

NR KAT.	STARY NR KAT.	TYP	E
94201104	42.1.1 MI	pręt	16
94220203	42.2 T CU	zacisk	16
94220301	42.3 T	głowica (służy do pobijania pręta)	16
94220410	42.4 T MS	łącznik	16
94220510	42.5 T MS	szpic	16
94242104	42.1.2 MI	pręt	14,2 (5/8")
94242203	42.2.2 T CU	zacisk	14,2 (5/8")
94232301	42.3.2 T	głowica (służy do pobijania pręta)	14,2 (5/8")
94232410	42.4.2 T MS	łącznik	14,2 (5/8")
94232510	42.5.2 T MS	szpic	14,2 (5/8")



Polecamy pobijak do uziomów - str. 81.

Uziom prętowy

OG

Służy do wykonywania uziemień.

NR KAT.	STARY NR KAT.	A	B	C	D	E	ŚRUBA
94000102	40.1	2000	100	40	16	11	2xM10/20

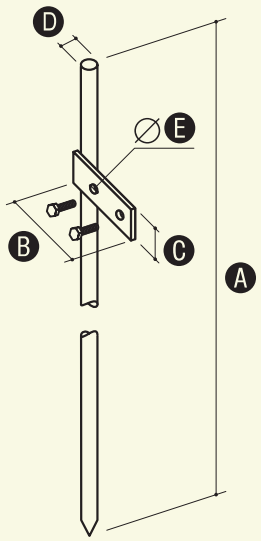

Uziom profilowy

OG

Służy do wykonywania uziemień.

NR KAT.	STARY NR KAT.	A	B	C	E	ŚRUBA
94000302	40.3	2000	30	4	9	4xM8/20
94000402	40.4	3000	30	4	9	4xM8/20

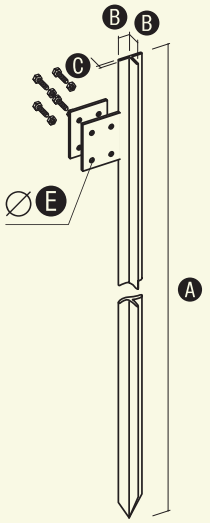

Bednarka

W sprzedaży krążki o wadze 50-100 kg lub konfekcjonowana w krążkach ~20 kg.

Bednarka				
ocynkowana	**NR KAT.**	**A**	**B**	**WAGA 1mb (kg)**
25x3	82503002	25	3	0,600
25x4	82504002	25	4	0,800
30x4	83004002	30	4	0,961
40x4	84004002	40	4	1,185
50x4	85000402	50	4	1,601
miedziana	**NR KAT.**	**A**	**B**	**WAGA 1mb (kg)**
25x3	82503003	25	3	0,670
25x4	82504003	25	4	0,89
30x4	83004003	30	4	0,800
40x4	84004003	40	4	1,4240
miedziowana	**NR KAT.**	**A**	**B**	**WAGA 1mb (kg)**
25x4	82504004	25	4	0,82
30x4	83004004	30	4	0,98
nierdzewna GAT V4A	**NR KAT.**	**A**	**B**	**WAGA 1mb (kg)**
30x3,5	83003505	30	3,5	0,833

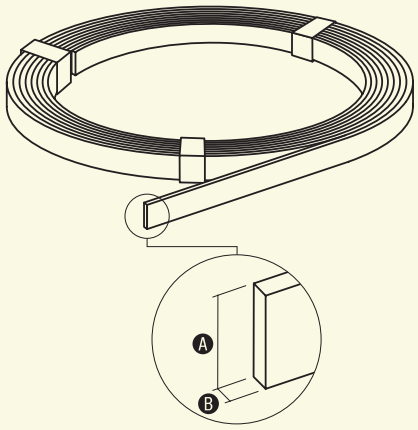

Przed zamówieniem sprawdź dostępność i termin realizacji!

Wspornik uziomowy do bednarki

OC 01 OG 02

Służy do prowadzenia bednarki w wykopie przy wykonywaniu uziomów fundamentowych lub otokowych.

NR KAT.	STARY NR KAT.	A	B	C	D	E	F
97100101	71.1	85	45	40	140	2	25

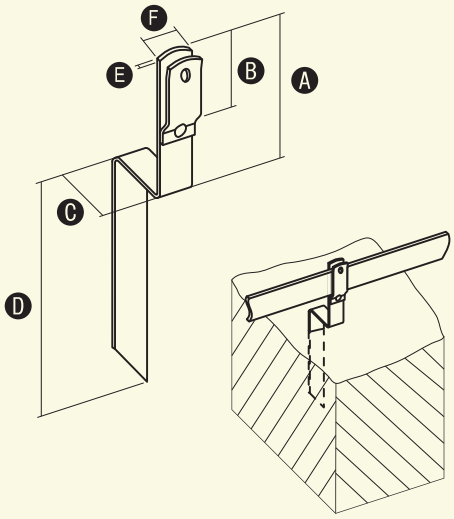

Połączenie uziemiające

NI

Służy do połączenia ze zbrojeniem budynku.

NR KAT.	STARY NR KAT.	A	B	C	D	E
97300105	73.1	200	85	10	3xM6/16	M16
97300205	73.2	200	200	12	3xM6/16	M16
97300305	73.3	200	200	16	3xM6/16	M16

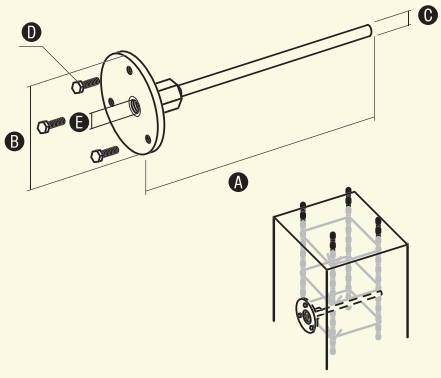

Uchwyt do bednarki ze śrubą dociskową

OC 01 OG 02 CU 03

Służy do prowadzenia bednarki po ścianach budynków.
Przeznaczony do bednarki max. 50x5mm.

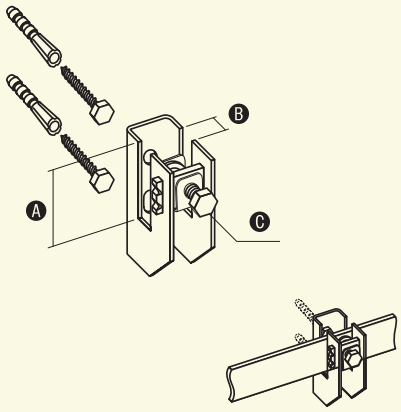

W celu zamówienia alternatywnej wersji materiałowej, zmień dwie ostatnie cyfry numeru katalogowego.

NR KAT.	STARY NR KAT.	A	B	ŚRUBA C
97400101	74.1	40	9	M8/20

Uchwyt do bednarki

OC 01 OG 02 CU 03 LA 16

Służy do prowadzenia bednarki po ścianach budynków.
97400201 - przeznaczony do bednarki max. 30x4mm.
97401201 - przeznaczony do bednarki max. 50x4mm.

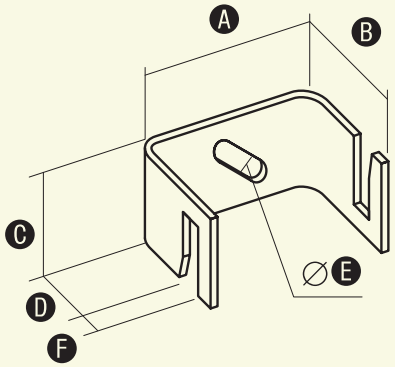

W celu zamówienia alternatywnej wersji materiałowej, zmień dwie ostatnie cyfry numeru katalogowego.

NR KAT.	STARY NR KAT.	A	B	C	D	E	F
97400201	74.2	45	32	25	20	7	6
97401201	74.2.1	70	35	44	19	8	6

Osłona przewodu uziemiającego

OC 02 LA 16

Element osłaniający drut odgromowy lub bednarkę.

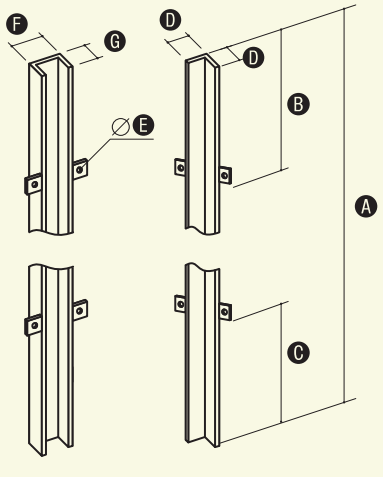

W celu zamówienia alternatywnej wersji materiałowej, zmień dwie ostatnie cyfry numeru katalogowego.

NR KAT.	STARY NR KAT.	TYP	A	B	C	D	E	F	G
93900102	39.1	ceownik	1400	250	250	40	9	40	20
93900202	39.2	kątownik	1400	250	250	40	9	40	20

Obudowa złącza kontrolnego do gruntu

PCV

PRODUKT PRZEBADANY

WZÓR CHRONIONY PRAWEM PATENTOWYM

Służy do montażu złącz kontrolnych lub ochrony innych urządzeń elektrycznych. Modułowa konstrukcja pozwala na regulację głębokości (poprzez dołożenie dodatkowego elementu dystansującego).
Wysoka wytrzymałość mechaniczna, potwierdzona badaniami zgodnie z **PN-EN 62561-5:2011** sprawia, że obudowa może być stosowana zarówno w terenie nieutwardzonym, jak i w ciągach komunikacyjnych przeznaczonych dla transportu ciężkiego.

NR KAT.	STARY NR KAT.	TYP	A	B	C	D	E	F	G	H
95000108	50.1	komplet	300	300	120	93	200	200	5	33
95010108	50.A	pokrywa								
95020108	50.B	podstawa	300	300	120					
95030108	50.C	element dystansujący				93	200	200	5	33
95040108	50.D	dno								

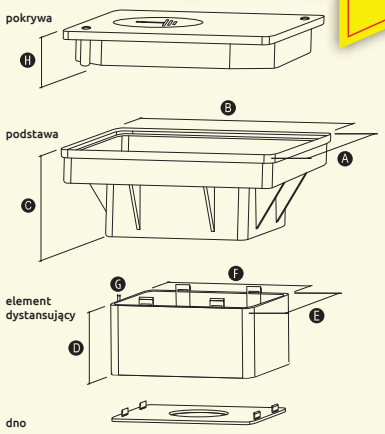

Zobacz także skrzynki do elewacji str. 41 .

Obudowa na złącze kontrolne do gruntu

PCV

Wykorzystywana przy montażu złącz kontrolnych i przewodów odprowadzających w ziemi bądź pod elewacją.

NR KAT.	STARY NR KAT.	A	B	C
94900108	49.1	200	193	166

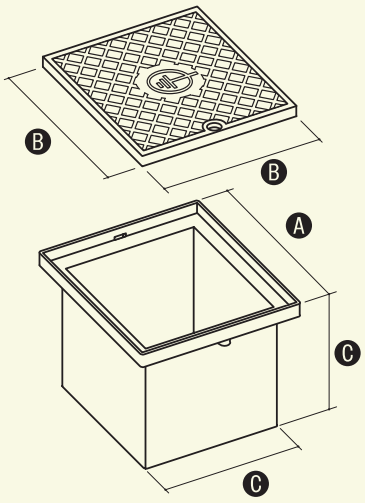

Zobacz także skrzynki do elewacji str. 41.

Obejma uziemiająca

CU 03 NI 05

Służy do wykonania połączeń wyrównawczych na rurach.

W celu zamówienia alternatywnej wersji materiałowej, zmień dwie ostatnie cyfry numeru katalogowego.

NR KAT.	STARY NR KAT.	A	B	C	ŚRUBA
96409005	64.1	105	26	Ø21	2xM6/16 + 1xM6/20
96409105	64.2	120	26	Ø28	2xM6/16 + 1xM6/20
96409205	64.3	123	26	Ø34	2xM6/16 + 1xM6/20
96409305	64.4	126	26	Ø44	2xM6/16 + 1xM6/20

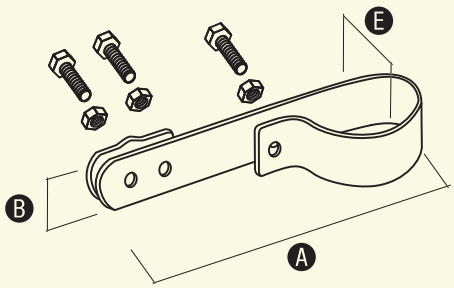

Szyna ekwipotencjalna

Służy do wykonywania połączeń wyrównawczych.

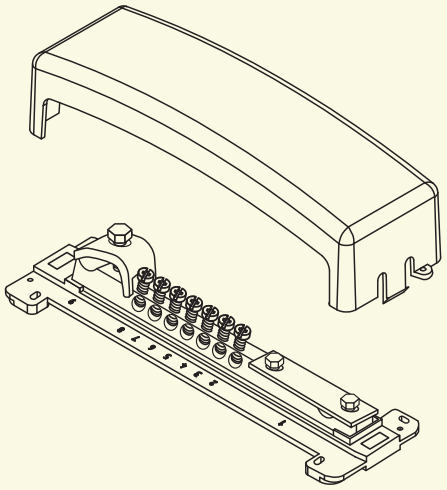

NR KAT.	STARY NR KAT.	MOŻLIWOŚĆ PODŁĄCZENIA
99200199	92.1	7 x 16 mm² 1 x 50 mm² 1 x bednarka max. 25x4 mm

Taśma denso

NOWY WYMIAR

Taśma z tkaniny nasyconej masą impregnacyjną. Zabezpiecza połączenia metali przed korozją.

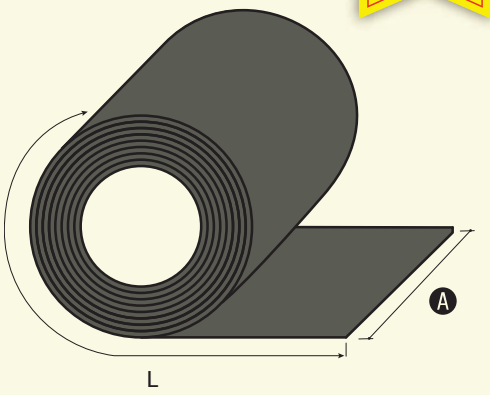

NR KAT.	STARY NR KAT.	A	L
11210099	112.100	100	10m
11220099	112.200	200	10m

Taśma antykorozyjna do połączeń ziemnych

NOWOŚĆ

Taśma z tkaniny nasyconej masą impregnacyjną. Zabezpiecza połączenia metali przed korozją ziemną i elektrolityczną.

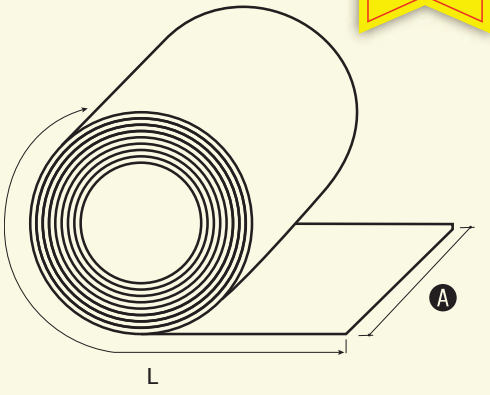

NR KAT.	STARY NR KAT.	A	L
11103099	111.30	30	10m
11105099	111.50	50	10m
11110099	111.100	100	10m

GRUPA III

Przewody odprowadzające

Produkty przebadane wg PN-EN 62561-1:2012

W GRUPIE III znajdziesz m.in.:

- Uchwyt z kołkiem wkręcany str. 34
- Śruba rzymska "oczko-oczko" str. 40
- Skrzynka kontrolna do elewacji str. 41

Drut odgromowy

W sprzedaży krążki o wadze 50 -100 kg
lub konfekcjonowany w krążkach ~20 kg.

Drut			
ocynkowany	**NR KAT.**	**A**	**WAGA 1mb (kg)**
DR6	80000602	6	0,220
DR8	80000802	8	0,395
DR10	80001002	10	0,620
miedziany	**NR KAT.**	**A**	**WAGA 1mb (kg)**
DR6	80000603	6	0,252
DR8	80000803	8	0,447
DR10	80001003	10	0,699
aluminiowy	**NR KAT.**	**A**	**WAGA 1mb (kg)**
DR8	80000809	8	0,13
DR10	80001009	10	0,20
miedziowany	**NR KAT.**	**A**	**WAGA 1mb (kg)**
DR8	80000804	8	0,13
nierdzewny	**NR KAT.**	**A**	**WAGA 1mb (kg)**
DR8	80000805	8	0,391

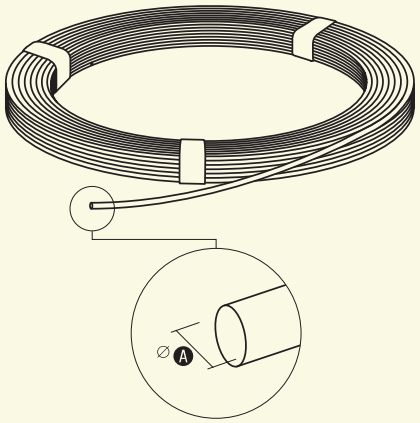

Przed zamówieniem sprawdź dostępność i termin realizacji!

Drut odgromowy w izolacji PVC

W sprzedaży drut konfekcjonowany.

NR KAT.	STARY NR KAT.	A	POWŁOKA PVC	WAGA 1mb (kg)
80101001	DR 10 OC/PVC	10	1,5	0,62

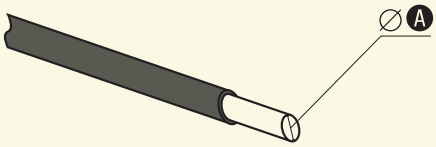

Uchwyt z kołkiem (wkręcany)

OC 01 | OG 02 | MI 04 | NI 05 | LA 16

Służy do prowadzenia drutu odgromowego lub bednarki na ścianach obiektów. Mocowany do podłoża przy użyciu kołka rozporowego.

W celu zamówienia alternatywnej wersji materiałowej, zmień dwie ostatnie cyfry numeru katalogowego.

NR KAT.	STARY NR KAT.	A *	B	C	D	E	F	ŚRUBA
91200101	12.1	100	20	57	30	7	10	2xM6/16
91200201	12.2	120	20	57	30	7	12	2xM6/16
91200301	12.3	160	20	57	30	7	12	2xM6/16
91200401	12.4	250	20	57	30	7	12	2xM6/16
91200601	12.6	400	20	57	30	7	12	2xM6/16
91200801	12.8	160	25	80	50	7	12	2xM6/16
91280001	12.800	800	25	80	50	7	12	2xM6/16

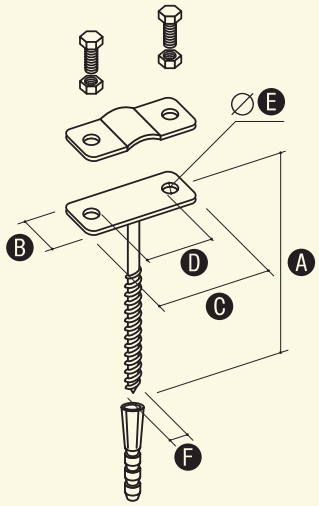

* Wymiar może ulec zmianie.

Uchwyt plastikowy z zatrzaskiem

Służy do prowadzenia drutu odgromowego Ø8-10mm. Zastosowanie zatrzasku zapewnia szybkie, wygodne i trwałe mocowanie drutu. Uchwyt można mocować bezpośrednio do podłoża przy użyciu wkrętów. Uchwyt można przedłużyć stosując dystans 120.2. Uchwyt można stosować zarówno do przewodów odprowadzających, jak i zwodów poziomych.

NR KAT.	STARY NR KAT.	TYP	A	B	F
12000108	120.1	uchwyt	50	20	32
12000208	120.2	dystans	35	20	7
12007001	120.70	wkręt	70	-	-
12012001	120.120	wkręt	120	-	-

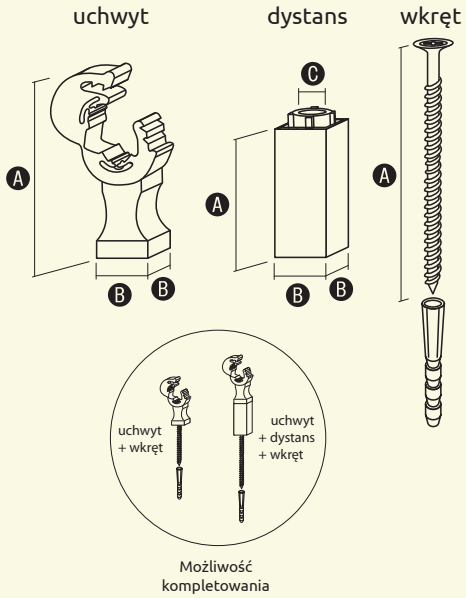

Możliwość kompletowania

Uchwyt z kołkiem (wkręcany) z plastikiem

OC

Służy do prowadzenia drutu odgromowego na ścianach obiektów. Mocowany do podłoża przy użyciu kołka rozporowego. Kolor plastiku szary.

NR KAT.	STARY NR KAT.	A	B	F
91220101	12.1/P	50	70	10
91220201	12.2/P	65	70	12
91220301	12.3/P	105	70	12
91220401	12.4/P	190	70	12

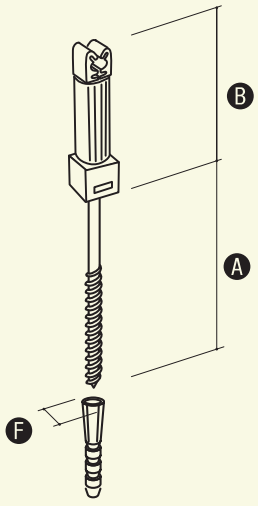

Plastik w kolorze czarnym lub rudym na zamówienie.

Uchwyt do drutu z kołkiem

OC 01 OG 02 LA 16

Służy do prowadzenia drutu odgromowego na ścianach obiektów. Mocowany do podłoża poprzez wkręcanie.

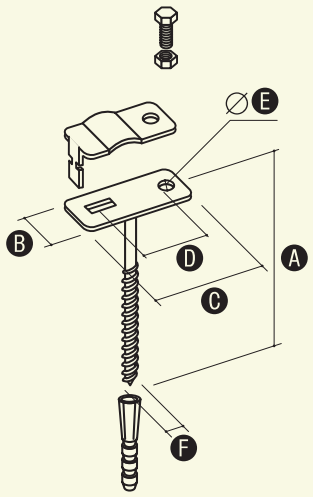

W celu zamówienia alternatywnej wersji materiałowej, zmień dwie ostatnie cyfry numeru katalogowego.

NR KAT.	STARY NR KAT.	A *	B	C	D	E	F	ŚRUBA
91210101	12.1.1	100	20	42	30	7	10	M6/16
91210201	12.2.1	120	20	42	30	7	12	M6/16
91210301	12.3.1	160	20	42	30	7	12	M6/16
91210901	12.4.1	250	20	42	30	7	12	M6/16

* Wymiar może ulec zmianie.

Uchwyt z kołkiem (wkręcany) do bednarki

OC 01 OG 02 MI 04 NI 05 LA 16

Służy do prowadzenia bednarki na ścianach obiektów. Mocowany do podłoża przy użyciu kołka rozporowego.

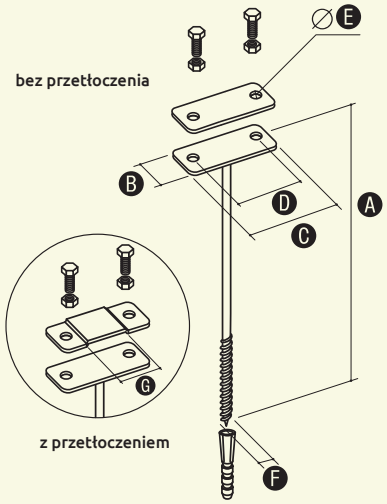

W celu zamówienia alternatywnej wersji materiałowej, zmień dwie ostatnie cyfry numeru katalogowego.

NR KAT.	STARY NR KAT.	TYP	A *	B	C	D	E	F	G	ŚRUBA
91230301	12.3/B	z przetłoczeniem	160	25	80	50	7	12	40	2xM6/16
91230801	12.8/B	bez przetłoczenia	160	25	80	50	7	12	-	2xM6/16

* Wymiar może ulec zmianie.

Uchwyt z kołkiem kątowy (wkręcany)

OC 01 OG 02 CU 03 LA 16

Służy do prowadzenia drutu odgromowego na ścianach obiektów, np. na ogniomurkach. Mocowany do podłoża przy użyciu kołka rozporowego.

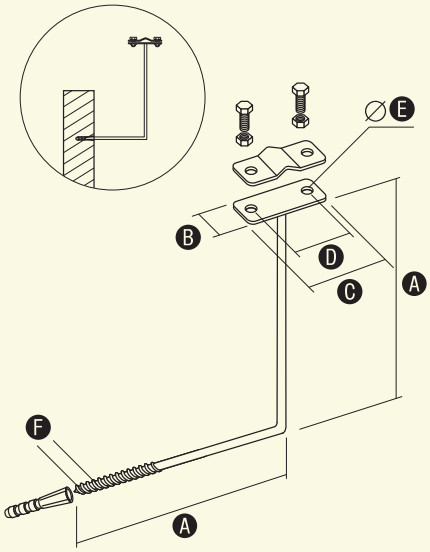

W celu zamówienia alternatywnej wersji materiałowej, zmień dwie ostatnie cyfry numeru katalogowego.

NR KAT.	STARY NR KAT.	A	B	C	D	E	F	ŚRUBA
91240101	12.4 K	200	20	57	30	7	12	2xM6/16

Uchwyt dystansowy wbijany lub gwintowany

OC 01 OG 02 CU 03 LA 16

Służy do prowadzenia drutu odgromowego lub bednarki na ścianach obiektów. Mocowany do podłoża poprzez wbijanie.

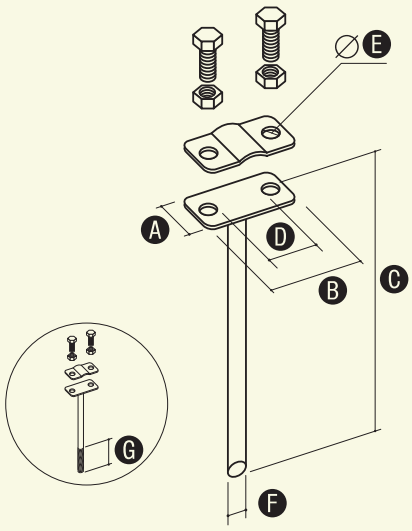

W celu zamówienia alternatywnej wersji materiałowej, zmień dwie ostatnie cyfry numeru katalogowego.

NR KAT.	STARY NR KAT.	TYP	A	B	C	D	E	F	G	ŚRUBA
9240010**1**	24.1	wbijany	20	57	160	30	7	8	-	2xM6/16
9240020**1**	24.2	wbijany	20	57	250	30	7	8	-	2xM6/16
9240110**1**	24.1/GW	gwintowany	20	57	160	30	7	8	80	2xM6/16
9240120**1**	24.2/GW	gwintowany	20	57	250	30	7	8	80	2xM6/16

Uchwyt dystansowy przykręcany

OC 01 OG 02 CU 03

Służy do prowadzenia drutu odgromowego lub bednarki na ścianach obiektów. Mocowany do podłoża poprzez przykręcanie.

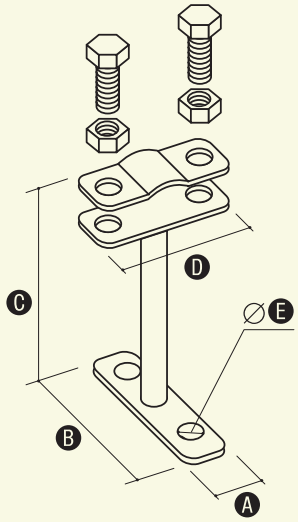

W celu zamówienia alternatywnej wersji materiałowej, zmień dwie ostatnie cyfry numeru katalogowego.

NR KAT.	STARY NR KAT.	A	B	C	D	E	ŚRUBA
9630010**1**	63.1	20	57	100	57	7	2xM6/16
9630020**1**	63.2	20	57	50	57	7	2xM6/16

Uchwyt dystansowy przekręcany z plastikiem

OC 01 OG 02 CU 03 LA 16

Służy do prowadzenia drutu odgromowego na ścianach obiektów. Mocowany do podłoża poprzez przykręcanie.

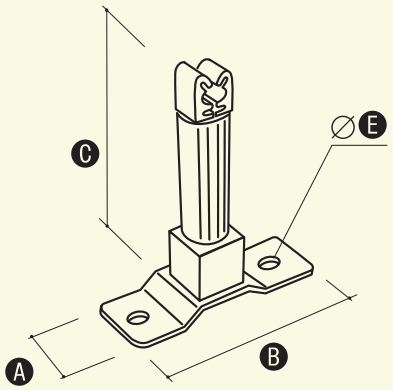

W celu zamówienia alternatywnej wersji materiałowej, zmień dwie ostatnie cyfry numeru katalogowego.

NR KAT.	STARY NR KAT.	A	B	C	E
9630410**1**	63.1/P	20	55	70	7

Obejma uniwersalna nierdzewna

NI

Służy do mocowania drutu odgromowego do rury spustowej.

NR KAT.	STARY NR KAT.	A	B	C	E *	ŚRUBA
96432105	64.1/U Ni	75	21	24	do 80	2xM6/20
96432205	64.2/U Ni	75	21	24	80-160	2xM6/20

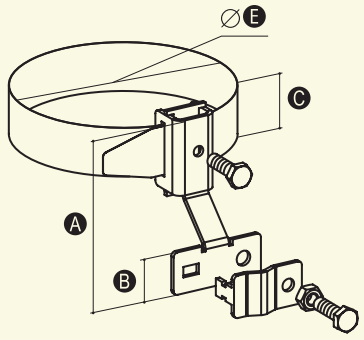

* Inne wymiary na zamówienie.

Uchwyt do rury spustowej

CU 03 NI 05 LA 16

Służy do mocowania drutu odgromowego do rury spustowej.

W celu zamówienia alternatywnej wersji materiałowej, zmień dwie ostatnie cyfry numeru katalogowego.

NR KAT.	STARY NR KAT.	TYP	A	B	C	E
96400805	64.08	zaciskany	80	80	26	7
96401005	64.10	zaciskany	100	80	26	7
96410805	64.08/S	skręcany	80	80	26	7
96411005	64.10/S	skręcany	100	80	26	7

wersja skręcana

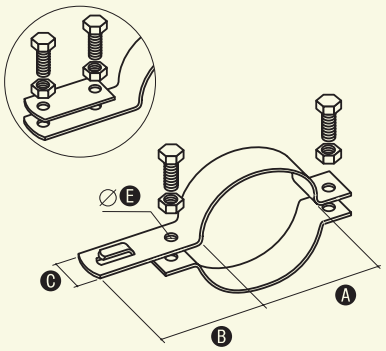

Uchwyt do rury spustowej z plastikiem

CU 03 NI 05 LA 16

Służy do mocowania drutu odgromowego do rury spustowej.

W celu zamówienia alternatywnej wersji materiałowej, zmień dwie ostatnie cyfry numeru katalogowego.

NR KAT.	STARY NR KAT.	A	B	C	D	E
96420805	64.08/P	80	25	26	70	7
96421005	64.10/P	100	25	26	70	7

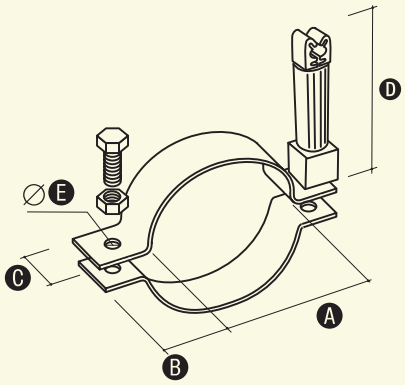

Rura instalacyjna odgromowa

PCV

PRODUKT PRZEBADANY

Służy do prowadzenia drutu w tynku i na tynku. Występuje w odcinkach 2- i 3-metrowych. Do łączenia rur służą złączki. Do mocowania zaleca się uchwyty metalowe UD lub UJ (str. 85).
Produkt przebadany na odporność udarową o napięciu 100 kV.

NR KAT.	STARY NR KAT.	TYP	A	B	C
10400208	104.1/2	rurka	2000	20	12
10400308	104.1/3	rurka	3000	20	12
10500108	105.1	złączka prosta			
10500208	105.2	złączka giętka			

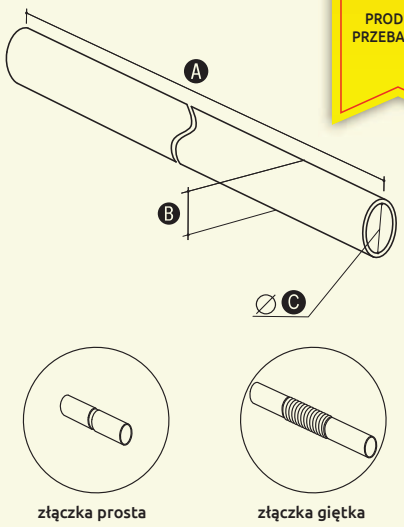

złączka prosta

złączka giętka

Uchwyt naprężny

OC 01 MI 04

Służy do wykonywania naciągów drutu odgromowego.
Uchwyt o długości 200 lub 300 zaleca się stosować w komplecie z rurą do naciągu (str. 39). Dłuższe (500, 700) stosuje się do naciągów przy ogniomurkach.

W celu zamówienia alternatywnej wersji materiałowej, zmień dwie ostatnie cyfry numeru katalogowego.

NR KAT.	STARY NR KAT.	A	B	C	F
92600001	26.0	200	75	8,6	10
92600101	26.1	300	75	8,6	10
92600201	26.2	500	75	8,6	10
92600301	26.3	700	75	8,6	10

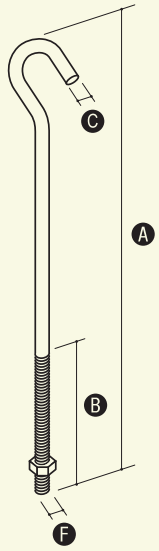

Złącze naciągowe kontrolne

OC 01 MI 04

Służy do wykonywania naciągów drutu odgromowego. Zaleca się stosować w komplecie z rurą do naciągu (str. 39).

W celu zamówienia alternatywnej wersji materiałowej, zmień dwie ostatnie cyfry numeru katalogowego.

NR KAT.	STARY NR KAT.	A	B	C	D	E	F	ŚRUBA
91300101	13.1	75	70	40	57	9	10	2xM8/16

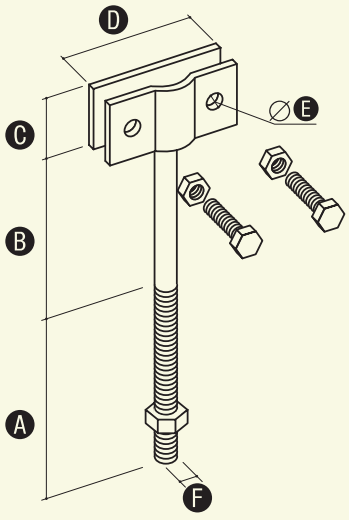

Zobacz także uchwyt naprężny kabłąkowy str. 39.

Uchwyt naprężny kabłąkowy

OC 01 OG 02 MI 04

Służy do wykonywania naciągów drutu odgromowego.
Zaleca się stosować w komplecie z rurą lub prętem do naciągu.

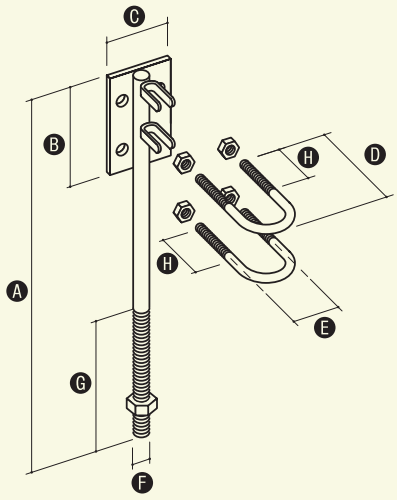

W celu zamówienia alternatywnej wersji materiałowej, zmień dwie ostatnie cyfry numeru katalogowego.

NR KAT.	STARY NR KAT.	A	B	C	D	E	F	G	H
92700101	27.1	250	60	44	48	25	10	75	22

Rura do naciągu

OC 01 OG 02 MI 04 LA 16

Służy do wykonywania naciągów drutu odgromowego.

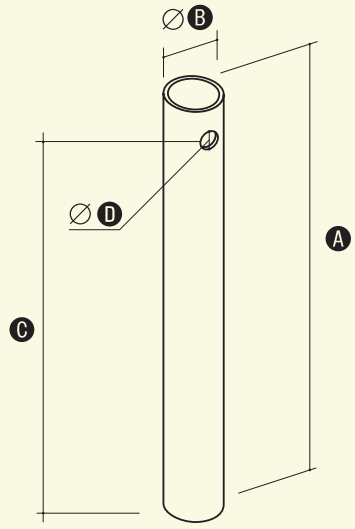

W celu zamówienia alternatywnej wersji materiałowej, zmień dwie ostatnie cyfry numeru katalogowego.

NR KAT.	STARY NR KAT.	A	B	C	D
92800101	28.1	300	27	280	11
92800201	28.2	400	27	380	11

Pręt do naciągu

OC 01 OG 02 MI 04

Służy do wykonywania naciągów drutu odgromowego.

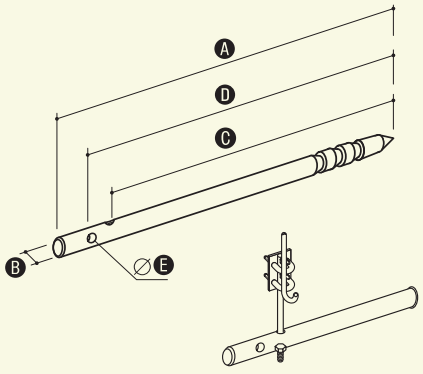

W celu zamówienia alternatywnej wersji materiałowej, zmień dwie ostatnie cyfry numeru katalogowego.

NR KAT.	STARY NR KAT.	A	B	C	D	E
92800301	28.3	300	20	260	280	10,5
92800401	28.4	400	20	360	380	10,5

Śruba rzymska "oczko-oczko"

OC

Służy do wykonywania naciągów.

NR KAT.	STARY NR KAT.	A	B	C	E
93200101	32.1	167-247	80	M6	9
93200201	32.2	179-254	84	M8	10
93200301	32.3	210-295	105	M10	14
93200401	32.4	230-310	115	M12	16
93200501	32.5	250-340	122	M14	18
93200601	32.6	330-440	165	M16	22

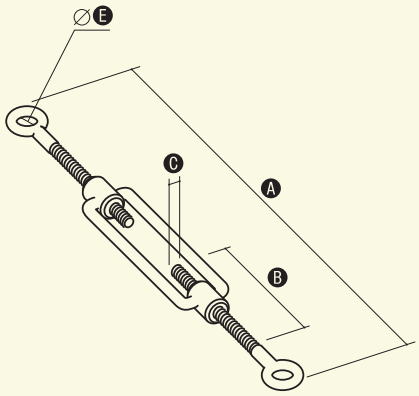

Inne wymiary na zamówienie.

Śruba rzymska "hak-hak"

OC

Służy do wykonywania naciągów.

NR KAT.	STARY NR KAT.	A	B	C	D
93400101	34.1	180-260	85	M6	8,5
93400201	34.2	195-270	85	M8	11
93400301	34.3	230-315	112	M10	13,5
93400401	34.4	250-330	117	M12	15,51
93400501	34.5	280-370	122	M14	8,5
93400601	34.6	320-430	138	M16	19

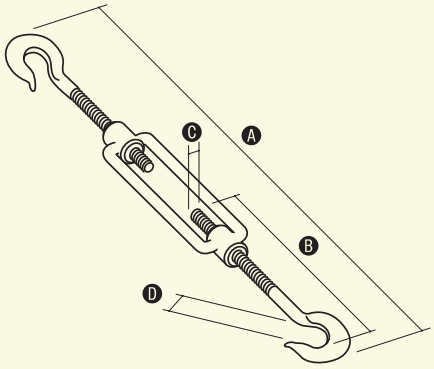

Inne wymiary na zamówienie.

Śruba rzymska "hak-oczko"

OC

Służy do wykonywania naciągów.

NR KAT.	STARY NR KAT.	A	B	C	D	E	F
93500101	35.1	170-252	85	80	8,5	9	M6
93500201	35.2	182-257	85	84	11	10	M8
93500301	35.3	213-298	112	105	13,5	14	M10
93500401	35.4	238-318	117	115	15,5	16	M12
93500501	35.5	263-353	122	122	8,5	18	M14
93500601	35.6	320-430	138	165	19	22	M16

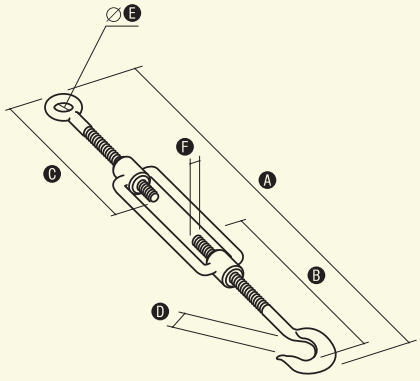

Inne wymiary na zamówienie.

Skrzynka kontrolna do elewacji

PCV

Wykorzystywana przy montażu złącz kontrolnych i przewodów odprowadzających pod elewacją.

NR KAT.	STARY NR KAT.	KOLOR*	A	B	ŚRUBA
96800108	68.1/B	biały	140	60	2xwkręt
96800208	68.2/B	biały	140	100	2xwkręt
96801108	68.1/SZ	szary	140	60	2xwkręt
96801208	68.2/SZ	szary	140	100	2xwkręt

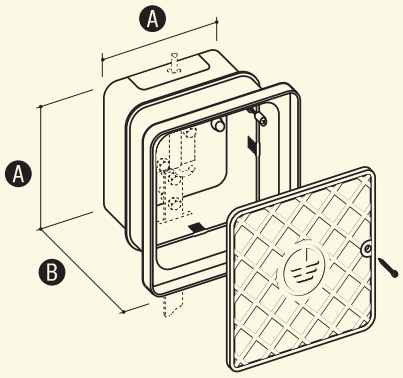

* Kolor może nieznacznie odbiegać od wzoru.
Zobacz także obudowy do gruntu - str. 31.

Drzwiczki rewizyjne

CU 03 NI 05 LA 16

Wykorzystywane przy montażu złącz kontrolnych i przewodów odprowadzających pod elewacją.

W celu zamówienia alternatywnej wersji materiałowej, zmień dwie ostatnie cyfry numeru katalogowego.

NR KAT.	STARY NR KAT.	A	B	C	D	E
96800305	68.3	200	250	150	200	70

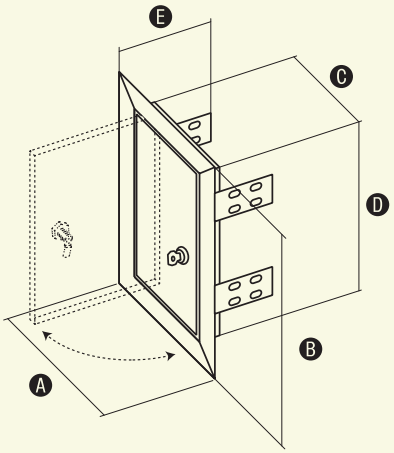

Skrzynka kontrolna do elewacji

PCV

WZÓR CHRONIONY PRAWEM PATENTOWYM

Wykorzystywana przy montażu złącz kontrolnych i przewodów odprowadzających pod elewacją. Posiada unikalny system regulacji głębokości osadzenia.

NR KAT.	STARY NR KAT.	KOLOR*	GŁĘBOKOŚĆ OSADZENIA	A	B	C	D	E
96801408	68.4/B	biały	85-142	230	85	150	168	250
96802408	68.4/SZ	szary	85-142	230	85	150	168	250
96803408	68.4/K	kremowy	85-142	230	85	150	168	250
96804408	68.4/BR	brązowy	85-142	230	85	150	168	250

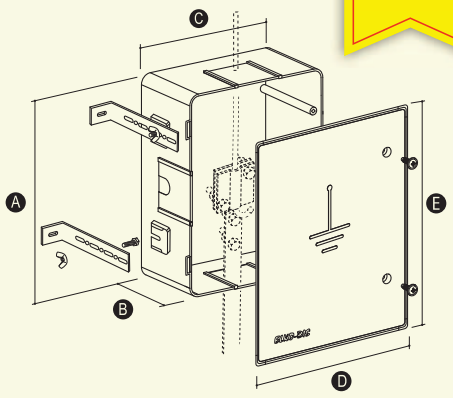

* Kolor może nieznacznie odbiegać od wzoru.
Zobacz także obudowy do gruntu - str. 31.

GRUPA IV
Zwody poziome

Produkty przebadane wg PN-EN 62561-1:2012

W GRUPIE IV znajdziesz m.in.:

- Uchwyt uniwersalny str. 46
- Uchwyt do drutu "na felc" str. 47
- Uchwyt betonowy w tworzywie str. 51

Instalacja odgromowa nie zastępuje uchwytów przeciwśniegowych!

Uchwyt kątowy
Uchwyt pod dachówkę

OC 01 OG 02 CU 03 LA 16

Służy do prowadzenia drutu odgromowego na dachach płaskich lub krytych dachówką. Mocowany do podłoża za pomocą wkrętów lub gwoździ.

W celu zamówienia alternatywnej wersji materiałowej, zmień dwie ostatnie cyfry numeru katalogowego.

NR KAT.	STARY NR KAT.	TYP	OPIS	A	C	D	E
91000101	10.1	zaciskany	kątowy	100	150	25	5
91000201	10.2	zaciskany	pod dachówkę	330	150	25	5
91000301	10.3	zaciskany	pod dachówkę	415	150	25	5
91000701	10.1.1	zaciskany	kątowy	100	100	25	5
91000801	10.2.1	zaciskany	pod dachówkę	330	100	25	5
91000901	10.3.1	zaciskany	pod dachówkę	415	100	25	5
91001101	10.1/S	skręcany	kątowy	100	150	25	5
91001201	10.2/S	skręcany	pod dachówkę	330	150	25	5
91001301	10.3/S	skręcany	pod dachówkę	415	150	25	5
91001601	10.1.1/S	skręcany	kątowy	100	100	25	5
91001701	10.2.1/S	skręcany	pod dachówkę	330	100	25	5
91001801	10.3.1/S	skręcany	pod dachówkę	415	100	25	5

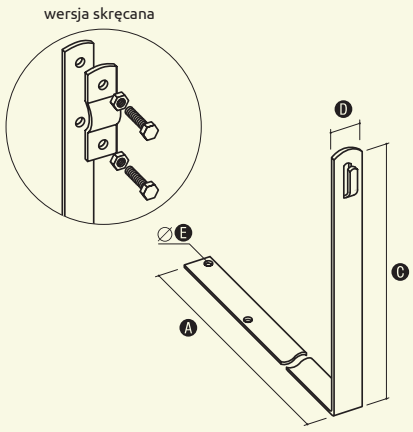

Uchwyt kątowy skręcony
Uchwyt pod dachówkę skręcony

OC 01 OG 02 CU 03 LA 16

Służy do prowadzenia drutu odgromowego na dachach płaskich lub krytych dachówką. Mocowany do podłoża za pomocą wkrętów lub gwoździ.

W celu zamówienia alternatywnej wersji materiałowej, zmień dwie ostatnie cyfry numeru katalogowego.

NR KAT.	STARY NR KAT.	TYP	OPIS	A	C	D	E
91100101	11.1	zaciskany	kątowy	100	150	25	5
91100201	11.2	zaciskany	pod dachówkę	330	150	25	5
91100301	11.3	zaciskany	pod dachówkę	415	150	25	5
91100701	11.1.1	zaciskany	kątowy	100	100	25	5
91100801	11.2.1	zaciskany	pod dachówkę	330	100	25	5
91100901	11.3.1	zaciskany	pod dachówkę	415	100	25	5
91101101	11.1/S	skręcany	kątowy	100	150	25	5
91101201	11.2/S	skręcany	pod dachówkę	330	150	25	5
91101301	11.3/S	skręcany	pod dachówkę	415	150	25	5
91101601	11.1.1/S	skręcany	kątowy	100	100	25	5
91101701	11.2.1/S	skręcany	pod dachówkę	330	100	25	5
91101801	11.3.1/S	skręcany	pod dachówkę	415	100	25	5

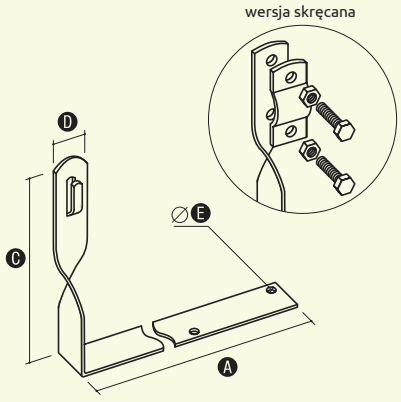

Uchwyt kątowy z plastikiem

OC 01 OG 02 CU 03 LA 16

Służy do prowadzenia drutu odgromowego na dachach płaskich lub krytych dachówką. Mocowany do podłoża za pomocą wkrętów lub gwoździ. Uchwyt jest uniwersalny - element plastikowy można przekręcić o 90°.

W celu zamówienia alternatywnej wersji materiałowej, zmień dwie ostatnie cyfry numeru katalogowego.

NR KAT.	STARY NR KAT.	A	C	D	E
91002001	10.1/P	120	70	25	5

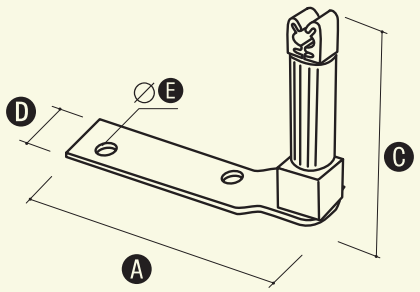

Uchwyt pod dachówkę z zaczepem

OC 01 OG 02 CU 03 LA 16

Służy do prowadzenia drutu odgromowego na dachach krytych dachówką. Zaczep uniemożliwia wysunięcie się uchwytu spod dachówki.

W celu zamówienia alternatywnej wersji materiałowej, zmień dwie ostatnie cyfry numeru katalogowego.

NR KAT.	STARY NR KAT.	TYP	A	C	D
91002401	10.2/Z	zaciskany	330	150	25
91002501	10.3/Z	zaciskany	415	150	25
91002601	10.4/Z	zaciskany	450	150	25
91002701	10.2.1/Z	zaciskany	330	100	25
91002801	10.3.1/Z	zaciskany	415	100	25
91002901	10.4.1/Z	zaciskany	450	100	25
91003001	10.2/Z/S	skręcany	330	150	25
91003101	10.3/Z/S	skręcany	415	150	25
91003201	10.4/Z/S	skręcany	450	150	25
91003301	10.2.1/Z/S	skręcany	330	100	25
91003401	10.3.1/Z/S	skręcany	415	100	25
91003501	10.4.1/Z/S	skręcany	450	100	25

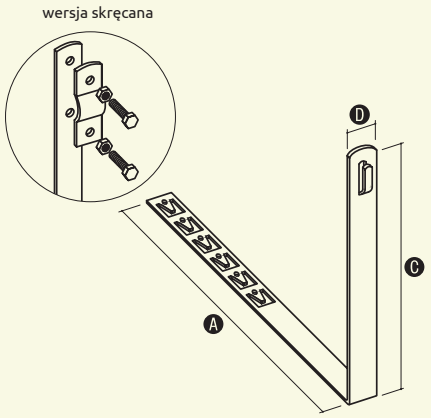

Uchwyt pod dachówkę z zaczepem z plastikiem

OC 01 OG 02 CU 03 LA 16

Służy do prowadzenia drutu odgromowego na dachach krytych dachówką. Zaczep uniemożliwia wysunięcie się uchwytu spod dachówki. Uchwyt jest uniwersalny - element plastikowy można przekręcić o 90°.

W celu zamówienia alternatywnej wersji materiałowej, zmień dwie ostatnie cyfry numeru katalogowego.

NR KAT.	STARY NR KAT.	A	C	D
91003701	10.2/Z/P	330	70	25
91003801	10.3/Z/P	415	70	25
91003901	10.4/Z/P	450	70	25

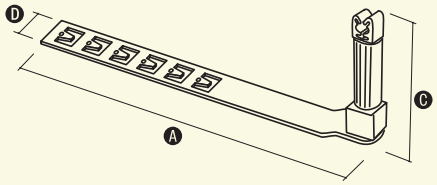

Uchwyt pod dachówkę z zaczepem skręcony

OC 01 OG 02 CU 03 LA 16

Służy do prowadzenia drutu odgromowego na dachach krytych dachówką. Zaczep uniemożliwia wysunięcie się uchwytu spod dachówki.

W celu zamówienia alternatywnej wersji materiałowej, zmień dwie ostatnie cyfry numeru katalogowego.

NR KAT.	STARY NR KAT.	TYP	A	C	D
91102401	11.2/Z	zaciskany	330	150	25
91102501	11.3/Z	zaciskany	415	150	25
91102601	11.4/Z	zaciskany	450	150	25
91102701	11.2.1/Z	zaciskany	330	100	25
91102801	11.3.1/Z	zaciskany	415	100	25
91102901	11.4.1/Z	zaciskany	450	100	25
91103001	11.2/Z/S	skręcany	330	150	25
91103101	11.3/Z/S	skręcany	415	150	25
91103201	11.4/Z/S	skręcany	450	150	25
91103301	11.2.1/Z/S	skręcany	330	100	25
91103401	11.3.1/Z/S	skręcany	415	100	25
91103501	11.4.1/Z/S	skręcany	450	100	25

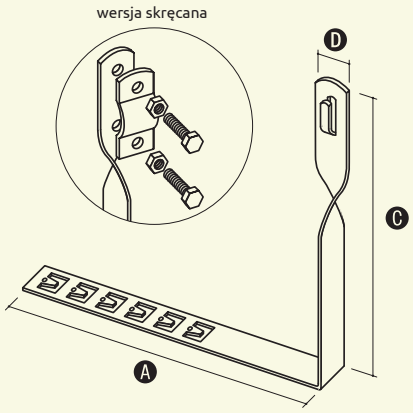

Uchwyt pod dachówkę z zamkiem

OC 01 OG 02 CU 03 NI 05 LA 16

Służy do prowadzenia drutu odgromowego na dachach krytych dachówką z zamkiem.

Kompletny wykaz uchwytów na str. 97.

NR KAT.	STARY NR KAT.	TYP	A	B
91005001	10.5	zaciskany	150	25
91008001	10.5.1	zaciskany	100	25
91006001	10.5/S	skręcany	150	25
91009001	10.5.1/S	skręcany	100	25

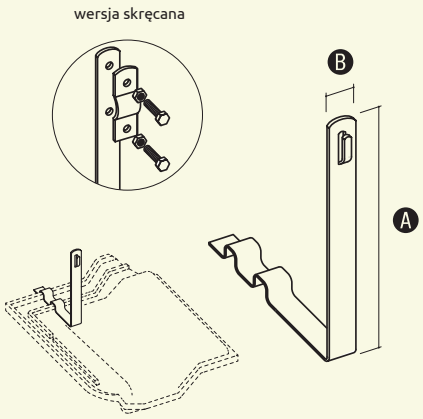

Sprawdź profil dachówki na ostatniej stronie katalogu.

Uchwyt pod dachówkę z zamkiem skręcony

OC 01 OG 02 CU 03 NI 05 LA 16

Służy do prowadzenia drutu odgromowego na dachach krytych dachówką z zamkiem.

Kompletny wykaz uchwytów na str. 97.

NR KAT.	STARY NR KAT.	TYP	A	B
91105001	11.5	zaciskany	150	25
91108001	11.5.1	zaciskany	100	25
91106001	11.5/S	skręcany	150	25
91109001	11.5.1/S	skręcany	100	25

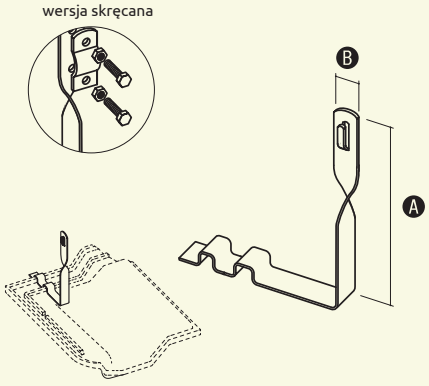

Sprawdź profil dachówki na ostatniej stronie katalogu.

Uchwyt do dachówki uniwersalny

OC 01 OG 02 CU 03 NI 05 LA 16

Służy do prowadzenia drutu odgromowego na dachach krytych dachówką z zamkiem.

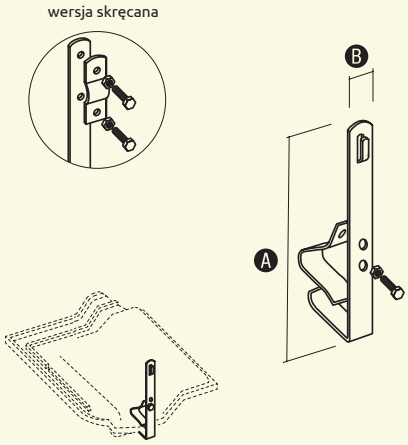

W celu zamówienia alternatywnej wersji materiałowej, zmień dwie ostatnie cyfry numeru katalogowego.

NR KAT.	STARY NR KAT.	TYP	A	B
91010001	10.6	zaciskany	150	25
91010101	10.6/S	skręcany	150	25

Uchwyt do dachówki uniwersalny skręcony

OC 01 OG 02 CU 03 NI 05 LA 16

Służy do prowadzenia drutu odgromowego na dachach krytych dachówką z zamkiem.

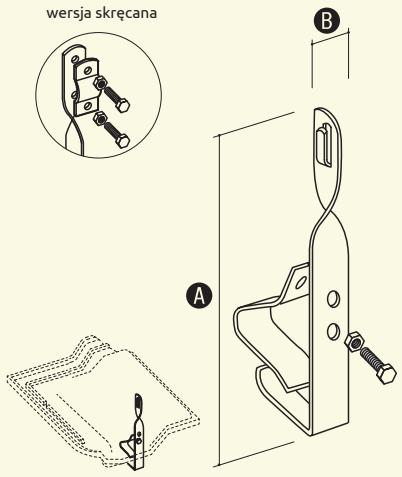

W celu zamówienia alternatywnej wersji materiałowej, zmień dwie ostatnie cyfry numeru katalogowego.

NR KAT.	STARY NR KAT.	TYP	A	B
91110001	11.6	zaciskany	150	25
91110101	11.6/S	skręcany	150	25

Uchwyt dachowy GERARD

OC 01 OG 02

Służy do prowadzenia drutu odgromowego na dachach pokrytych blachodachówką typu GERARD.

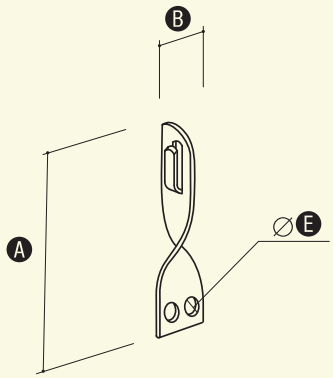

W celu zamówienia alternatywnej wersji materiałowej, zmień dwie ostatnie cyfry numeru katalogowego.

NR KAT.	STARY NR KAT.	A	B	E
91110201	11.7	100	25	5

Uchwyt uniwersalny

OC 01 OG 02 CU 03 LA 16

Służy do prowadzenia drutu odgromowego od Ø 6-8mm na dachach krytych blachodachówką lub gontami papowymi. Mocowany do podłoża przy użyciu wkręta farmerskiego (zamawiać oddzielnie - str.76).

W celu zamówienia alternatywnej wersji materiałowej, zmień dwie ostatnie cyfry numeru katalogowego.

NR KAT.	STARY NR KAT.	TYP	A	B	C
95902101	59.1B	zaciskany	115	26	35
95912101	59.1B/S	skręcany	115	26	35

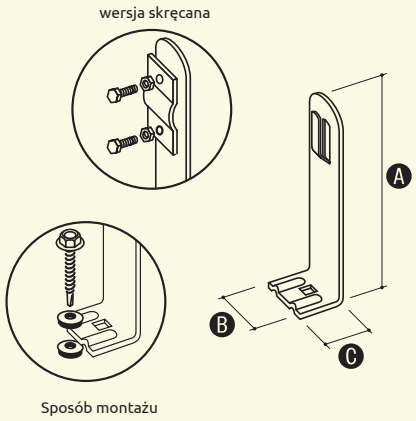

Uchwyt uniwersalny taśmowy

OC 01 OG 02 LA 16

NOWOŚĆ

Służy do prowadzenia drutu odgromowego na dachach krytych dachówką z zamkiem. Taśma wykonana jest z plastycznego aluminium, co pozwala na dopasowanie uchwytu do każdego modelu i typu dachówki. Element mocujący drut wykonany jest ze stali (OC, OG, LA).

W celu zamówienia alternatywnej wersji materiałowej, zmień dwie ostatnie cyfry numeru katalogowego.

NR KAT.	STARY NR KAT.	A	B	C
91004001	10.10	115	25	250

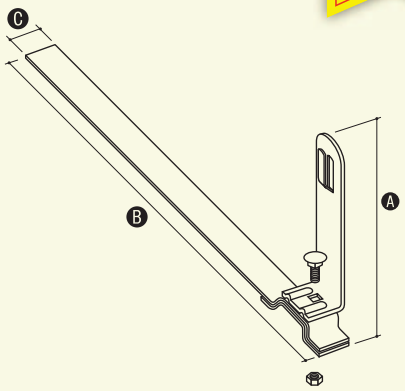

Uchwyt uniwersalny taśmowy z plastikiem

NOWOŚĆ

Służy do prowadzenia drutu odgromowego na dachach krytych dachówką z zamkiem. Taśma wykonana jest z plastycznego aluminium, co pozwala na dopasowanie uchwytu do każdego modelu i typu dachówki. Element mocujący drut wykonany jest plastiku.

NR KAT.	STARY NR KAT.	A	B	C
91004101	10.10/P	70	25	250

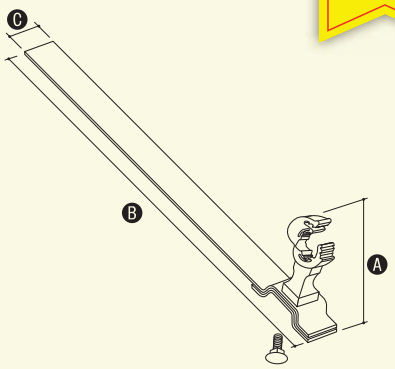

Uchwyt do drutu “na felc”

OC 01 OG 02 CU 03 NI 05

Służy do prowadzenia drutu odgromowego po połączeniach zakładkowych blach pokryciowych.

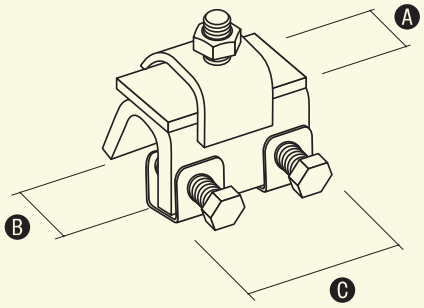

W celu zamówienia alternatywnej wersji materiałowej, zmień dwie ostatnie cyfry numeru katalogowego.

NR KAT.	STARY NR KAT.	A	B	C	ŚRUBA
99600101	96.0	20	12	40	3 x M8 /25
99600201	96.1	20	25	40	2 x M8/25 1 x M10/25

Uchwyt na felc z plastikiem

OC 01 OG 02 CU 03

Służy do prowadzenia drutu odgromowego po połączeniach zakładkowych blach pokryciowych. Plastikowa końcówka zapewnia dystans i izolację. Może być stosowany do drutu Ø 6-8mm. Szybki i prosty montaż. Końcówka plastikowa obrotowa.

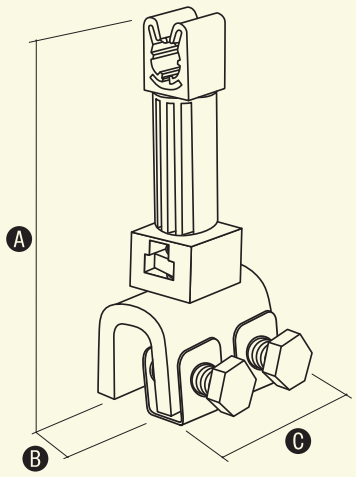

W celu zamówienia alternatywnej wersji materiałowej, zmień dwie ostatnie cyfry numeru katalogowego.

NR KAT.	STARY NR KAT.	A	B	C
99610101	96.0/P	90	12	40

Uchwyt do drutu “na felc” uniwersalny duży

AL

Służy jako element mocujący lub wsporczy przy montażu instalacji odgromowej. Pasuje do blach *Kalzip* łączonych na rąbek.

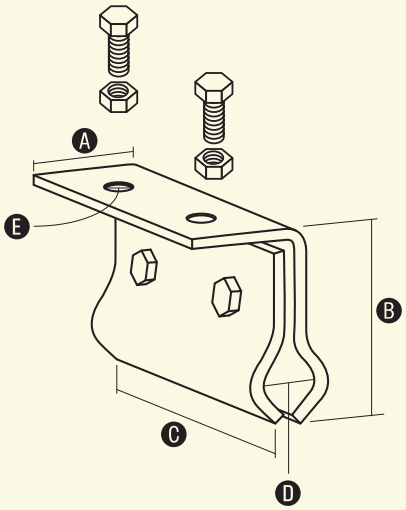

NR KAT.	STARY NR KAT.	A	B	C	D	E	ŚRUBA
99602109	96.0/D	45	70	110	Ø16 ÷ Ø30	Ø8,5	2xM8/40

Uchwyt do drutu “na felc” uniwersalny mały

AL

Służy do prowadzenia drutu oraz pomocniczo jako element mocujący lub wsporczy przy montażu systemu odgromowego na nietypowych konstrukcjach. Pasuje m.in. do blach *Kalzip* łączonych na rąbek.

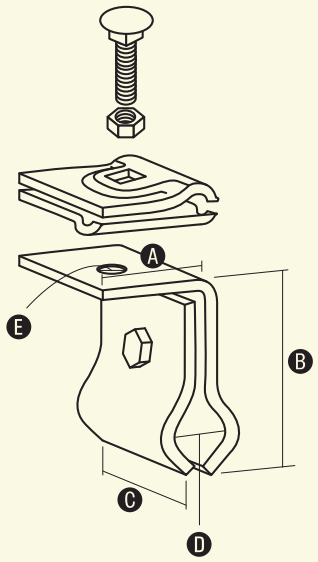

NR KAT.	STARY NR KAT.	A	B	C	D	E	ŚRUBA
99603109	96.0/M	45	70	55	Ø16 ÷ Ø30	Ø8,5	M8/30

Uchwyt gąsiorowy uniwersalny G5

OC 01 OG 02 NI 05 CU 03 LA 16

Służy do prowadzenia drutu odgromowego na szczytach dachów krytych dachówką. Mocowany do gąsiora poprzez skręcanie.

wersja skręcana

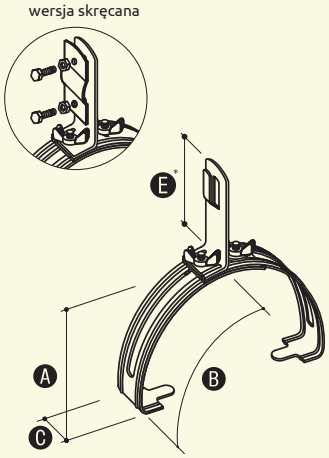

W celu zamówienia alternatywnej wersji materiałowej, zmień dwie ostatnie cyfry numeru katalogowego.

NR KAT.	STARY NR KAT.	TYP	A	B	C	E *	ŚRUBA
95900101	59.1	zaciskany	65	od 125 do 205	26	115	2xM6/16
95910101	59.1/S	skręcany	65	od 125 do 205	26	115	2xM6/16

* Inne wymiary na zamówienie.
Zobacz także iglice gąsiorowe - str. 63-64.

Uchwyt gąsiorowy uniwersalny G6 z plastikiem

OC 01 OG 02 CU 03 NI 05 LA 16

Służy do prowadzenia drutu odgromowego na szczytach dachów krytych dachówką. Mocowany do gąsiora poprzez skręcanie.

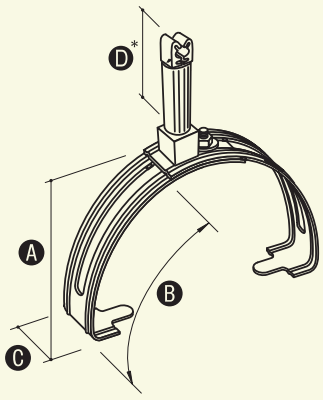

W celu zamówienia alternatywnej wersji materiałowej, zmień dwie ostatnie cyfry numeru katalogowego.

NR KAT.	STARY NR KAT.	A	B	C	D *	ŚRUBA
95900201	59.2	65	od 125 do 205	26	70	M6/16

* Inne wymiary na zamówienie.
Zobacz także iglice gąsiorowe - str. 63-64.

Uchwyt gąsiorowy G5 MAX

OC 01 | OG 02 | CU 03 | NI 05 | LA 16

Służy do prowadzenia drutu odgromowego od Ø 6 do Ø 8 na szczytach dachów krytych ceramiką lub blachodachówką. Mocowany do gąsiora poprzez skręcanie.

W celu zamówienia alternatywnej wersji materiałowej, zmień dwie ostatnie cyfry numeru katalogowego.

NR KAT.	STARY NR KAT.	TYP	A	B	C	E *	ŚRUBA
95901101	59.1 MAX	zaciskany	160	od 240 do 300	26	115	3xM6/16
95911101	59.1/S MAX	skręcany	160	od 240 do 300	26	115	3xM6/16

wersja skręcana

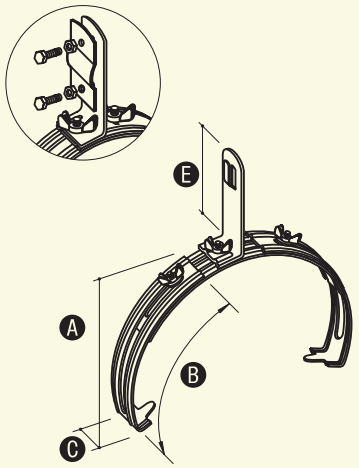

* Inne wymiary na zamówienie.
Zobacz także iglice gąsiorowe - str. 63-64.

Uchwyt gąsiorowy uniwersalny G6 MAX z plastikiem

OC 01 | OG 02 | CU 03 | NI 05 | LA 16

Służy do prowadzenia drutu odgromowego od Ø 6 do Ø 8 na szczytach dachów krytych ceramiką lub blachodachówką. Mocowany do gąsiora poprzez skręcanie.

W celu zamówienia alternatywnej wersji materiałowej, zmień dwie ostatnie cyfry numeru katalogowego.

NR KAT.	STARY NR KAT.	A	B	C	D *	ŚRUBA
95901201	59.2 MAX	160	od 240 do 300	26	70	2xM6/16

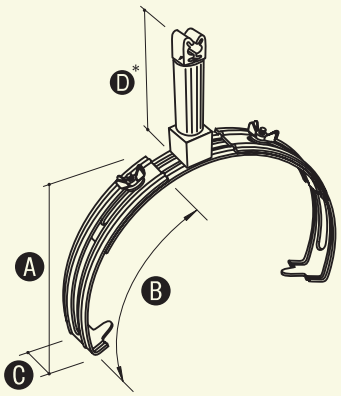

* Inne wymiary na zamówienie.
Zobacz także iglice gąsiorowe - str. 63-64.

Uchwyt gąsiorowy GERARD Corona/Senator

OC 01 | OG 02 | CU 03 | LA 16

Służy do prowadzenia drutu odgromowego na szczytach dachów krytych dachówką GERARD Corona i Senator. W celu montażu należy domówić wkręt farmerski 99900101 oraz dodatkową podkładkę 99800101(str. 76).

W celu zamówienia alternatywnej wersji materiałowej, zmień dwie ostatnie cyfry numeru katalogowego.

NR KAT.	STARY NR KAT.	TYP	A	B	C	D
95900301	59.3	zaciskany	180	80	160	25
95910301	59.3/S	skręcany	180	80	160	25

wersja skręcana

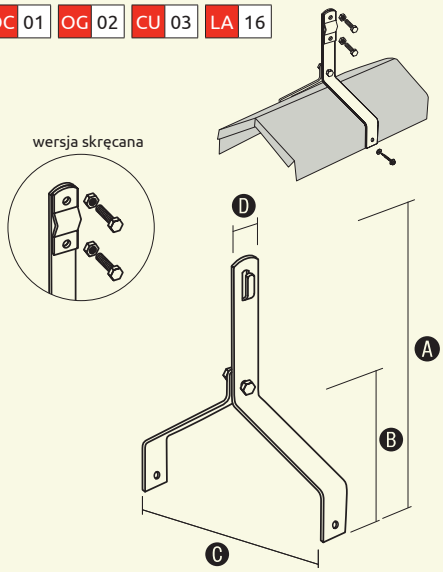

Uchwyt szczytowy

OC 01 OG 02 CU 03 LA 16

Służy do prowadzenia drutu odgromowego na szczytach dachów. Mocowany do podłoża za pomocą wkrętów, gwoździ lub poprzez klejenie. Szczegóły dotyczące sposobu klejenia znajdziesz na **www.elkobis.com.pl**.

W celu zamówienia alternatywnej wersji materiałowej, zmień dwie ostatnie cyfry numeru katalogowego.

NR KAT.	STARY NR KAT.	TYP	A	B	C	D	E
92000101	20.1	zaciskany	70	57	25	150	5
92000401	20.1.1	zaciskany	70	57	25	100	5
92000201	20.1/S	skręcany	70	57	25	150	5
92000501	20.1.1/S	skręcany	70	57	25	100	5

wersja skręcana

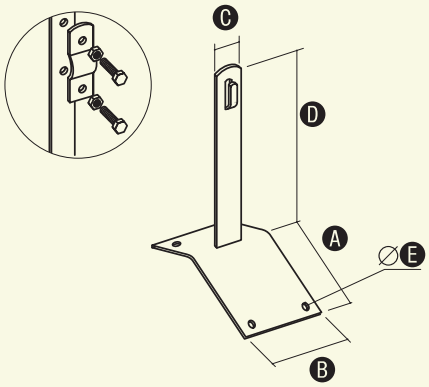

Uchwyt szczytowy z plastikiem

OC 01 OG 02 CU 03 LA 16

Służy do prowadzenia drutu odgromowego na szczytach dachów. Mocowany do podłoża za pomocą wkrętów, gwoździ lub poprzez klejenie. Szczegóły dotyczące sposobu klejenia znajdziesz na **www.elkobis.com.pl**.

W celu zamówienia alternatywnej wersji materiałowej, zmień dwie ostatnie cyfry numeru katalogowego.

NR KAT.	STARY NR KAT.	A	B	C	E
92000301	20.1/P	70	57	70	5

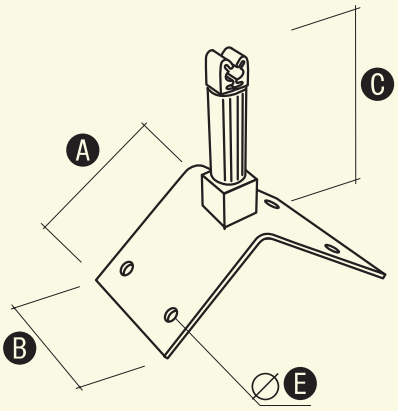

Uchwyt betonowy

OC 01 OG 02 NI 05

Służy do prowadzenia drutu odgromowego na płaskich dachach, np. krytych papą. Mocowany do podłoża poprzez klejenie. Szczegóły dotyczące sposobu klejenia znajdziesz na **www.elkobis.com.pl**.

W celu zamówienia alternatywnej wersji materiałowej, zmień dwie ostatnie cyfry numeru katalogowego.

NR KAT.	STARY NR KAT.	TYP	A	B	C	D	WAGA
92900105	29.1	zaciskany	105	70	70	26	~1,3 kg
92900205	29.1/S	skręcany	105	70	70	26	~1,3 kg

wersja skręcana

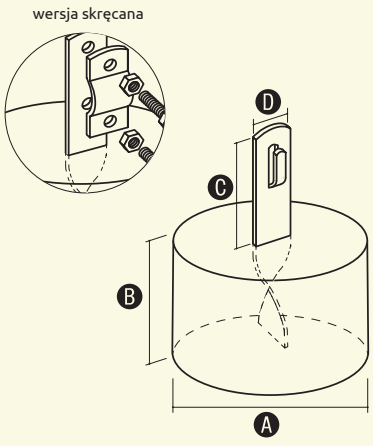

Do klejenia użyj masy klejącej - str. 77.

Uchwyt betonowy do korytek kablowych

OC

Służy do prowadzenia koryt kablowych na dachach płaskich. Mocowany do podłoża poprzez klejenie. Istnieje możliwość dokręcenia uchwytów 98400201(str. 68). Impregnowany warstwą chlorokauczuku. Szczegóły dotyczące sposobu klejenia znajdziesz na **www.elkobis.com.pl**.

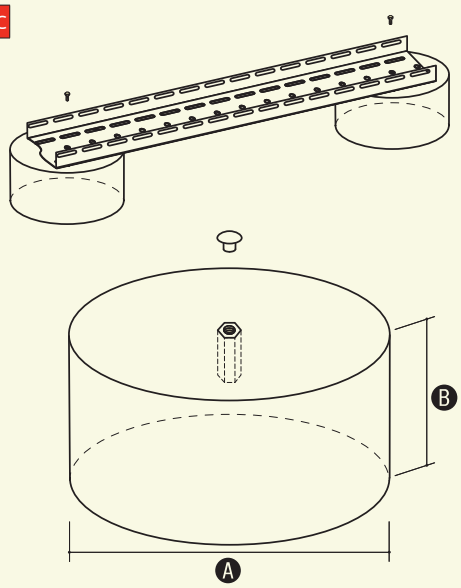

NR KAT.	STARY NR KAT.	A	B	WAGA	GWINT
92910101	29.1K	180	80	~5 kg	M8

Uchwyt betonowy w tworzywie

PCV

Służy do prowadzenia drutu odgromowego na płaskich dachach. Mocowany do podłoża poprzez klejenie. Można stosować drut Ø6-8mm (na zamówienie wykonujemy uchwyty pod drut Ø10mm). Szczegóły dotyczące sposobu klejenia znajdziesz na **www.elkobis.com.pl**.

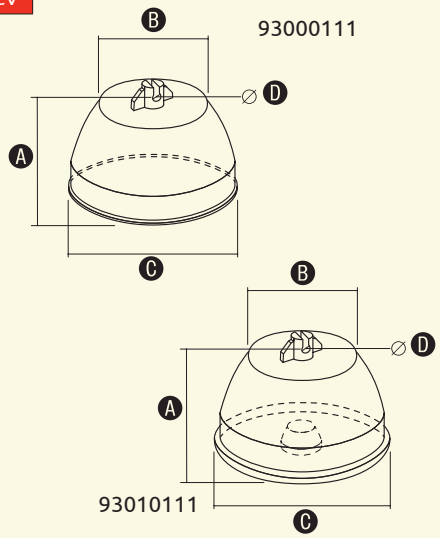

NR KAT.	STARY NR KAT.	OPIS	A	B	C	D	WAGA
93000111	30.1	spód betonowy	75	70	130	6-8	~1,1 kg
93020111	30.1D PL	spód z tworzywa	75	70	138	6-8	~1,1 kg

Uchwyt betonowy w tworzywie

PCV

NOWY WYMIAR

Służy do prowadzenia drutu odgromowego na płaskich dachach. Mocowany do podłoża poprzez klejenie. Można również mocować stosując podkładkę zatrzaskową przyklejając ją paskiem papy lub przykręcając do podłoża. Szczegóły dotyczące sposobu klejenia znajdziesz na **www.elkobis.com.pl**.

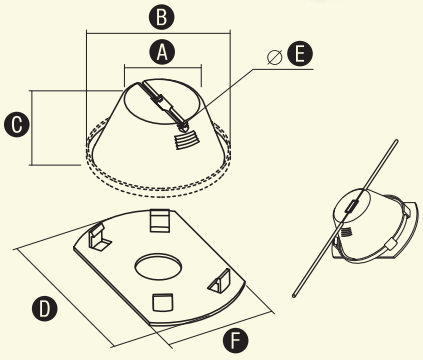

NR KAT.	STARY NR KAT.	OPIS	A	B	C	D	E	F
93001111	30.1.1	ze spodem betonowym	70	130	75	-	6-8	-
93002111	30.1.2	ze spodem z tworzywa	70	135	75	-	6-8	-
93005111	NOWOŚĆ	ze spodem betonowym	70	130	75	-	**8-10**	-
93006111	NOWOŚĆ	ze spodem z tworzywa	70	135	75	-	**8-10**	-
93003211	30.1.3	podkładka zatrzaskowa	-	-	-	155	-	107

Uchwyt betonowy w tworzywie

PCV

Służy do prowadzenia drutu odgromowego na płaskich dachach. Mocowany do podłoża poprzez klejenie. Można stosować drut o średnicy 6-8 mm. Podstawa uchwytu wykonana jest z tworzywa, które zabezpiecza pokrycie dachu przed uszkodzeniem. Szczegóły dotyczące sposobu klejenia znajdziesz na **www.elkobis.com.pl**.

NR KAT.	STARY NR KAT.	A	B	C	D	WAGA
93000211	30.2	105	145	60	6-8	~1,2 kg

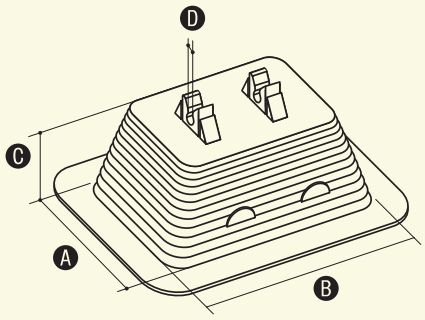

Uchwyt betonowy w tworzywie wysoki

PCV

Służy do prowadzenia drutu odgromowego na płaskich dachach. Wersja wysoka, pozwala na prowadzenie zwodu podwyższonego. Mocowany do podłoża poprzez klejenie. Można stosować drut o średnicy 6-8 mm. Podstawa uchwytu wykonana jest z tworzywa, które zabezpiecza pokrycie dachu przed uszkodzeniem. Szczegóły dotyczące sposobu klejenia znajdziesz na **www.elkobis.com.pl**.

NR KAT.	STARY NR KAT.	A	B	C	D	F	G	H	WAGA
93050211	30.2/W	105	145	60	100	57	20	7	~1,2 kg

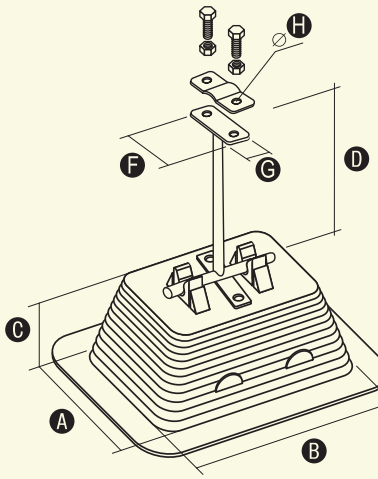

Inne wymiary (D) na zamówienie.

Uchwyt betonowy w tworzywie z plastikiem

PCV

Służy do prowadzenia drutu odgromowego na płaskich dachach. Mocowany do podłoża poprzez klejenie. Można stosować drut o średnicy 6-8 mm. Podstawa uchwytu wykonana jest z tworzywa, które zabezpiecza pokrycie dachu przed uszkodzeniem. Szczegóły dotyczące sposobu klejenia znajdziesz na **www.elkobis.com.pl**.

NR KAT.	STARY NR KAT.	A	B	C	D	WAGA
93090211	30.2/P	105	145	60	70	~1,2 kg

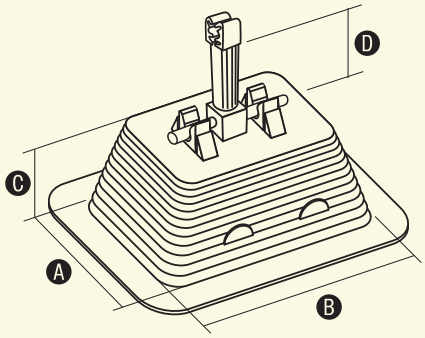

Uchwyt z tworzywa

PCV

Służy do prowadzenia drutu odgromowego na dachach płaskich lub spadzistych o niewielkim nachyleniu. Mocowany do podłoża za pomocą paska mocującego (z papy lub membrany) poprzez zgrzewanie (dachy papowe) lub klejenie (dachy membranowe). Prosta konstrukcja pozwala na szybki i łatwy montaż. Szczegóły dotyczące sposobu klejenia znajdziesz na **www.elkobis.com.pl**.

NR KAT.	STARY NR KAT.	A	B	C
93000311	30.3	102	70	6-8

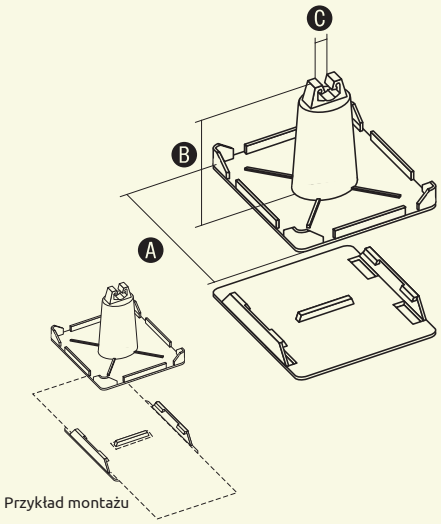

Przykład montażu

Pasek mocujący

Służy do mocowania uchwytu z tworzywa 93000311 na dachach płaskich. Specjalna konstrukcja pozwala na idealne zamocowanie paska w uchwycie.

NR KAT.	STARY NR KAT.	TYP	A	B
93020311	30.3/P	papa	300	100
93010311	30.3/M	membrana	300	100

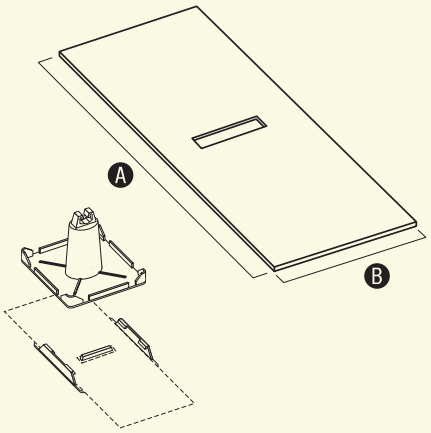

Przykład montażu

Uchwyt dachowy z płytką

OC 01 OG 02 CU 03 LA 16

Służy do prowadzenia drutu odgromowego na płaskich dachach. Mocowany do podłoża za pomocą wkrętów, gwoździ lub poprzez klejenie. Szczegóły dotyczące sposobu klejenia znajdziesz na **www.elkobis.com.pl**.

W celu zamówienia alternatywnej wersji materiałowej, zmień dwie ostatnie cyfry numeru katalogowego.

NR KAT.	STARY NR KAT.	TYP	A	B	C	D	E
91500101	15.1	zaciskany	70	70	150	25	5
91500401	15.1.1	zaciskany	70	70	100	25	5
91500201	15.1/S	skręcany	70	70	150	25	5
91500501	15.1.1/S	skręcany	70	70	100	25	5

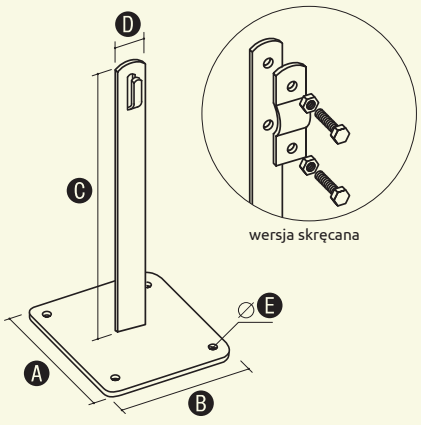

wersja skręcana

Uchwyt dachowy z płytką z plastikiem

OC 01 OG 02 CU 03 LA 16

Służy do prowadzenia drutu odgromowego na płaskich dachach. Mocowany do podłoża za pomocą wkrętów, gwoździ lub poprzez klejenie. Szczegóły dotyczące sposobu klejenia znajdziesz na **www.elkobis.com.pl**.

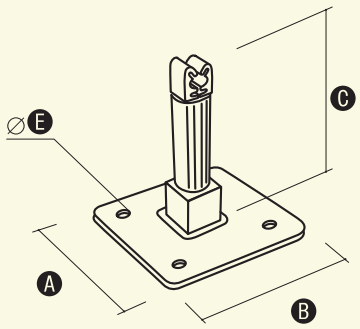

W celu zamówienia alternatywnej wersji materiałowej, zmień dwie ostatnie cyfry numeru katalogowego.

NR KAT.	STARY NR KAT.	A	B	C	E
91500301	15.1/P	70	70	70	5

Uchwyt dachowy z płytką MAX

OC 01 OG 02 CU 03 LA 16

Służy do prowadzenia drutu odgromowego na płaskich dachach. Zwiększona powierzchnia stopki zapewnia dużą stabilność. Mocowany do podłoża za pomocą wkrętów, gwoździ lub poprzez klejenie. Szczegóły dotyczące sposobu klejenia znajdziesz na **www.elkobis.com.pl**.

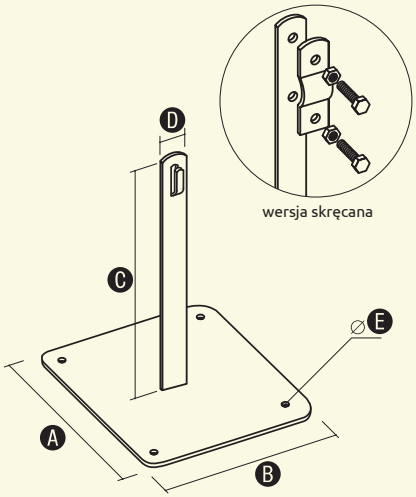

W celu zamówienia alternatywnej wersji materiałowej, zmień dwie ostatnie cyfry numeru katalogowego.

NR KAT.	STARY NR KAT.	TYP	A	B	C	D	E
91600101	16.1	zaciskany	120	120	150	25	5
91600401	16.1.1	zaciskany	120	120	100	25	5
91600201	16.1/S	skręcany	120	120	150	25	5
91600501	16.1.1/S	skręcany	120	120	100	25	5

Uchwyt dachowy z płytką MAX z plastikiem

OC 01 OG 02 CU 03 LA 16

Służy do prowadzenia drutu odgromowego na płaskich dachach. Zwiększona powierzchnia stopki zapewnia dużą stabilność. Mocowany do podłoża za pomocą wkrętów, gwoździ lub poprzez klejenie. Szczegóły dotyczące sposobu klejenia znajdziesz na **www.elkobis.com.pl**.

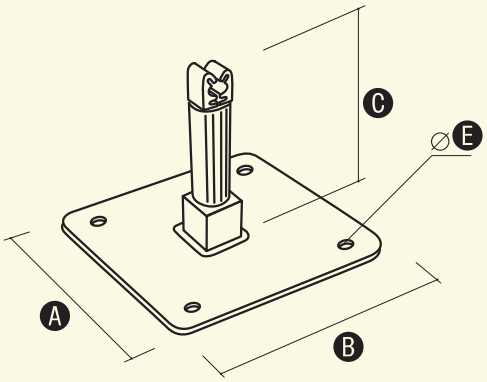

W celu zamówienia alternatywnej wersji materiałowej, zmień dwie ostatnie cyfry numeru katalogowego.

NR KAT.	STARY NR KAT.	A	B	C	E
91600301	16.1/P	120	120	70	5

Uchwyt dachowy specjalny

OC 01 OG 02 CU 03 LA 16

Służy do prowadzenia drutu odgromowego na płaskich dachach. Mocowany do podłoża za pomocą wkrętów, gwoździ. Część wsporcza wykonana z pręta zapewnia odpowiednią sztywność i wytrzymałość.

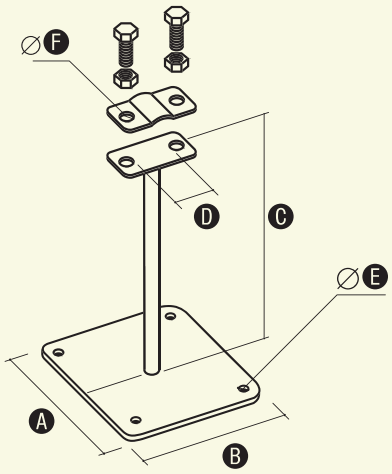

W celu zamówienia alternatywnej wersji materiałowej, zmień dwie ostatnie cyfry numeru katalogowego.

NR KAT.	STARY NR KAT.	A	B	C	D	E	F
91700101	17.1	70	70	135	30	5	7
91700201	17.2	120	120	400	30	5	7
91700301	17.3	120	120	600	30	5	7

Uchwyt krzyżowy z płytką

OC 01 OG 02 CU 03

Służy do krzyżowego łączenia drutu odgromowego na płaskich dachach. Mocowany do podłoża za pomocą wkrętów, gwoździ lub poprzez klejenie.

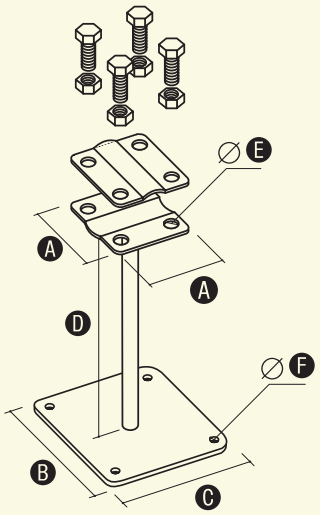

W celu zamówienia alternatywnej wersji materiałowej, zmień dwie ostatnie cyfry numeru katalogowego.

NR KAT.	STARY NR KAT.	A	B	C	D	E	F	ŚRUBA
92200101	22.1	57	70	70	135	9	5	4xM8/20
92200401	22.1.1	57	70	70	75	9	5	4xM8/20

Uchwyt naciągowy boczny

OC 01 LA 16

Służy do wykonywania naciągów zwodów poziomych. Wykonany jest z profilu 35x35.

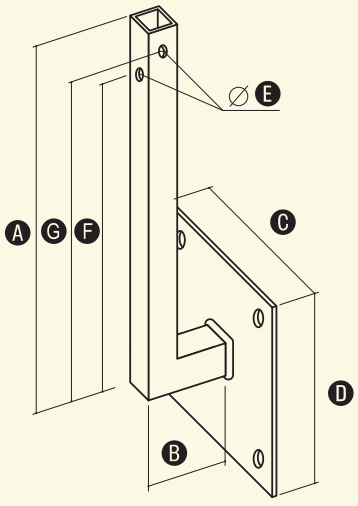

W celu zamówienia alternatywnej wersji materiałowej, zmień dwie ostatnie cyfry numeru katalogowego.

NR KAT.	STARY NR KAT.	A	B	C	D	E	F	G
98700101	87.1	400	100	200	250	11	360	380

Uchwyt naciągowy prosty

OC 01 LA 16

Służy do wykonywania naciągów drutu odgromowego.
Wykonany jest z profilu 35x35.

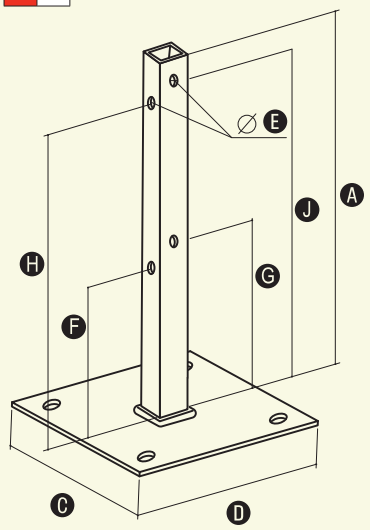

W celu zamówienia alternatywnej wersji materiałowej, zmień dwie ostatnie cyfry numeru katalogowego.

NR KAT.	STARY NR KAT.	A	C	D	E	F	G	H	J
98700201	87.2	300	200	250	11	130	150	260	280

Uchwyt naciągowy poziomy

OC 01 LA 16

Służy do wykonywania naciągów zwodów poziomych.

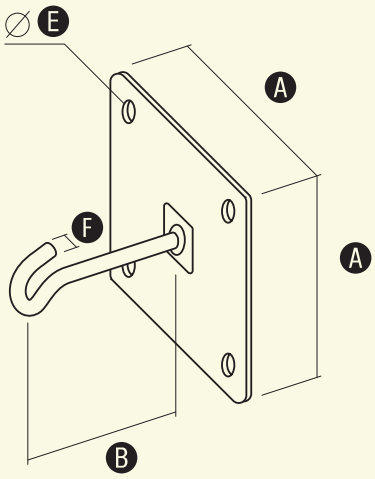

W celu zamówienia alternatywnej wersji materiałowej, zmień dwie ostatnie cyfry numeru katalogowego.

NR KAT.	STARY NR KAT.	A	B	E	F
98800101	88.1	120	105	8	10

Połączenie kompensacyjne

AL

Służy do wykonywania elastycznych połączeń drutu i/lub bednarki.
Zaleca się stosować na odcinku drutu co 40 m.



NR KAT.	STARY NR KAT.	L	ZASTOSOWANIE
10100301	101.1 DD	1m	drut / drut
10100201	101.1 DB	1m	drut / bednarka
10100101	101.1 BB	1m	bednarka / bednarka

* Zastosowano tu złącza: 90700101 - str. 22, 91400101 - str. 23.

Elastyczne złącze miedziane cynowane

CU

Służy do wykonywania elastycznych połączeń drutu i/lub bednarki.

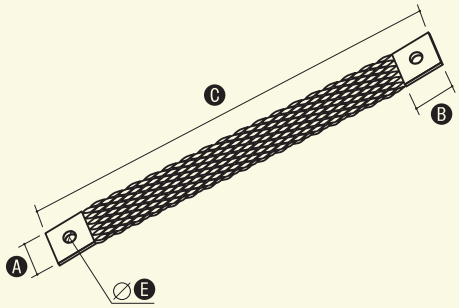

NR KAT.	STARY NR KAT.	A	B	C	E
10100403	101.2 CU/30	40	40	300	12
10100503	101.2 CU/40	40	40	400	12

GRUPA V

Zwody pionowe: maszty, iglice, zwody izolowane

Produkty przebadane wg PN-EN 62561-1:2012

W GRUPIE V znajdziesz m.in.:

- Maszt odgromowy na podstawie pięcioramiennej str. 59
- Maszt odgromowy z podstawą metalową str. 61
- Iglica gąsiorowa podwójna str. 64

W celu zamówienia masztów o długościach będących wielokrotnością 0,5m, prosimy o kontakt z działem handlowym.

Maszt odgromowy z podstawą betonową (do 2m)

MASZTY NA PODSTAWACH BETONOWYCH

PRODUKT PRZEBADANY

CU 03 AL 09

W wersji podstawowej służy do ochrony pojedynczych urządzeń montowanych na dachach obiektów (wentylatory, skraplacze, itp.). Pozwala na łatwą rozbudowę i tworzenie tzw. odgromowych stref ochronnych.

W celu zamówienia alternatywnej wersji materiałowej, zmień dwie ostatnie cyfry numeru katalogowego.

NR KAT.	STARY NR KAT.	A	B	C *	ŚRUBA	Strefa wiatrowa PN 77/B-0211
94341009	43.1	1000	345	19 kg	4xM8/20	I, II, III
94342009	43.2**	2000	345	19 kg	4xM8/20	I, II, III
94392003	43.2.1	2000	500	40 kg	4xM8/20	I, II, III

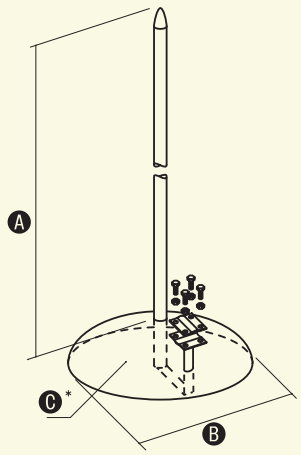

*) Waga podstawy.
**) Można stosować w strefie III (wg PN 77/B-0211) pod warunkiem trwałego przymocowania podstawy do podłoża (np. poprzez przyklejenie).

Maszt odgromowy z podstawą betonową (3-4m)

CU 03 AL 09

PRODUKT PRZEBADANY

NOWY WZÓR

Wolnostojący maszt odgromowy na podstawie betonowej, nie wymagający stosowania odciągów. Ochrania pojedyncze urządzenia zamontowane na dachach obiektów (wentylatory, skraplacze, itp.) przed skutkami wyładowań. Dodatkowy stalowy stabilizator zapewnia mu stabilność i odporność na podmuchy wiatru. Maszt jest w sposób trwały połączony ze stabilizatorem.

W celu zamówienia alternatywnej wersji materiałowej, zmień dwie ostatnie cyfry numeru katalogowego.

NR KAT.	STARY NR KAT.	A	B	C *	ŚRUBA	Strefa wiatrowa PN 77/B-0211
94343009	43.3**	3000	500	40 kg	4xM8/20	I, II, III
94344009	43.4**	4000	500	40 kg	4xM8/20	I, II, III

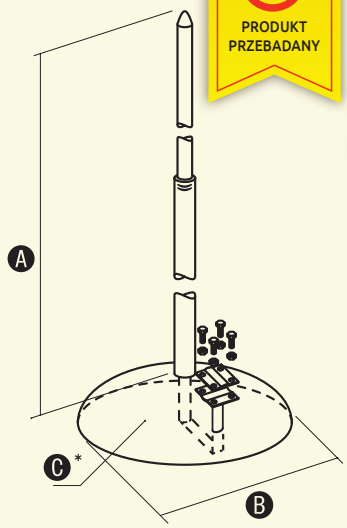

*) Waga podstawy.
**) Można stosować w strefie III (wg PN 77/B-0211) pod warunkiem trwałego przymocowania podstawy do podłoża (np. poprzez przyklejenie).

Maszt odgromowy na trójnogu

OC 01 NI 05

PRODUKT PRZEBADANY

Służy do ochrony odgromowej elementów dachu lub urządzeń (wentylatory, klimatyzatory, skraplacze, świetliki, itp.), których ze względów bezpieczeństwa nie można przyłączyć bezpośrednio do zwodów. Stosowanie masztów powoduje powstanie strefy ochronnej.

W celu zamówienia alternatywnej wersji materiałowej, zmień dwie ostatnie cyfry numeru katalogowego.

NR KAT.	STARY NR KAT.	A	B	C	D	F
96504005	65.4	4000	640	500	120	1450
96505005	65.5	5000	640	500	120	1450
96506005	65.6	6000	640	500	120	1450
96507005	65.7	7000	640	500	120	1450

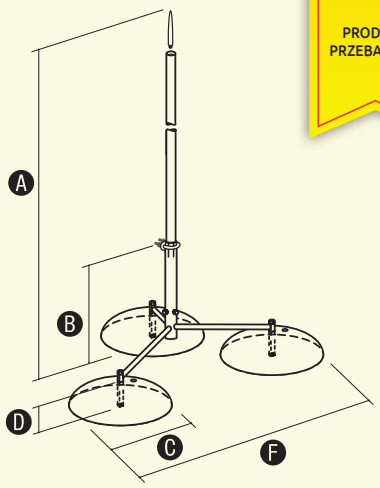

W przypadku stosowania w III strefie obciążenia wiatrem (PN-77/B-0211) stopy betonowe muszą być trwale przymocowane do podłoża. Szpic masztu nakręcany.

Maszt odgromowy na podstawie pięcioramiennej

NI

PRODUKT PRZEBADANY

Służy do ochrony odgromowej elementów dachu lub urządzeń (wentylatory, klimatyzatory, skraplacze, świetliki itp.), których ze względów bezpieczeństwa nie można przyłączyć bezpośrednio do zwodów. Stosowanie masztów powoduje powstanie strefy ochronnej. Masa całkowita ~270 kg. Nie wymaga dodatkowych odciągów!

NR KAT.	STARY NR KAT.	A	B	C	D	E	F	G	H	I
96508005	65.8	8000	6235	4280	1650	500	rura 40x2	Ø 25	pręt Ø16	3800
96509005	65.9	9000	6735	4280	1650	500	rura 40x2	Ø 25	pręt Ø16	3800
96531005	65.10	10000	7300	5000	1650	500	rura 40x2	Ø 25	pręt Ø16	3800

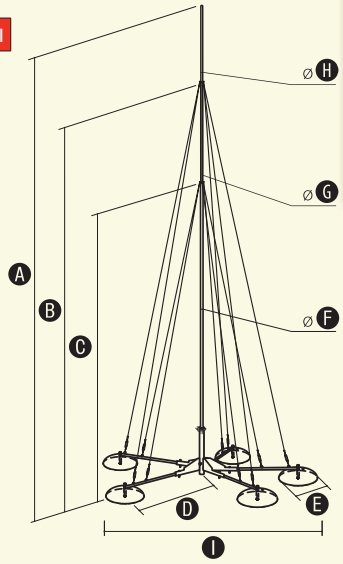

Można stosować w strefie III (wg PN 77/B-0211) pod warunkiem trwałego przymocowania podstawy do podłoża (np. poprzez przyklejenie).

Podkładka do podstawy betonowej

Stosuje się jako podkładkę zabezpieczającą pokrycie dachu przed uszkodzeniem mechanicznym. W zależności od rodzaju pokrycia dachu, wykonana jest z papy lub folii dachowej. Przy doborze należy pamiętać, że podkładka ma być wykonana z takiego rodzaju materiału, z jakiego wykonane jest pokrycie dachu.

NR KAT.	STARY NR KAT.	TYP	A
94308222	43.82/P	do papy	500
94308221	43.82/M	do membrany	500

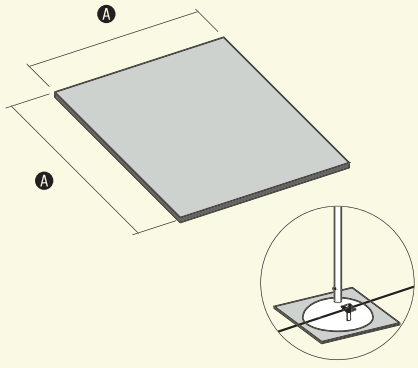

Sposób montażu

Zestaw regulacyjny do masztu

OC

Służy do pionowania masztów na trójnogach (zestaw trzyelementowy) lub masztów aluminiowych na jednej podstawie (zestaw pojedynczy).

NR KAT.	STARY NR KAT.	TYP	A	B	C	E
96530001	65.R	do masztów na trójnogach	250	40	80	16
96540001	65.R.1	do masztów na jednej podstawie	80	40		16

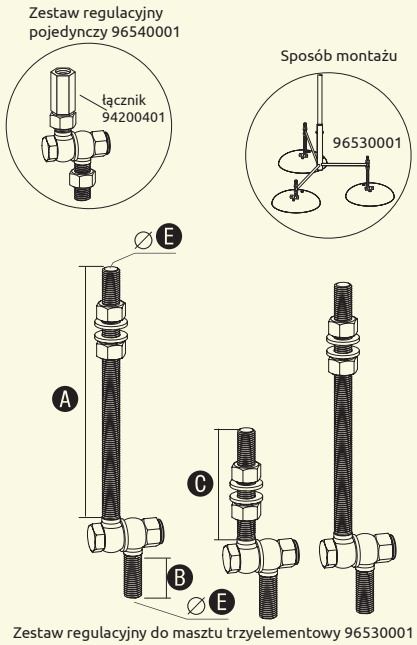

Zestaw regulacyjny do masztu trzyelementowy 96530001

Maszt aluminiowy

AL

Służy do ochrony odgromowej elementów dachu lub urządzeń (wentylatory, klimatyzatory, skraplacze, świetliki, itp.).
Stosowanie masztów powoduje powstanie strefy ochronnej.

NR KAT.	STARY NR KAT.	A	B	C	D
94301009	43.010	16	1000	35	M16
94302009	43.020	16	2000	35	M16
94303009	43.030	16	3000	35	M16
94304009	43.040	16	4000	35	M16

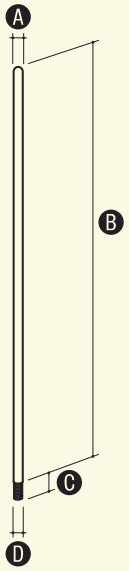

Stabilizator masztu

OC

Przeznaczony do stosowania przy masztach 2,5 - 4 m.
Zapewnia stabilność i odporność masztu na podmuchy wiatru.

NR KAT.	STARY NR KAT.	A	B	C	D	ŚRUBA
94307001	43.70	28	1000	35	M16	3XM8

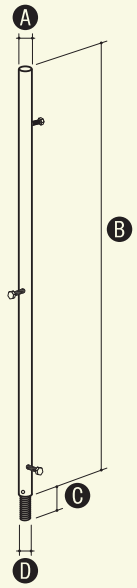

Maszt odgromowy z podstawą metalową

CU 03 AL 09

W wersji podstawowej służy do ochrony pojedynczych urządzeń montowanych na dachach obiektów (wentylatory, skraplacze, itp.). Pozwala na łatwą rozbudowę i tworzenie tzw. odgromowych stref ochronnych.

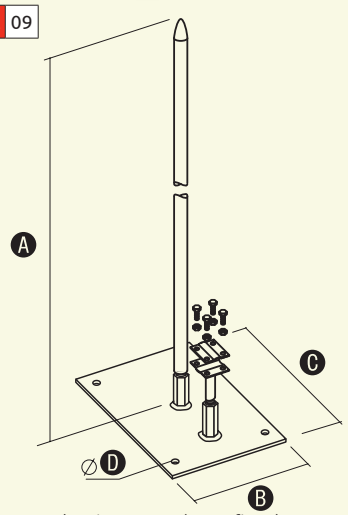

W celu zamówienia alternatywnej wersji materiałowej, zmień dwie ostatnie cyfry numeru katalogowego.

NR KAT.	STARY NR KAT.	A	B	C	D	ŚRUBA	Strefa wiatrowa PN 77/B-0211
94381009	43.1/M	1000	100	250	11	4xM8/20	I, II, III
94382009	43.2/M**	2000	100	250	11	4xM8/20	I, II, III
94383009	43.3/M	3000	200	250	11	4xM8/20	I, II, III
94384009	43.4/M	4000	200	250	11	4xM8/20	I, II, III

**) Można stosować w strefie III (wg PN 77/B-0211) pod warunkiem trwałego przymocowania podstawy do podłoża (np. poprzez przyklejenie).

Maszt odgromowy z podstawą metalową

NI

Służy do ochrony odgromowej elementów dachu lub urządzeń (wentylatory, klimatyzatory, skraplacze, świetliki, itp.), których ze względów bezpieczeństwa nie można przyłączyć bezpośrednio do zwodów. Stosowanie masztów powoduje powstanie strefy ochronnej. Zastosowano tu podstawę 94309001 (str. 62).

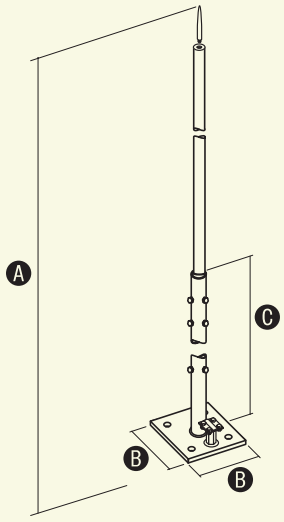

NR KAT.	STARY NR KAT.	A	B	C
96564005	65.4/M	4000	250	900
96565005	65.5/M	5000	250	900
96566005	65.6/M	6000	250	900
96567005	65.7/M	7000	250	900

Podstawa masztu odgromowego mała

OG 02 NI 05

Służy do mocowania masztów aluminiowych (np. 94301009 - str.60) do konstrukcji dachu.

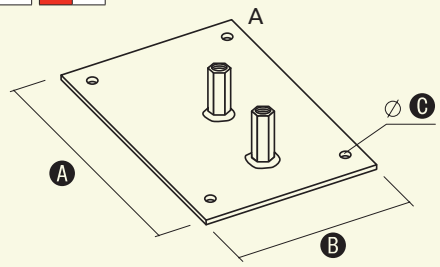

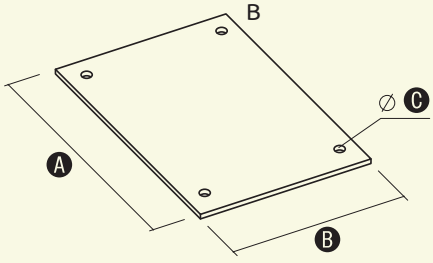

W celu zamówienia alternatywnej wersji materiałowej, zmień dwie ostatnie cyfry numeru katalogowego.

NR KAT.	STARY NR KAT.	A	B	C
94301302	43.13A	250	100	11
94301402	43.14A	250	200	11
94311302	43.13B	250	100	11
94311402	43.14B	250	200	11

Podstawa masztu odgromowego

OC 01 OG 02

Służy do mocowania masztów odgromowych do konstrukcji dachu. Można stosować do masztów o wysokości max 7m.

NR KAT.	STARY NR KAT.	A	C	D	E	F	G	ŚRUBA
94309001	43.9	250	8	900	60	13	200	6xM10/30

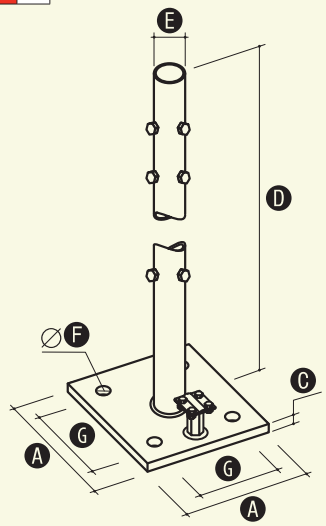

IGLICE I MASZTY MONTOWANE DO ELEMENTÓW KONSTRUKCYJNYCH

Maszt

CU 03 NI 05

Służy do ochrony odgromowej elementów dachu lub urządzeń (wentylatory, klimatyzatory, skraplacze, świetliki itp.), których ze względów bezpieczeństwa nie można przyłączyć bezpośrednio do zwodów. Stosowanie masztów powoduje powstanie strefy ochronnej. Do mocowania masztu można wykorzystać uchwyt masztu np. 9600101 lub uchwyt cybantowy 96000401.

W celu zamówienia alternatywnej wersji materiałowej, zmień dwie ostatnie cyfry numeru katalogowego.

NR KAT.	STARY NR KAT.	A	D *
96201005	62.1	1000	25
96202005	62.2	2000	25
96203005	62.3	3000	25
96204005	62.4	4000	40
96205005	62.5	5000	40
96206005	62.6	6000	40

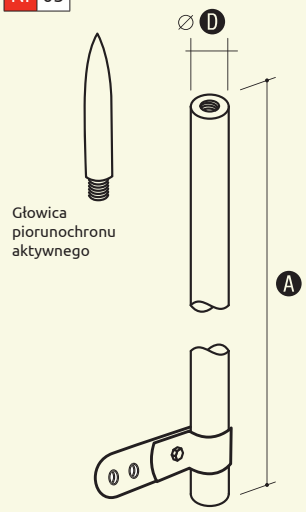

* Średnice rur mogą ulec zmianie.

Uchwyt masztu

OC 01 OG 02 LA 16

Służy do mocowania masztów odgromowych do ścian i konstrukcji itp. Przy montażu do konstrukcji można stosować z 94311401 (str. 61).

W celu zamówienia alternatywnej wersji materiałowej, zmień dwie ostatnie cyfry numeru katalogowego.

NR KAT.	STARY NR KAT.	A	B	C	D	F	ŚRUBA
96000101	60.1	31	250	100	100	11	2xM10/30
96000201	60.2	42	250	200	100	11	2xM10/30

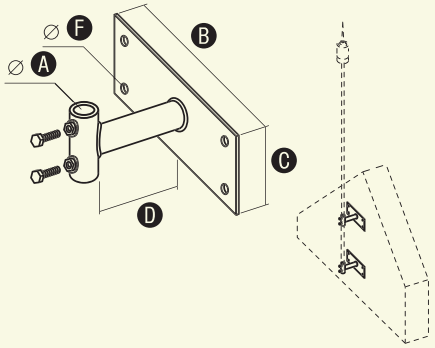

Uchwyt masztu do obejmy 96701105

OC 01 LA 16

96000701 - służy do mocowania masztów na obejmie 96701105 (str. 70).
96000801 - służy do mocowania masztów na obejmie 96701105 (str. 70).
Do montażu masztu należy bezwzględnie zastosować min. dwa uchwyty!

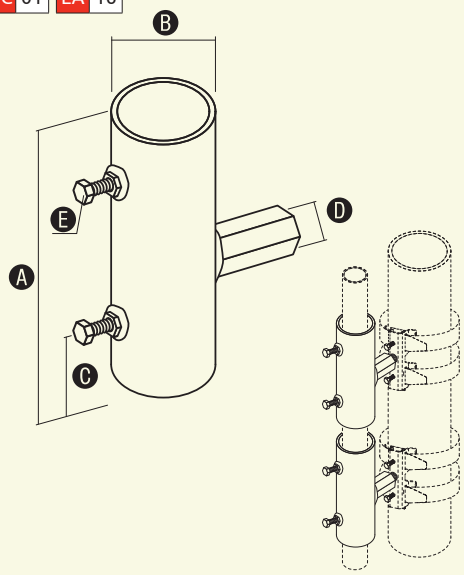

W celu zamówienia alternatywnej wersji materiałowej, zmień dwie ostatnie cyfry numeru katalogowego.

NR KAT.	STARY NR KAT.	ZASTOSOWANIE DO MASZTÓW	A	B	C	D	F	ŚRUBA
96000701	60.7/M16	94301009 str. 60 94302009 str. 60 94303009 str. 60 94304009 str. 60 96201005 str. 62 96202005 str. 62 96203005 str. 62	100	30	22	M16	M10	2x M10/30
96000801	60.8/M16	96204005 str. 62 96205005 str. 62 96206005 str. 62	150	42	22	M16	M10	2x M10/30

Iglica kominowa

CU 03 AL 09

Służy do zabezpieczenia kominów lub innych elementów dachu budynku.

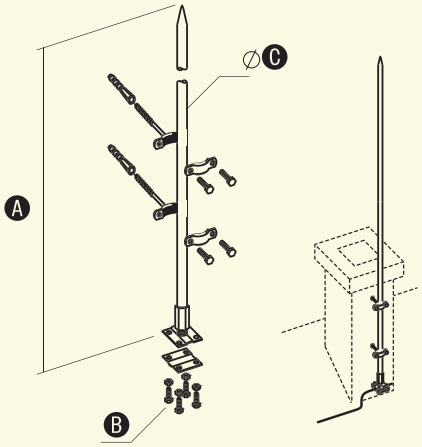

W celu zamówienia alternatywnej wersji materiałowej, zmień dwie ostatnie cyfry numeru katalogowego.

NR KAT.	STARY NR KAT.	A	B	C
97001009	70.10	1000	4xM8/16	16
97001509	70.15	1500	4xM8/16	16
97002009	70.20	2000	4xM8/16	16
97003009	70.30	3000	4xM8/16	16

Iglica gąsiorowa pojedyncza

AL

Służy do ochrony elementów montowanych na połaci dachu, takich jak **ogniwa fotowoltaiczne**, klimatyzatory, kominy, itp. Montowana na gąsiorach na szczytach dachów.

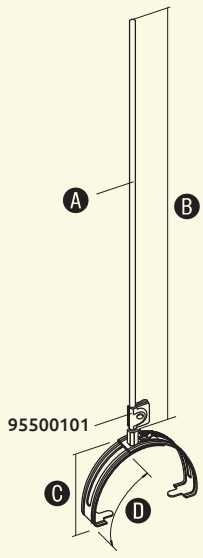

NR KAT.	STARY NR KAT.	A	B	C	D
97111009	71.10/1	Ø12	1000	65	125÷205

Iglica gąsiorowa podwójna

AL

Służy do ochrony elementów montowanych na połaci dachu, takich jak **ogniwa fotowoltaiczne**, klimatyzatory, kominy, anteny, itp. Wzmocniona podwójnym uchwytem. Montowana na gąsiorach na szczytach dachów.

NR KAT.	STARY NR KAT.	A	B	C	D	E	F
97101009	71.10	Ø12	1000	30	150	2,5	350
97101509	71.15	Ø12	1500	30	150	2,5	350
97102009	71.20	Ø12	2000	30	150	2,5	350

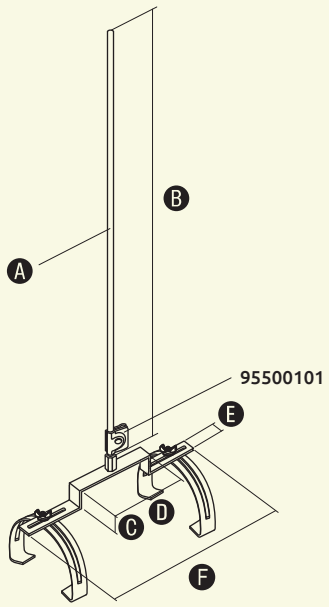

Uchwyt cybantowy

OC

Służy do mocowania masztów odgromowych oraz masztów ze zwodem izolowanym do konstrukcji, balustrad, rur itp.

NR KAT.	STARY NR KAT.	A	B	C	D	E	NAKRĘTKA
96000401	60.4	40,5	40	150	47	110	10

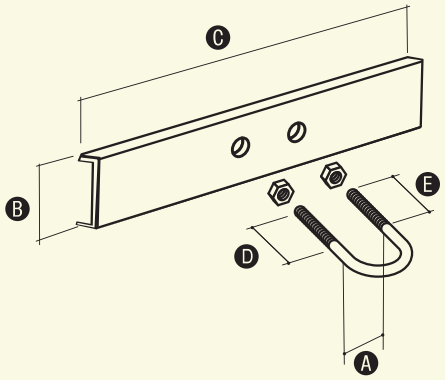

Uchwyt specjalny do masztu

OC

Służy do mocowania masztów oraz masztów ze zwodem izolowanym do nietypowych konstrukcji budowlanych (np. do teowników i dwuteowników).

NR KAT.	STARY NR KAT.	A	B	C	D	E
96000601	60.6	125	40	10	300	5

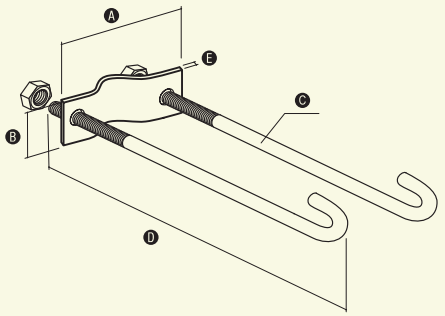

Adapter słupa oświetleniowego na maszt odgromowy

OG

Służy do adaptowania słupów oświetleniowych na maszty odgromowe.
Można stosować do masztów odgromowych o wys. max 4m.
Przy wys. 1-2m - pręt Ø16mm, przy wys. 3-4m - rurka Ø25mm.

NR KAT.	STARY NR KAT.	A	B	C	D	E	F	G	WAGA
96600102	66.1	250	500	Ø76	Ø69	Ø38	Ø45	Ø30	~3800g

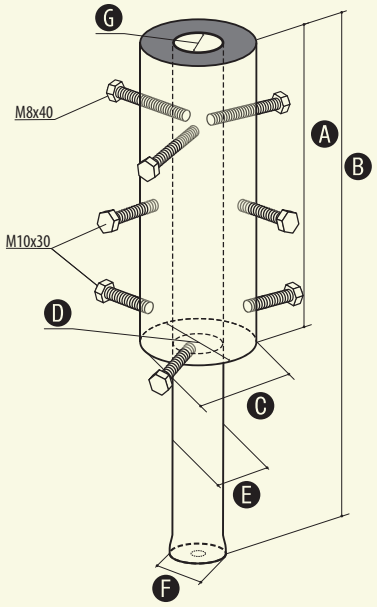

ZWODY IZOLOWANE I DRĄŻKI IZOLACYJNE

Maszt odgromowy na trójnogu ze zwodem izolowanym

NI

Służy do ochrony odgromowej elementów dachu lub urządzeń (wentylatory, klimatyzatory, skraplacze, świetliki, itp.), których ze względów bezpieczeństwa nie można przyłączyć bezpośrednio do zwodów. Stosowanie masztów powoduje powstanie strefy ochronnej. Montaż masztu nie powoduje naruszenia pokrycia dachu. Zwód izolowany zapewnia przerwę izolacyjną.

NR KAT.	STARY NR KAT.	A	B	C	D	E	F	G
96514005	65.4 Zi	4000	640	500	120	1000	1450	1000
96515005	65.5 Zi	5000	640	500	120	1000	1450	1000
96516005	65.6 Zi	6000	640	500	120	1000	1450	1000
96517005	65.7 Zi	7000	640	500	120	1000	1450	1000

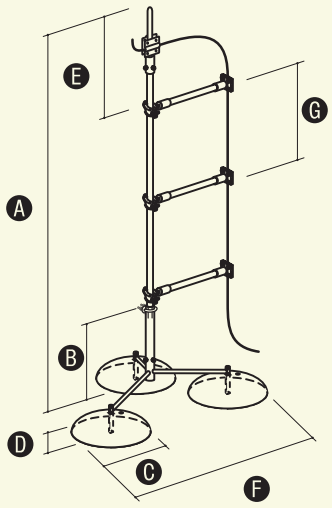

Maszt odgromowy ze zwodem izolowanym

NI

Służy do ochrony odgromowej elementów dachu lub urządzeń (wentylatory, klimatyzatory, skraplacze, świetliki, itp.), których ze względów bezpieczeństwa nie można przyłączyć bezpośrednio do zwodów. Stosowanie masztów powoduje powstanie strefy ochronnej. Zwód izolowany zapewnia przerwę izolacyjną.

NR KAT.	STARY NR KAT.	A	B	E	G
96544005	65.4.1 Zi	4000	750	1000	1000
96545005	65.5.1 Zi	5000	750	1000	1000
96546005	65.6.1 Zi	6000	750	1000	1000
96547005	65.7.1 Zi	7000	750	1000	1000

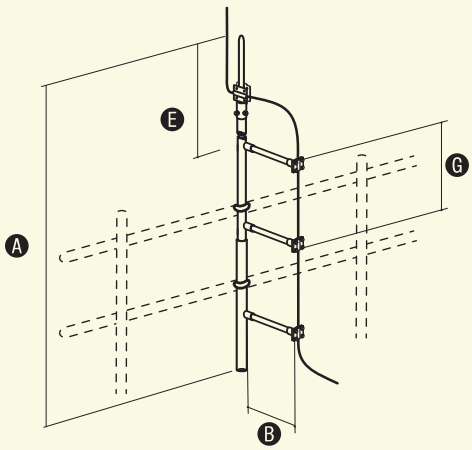

Drążek izolacyjny

PCV

Służy do mocowania masztu do chronionego urządzenia w celu uzyskania odpowiedniej przerwy izolacyjnej, oraz zwiększenia stabilności masztu.

NR KAT.	STARY NR KAT.	A	B	C	D
97900729	79.075	750	51	8	638
97900029	79.100	1000	51	8	888
97901529	79.150	1500	51	8	1388
97920029	79.200	2000	51	8	1888

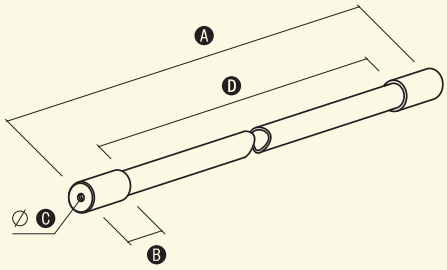

Linka odgromowa ALDREY

AL

Służy do wykonywania siatki zwodów pomiędzy masztami odgromowymi. W sprzedaży linka konfekcjonowana. Jednostka sprzedaży mb.

NR KAT.	STARY NR KAT.	RODZAJ SPLOTU	WAGA 1 mb
80200809	ALDREY 50mm^2	19 x Ø1,8mm	0,14 kg

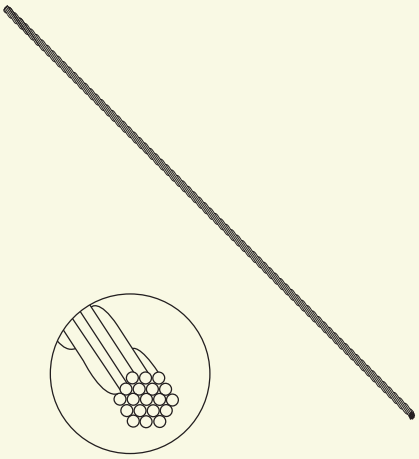

Wspornik izolowany zwodu pionowego

OG

Służy do mocowania drążka izolacyjnego do konstrukcji chronionego elementu.

NR KAT.	STARY NR KAT.	A	B	C
98010002	80.100	1000	200	250

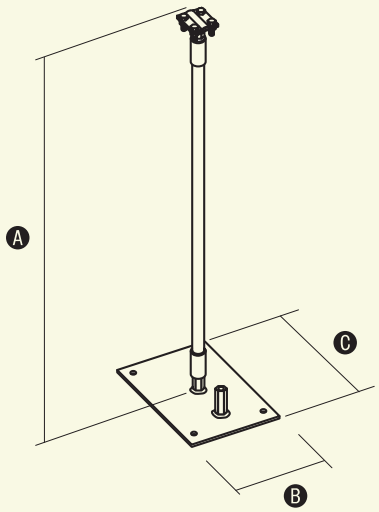

Inne wymiary na zamówienie Klienta.

Końcówka drążka

OC

Służy do mocowania drążka izolacyjnego (str. 66) do chronionej konstrukcji.

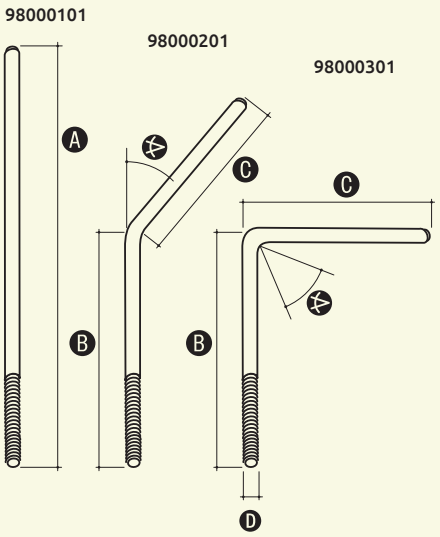

NR KAT.	STARY NR KAT.	A	B	C	D	∢
98000101	80.1	200	100	100	8	-
98000201	80.2	200	100	100	8	45°
98000301	80.3	200	100	100	8	90°

Łącznik prosty

OC

Służy do prostego mocowania uchwytu drążka (98400101 - str. 68) do drążka izolacyjnego (str. 66).

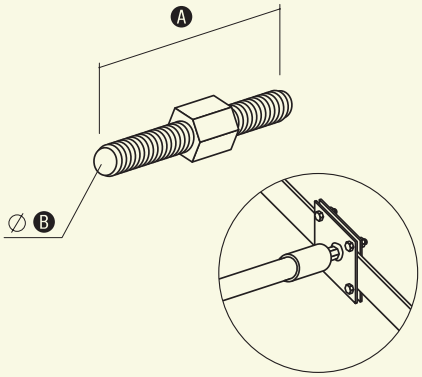

Sposób montażu

NR KAT.	STARY NR KAT.	A	B
98100101	81.1	50	M8

Łącznik przegubowy

OC

Służy do przegubowego mocowania uchwytu drążka izolacyjnego.

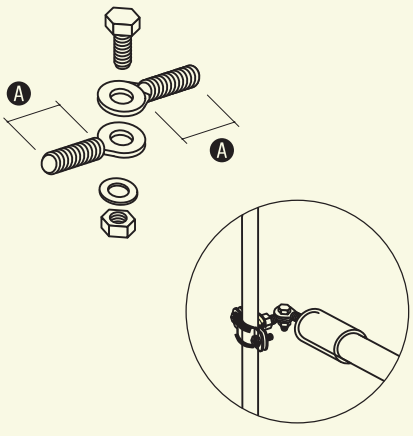

Sposób montażu

NR KAT.	STARY NR KAT.	A	ŚRUBA
98200101	82.1	25	8/20

Uchwyt drążka płaski

OC

Służy do mocowania drążka izolacyjnego do konstrukcji dachu lub do powierzchni płaskich.

NR KAT.	STARY NR KAT.	A	B	C	ŚRUBA
98400101	84.1	80	57	8	4xM8/40

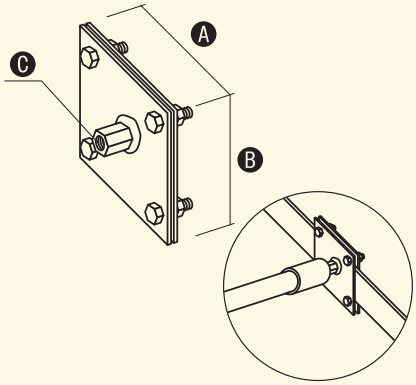

Sposób montażu

Uchwyt drążka płaski duży

OC 01 MI 04 LA 16

Służy do mocowania drążka izolacyjnego do konstrukcji lub powierzchni płaskich. W zestawie 4 śruby M10x50.

W celu zamówienia alternatywnej wersji materiałowej, zmień dwie ostatnie cyfry numeru katalogowego.

NR KAT.	STARY NR KAT.	A	B	C	E	ŚRUBA
98400301	84.3	125	100	M16x50	11	4xM10x50

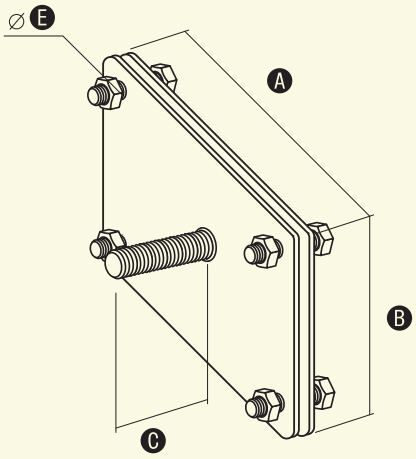

Uchwyt do drutu

OC

Służy do prowadzenia drutu odgromowego np. na drążkach izolacyjnych. Można stosować także z uchwytem betonowym 92910101 (str. 51).

NR KAT.	STARY NR KAT.	A	B	C	E	ŚRUBA
98400201	84.2	20	57	M8x45	7	2xM8/16

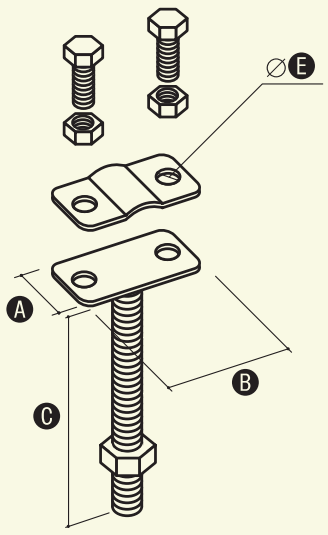

Uchwyt drążka okrągły

OC

Służy do mocowania drążka izolacyjnego do profili okrągłych.

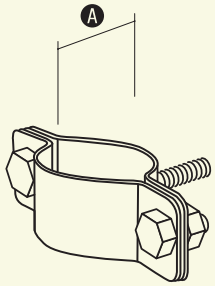

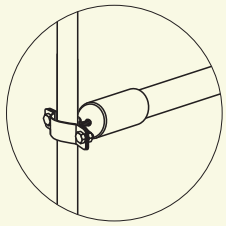

Sposób montażu

NR KAT.	STARY NR KAT.	A	ŚRUBA
98300401	83.4	32	2xM6/15
98300601	83.6	40	2xM6/15

Obejma mocująca

NI

Służy do mocowania drążka izolacyjnego do konstrukcji chronionego elementu.

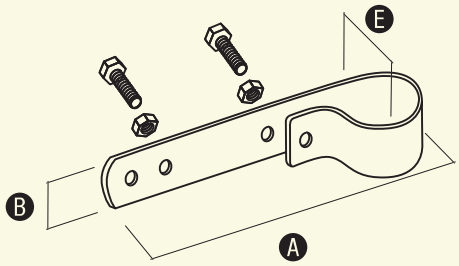

NR KAT.	STARY NR KAT.	A	B	E	ŚRUBA
96000505	60.5	110	26	32	2xM6/20

Obejma uniwersalna pojedyncza do rurociągu

NI

Służy do mocowania zwodów odsuniętych (drążków izolacyjnych str.66) do rurociągów lub innych elementów konstrukcyjnych, także tych o nietypowym profilu.

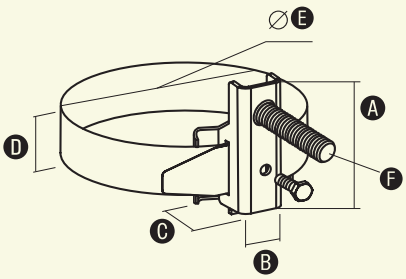

NR KAT.	STARY NR KAT.	A	B	C	D	E	F	ŚRUBA
97701105	77.1/M16	60	30	30	24x0,4	150-300	M16x50	M8x20
97700105	77.1/M8	60	30	30	24x0,4	150-300	M8x25	M8x20
97701205	77.2/M16	60	30	30	24x0,4	0-150	M16x50	M8x20
97700205	77.2/M8	60	30	30	24x0,4	0-150	M8x25	M8x20
97701305	77.3/M16	60	30	30	24x0,4	300-500	M16x50	M8x20
97700305	77.3/M8	60	30	30	24x0,4	300-500	M8x25	M8x20

Obejma uniwersalna podwójna do rurociągu

NI

Służy do mocowania zwodów odsuniętych (drążków izolacyjnych str.66) do rurociągów lub innych elementów konstrukcyjnych, także tych o nietypowym profilu.

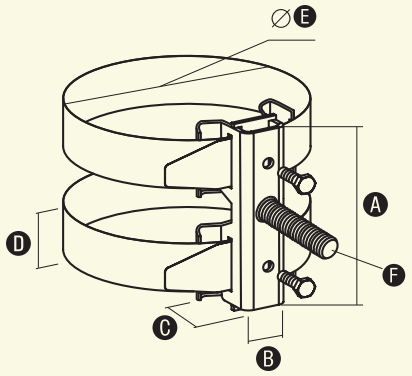

NR KAT.	STARY NR KAT.	A	B	C	D	E	F	ŚRUBA
96701105	67.1/M16	120	30	30	24x0,4	150-300	M16x50	2xM8x20
96700105	67.1/M8	120	30	30	24x0,4	150-300	M8x25	2xM8x20
96701205	67.2/M16	120	30	30	24x0,4	0-150	M16x50	2xM8x20
96700205	67.2/M8	120	30	30	24x0,4	0-150	M8x25	2xM8x20
96701305	67.3/M16	120	30	30	24x0,4	300-500	M16x50	2xM8x20
96700305	67.3/M8	120	30	30	24x0,4	300-500	M8x25	2xM8x20

Przykład zastosowań drążków izolacyjnych

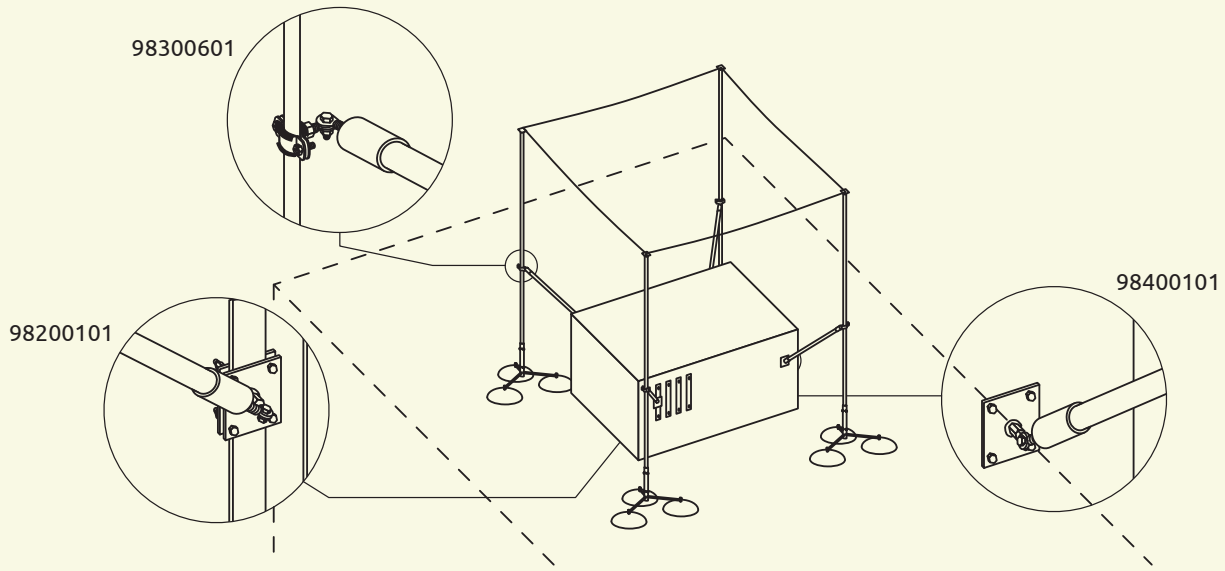

GRUPA VI

Zwody izolowane wysokonapięciowe

Produkty przebadane wg PN-EN 62561-1:2012

W GRUPIE VI znajdziesz m.in.:

- Przewód izolowany wysokonapięciowy str. 71
- Nożyce do usuwania izolacji przewodu wysokonapięciowego str. 74
- Maszt z tworzywa do przewodu wysokonapięciowego str. 74

Przewód izolowany wysokonapięciowy

NOWOŚĆ

Do stosowania w miejscach, gdzie nie jest możliwe zachowanie odpowiedniego odstępu izolacyjnego od elementów poddawanych ochronie lub w pobliżu ciągów komunikacyjnych, gdzie istnieje zagrożenie porażeniem prądem piorunowym.
Wykonany z materiałów zapewniających odporność na warunki atmosferyczne. Żyły przewodu miedziane.
Szczegółowe informacje techniczne na stronie:
www.elkobis.com.pl/przewod-izolowany-wysokonapieciowy

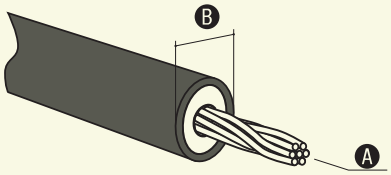

NR KAT.	STARY NR KAT.	A	B
30000199	300.1	35mm²	23 mm

Wymiary produktu mogą ulec zmianie.

Końcówka przewodu wysokonapięciowego

MS

NOWOŚĆ

Montowana na końcu przewodu wysokonapięciowego. Pozwala na przyłączenie przewodu do standardowej instalacji odgromowej. Wykonana z mosiądzu. W komplecie tubka kleju do zabezpieczenia śrub oraz rurka termokurczliwa.

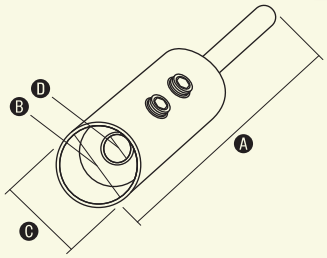

NR KAT.	STARY NR KAT.	A	B	C	D	E	ŚRUBY IMBUSOWE
301001105	301.1	100	25	28	10	8	2x 8x8

Wymiary produktu mogą ulec zmianie.

Uchwyt z łącznikiem do przewodu wysokonapięciowego

NOWOŚĆ

OC

Służy do mocowania przewodu wysokonapięciowego. Zastosowany z innymi produktami ELKO-BIS służy do montażu różnego rodzaju profili i rur do konstrukcji (np. 31100110 - str. 73, 97701105 - str. 69, 96701105 - str. 70).

NR KAT.	STARY NR KAT.	A	B	C	D
30400101	304.1	70	40	70	M8
30400201	304.2	70	40	94	M16

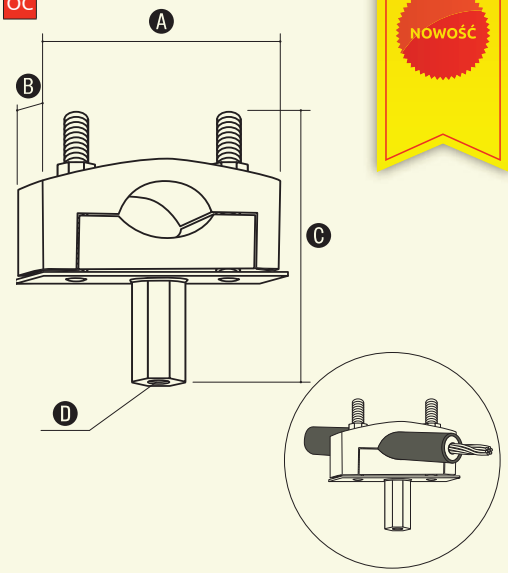

Uchwyt do przewodu wysokonapięciowego z prętem gwintowanym M8

NOWOŚĆ

OC

Służy do mocowania przewodu wysokonapięciowego:
- do ściany za pomocą wkrętów - stosować razem z uchwytem 30600101(str. 72),
- na uchwycie betonowym 92910101(str. 51).

NR KAT.	STARY NR KAT.	A	B	C	D
30500101	305.1	70	40	72	M8

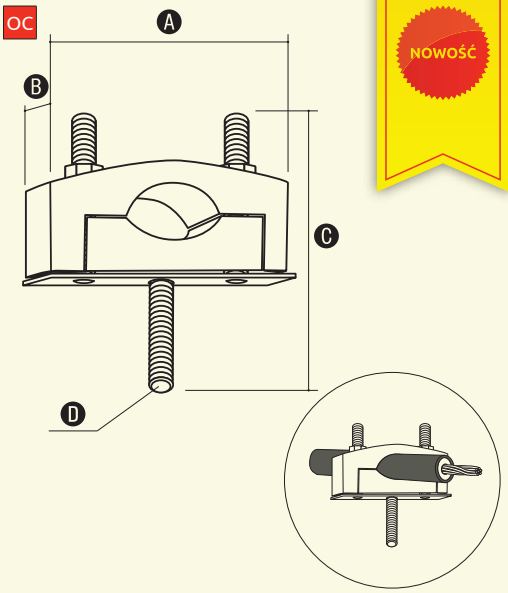

Uchwyt z łącznikiem do mocowania przewodu wysokonapięciowego

NOWOŚĆ

OC

Zastosowany z uchwytem 30500101 służy do mocowania przewodu wysokonapięciowego do ściany za pomocą wkrętów.

NR KAT.	STARY NR KAT.	A	B	C	D	E
30600101	306.1	70	40	26	Ø6	M8

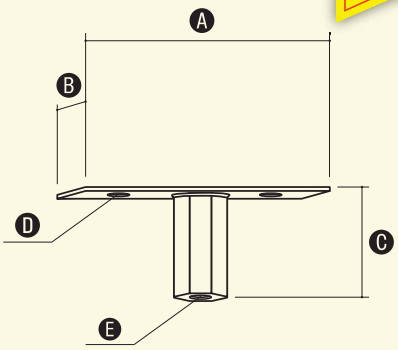

Pręt gwintowany

OC

NOWOŚĆ

Służy do mocowania uchwytów 30400101 oraz 30400201 do istniejącej konstrukcji. Sprzedawany w odcinkach o dł. 1m, do samodzielnego docięcia na żądaną długość.

NR KAT.	STARY NR KAT.	A	B
30800101	308.1	1000	M8
30800201	308.2	1000	M10
30800301	308.3	1000	M12
30800401	308.4	1000	M16

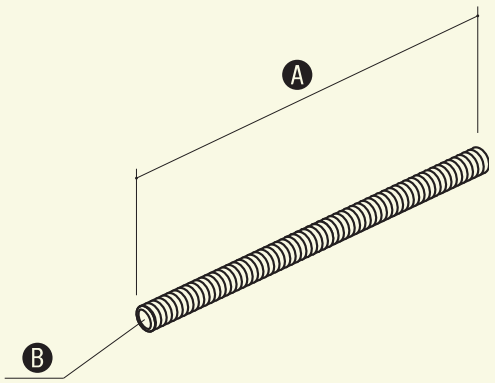

Łącznik przewodu wysokonapięciowego

MS

NOWOŚĆ

Służy do równoległego łączenia przewodów wysokonapięciowych.

NR KAT.	STARY NR KAT.	A	B	C	D	ŚRUBY IMBUSOWE
31100110	311.1	98	25	28	10	4x 8x8

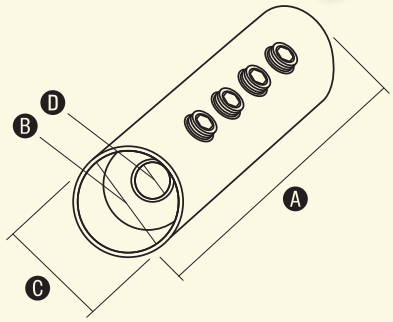

Wymiary produktu mogą ulec zmianie.

Śruba dwugwintowa

OC

NOWOŚĆ

Wykorzystywana do montowania uchwytów przewodu wysoko-napięciowego (str. 71) do ścian za pomocą kołka rozporowego sprzedawanego w zestawie.

NR KAT.	STARY NR KAT.	A	B	C
31208001	312.1	80	M8	Ø12x60mm
31212001	312.2	120	M8	Ø12x60mm
31220001	312.3	200	M8	Ø12x60mm

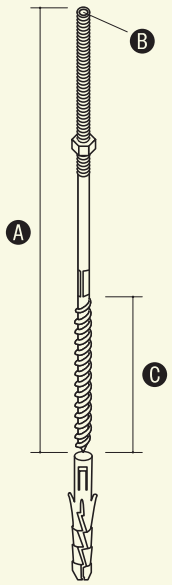

Złącze przewodów wysokonapięciowych

MS

NOWOŚĆ

Służy do wykonywania połączeń przewodów wysokonapięciowych. Układ złącza pozwala na przyłączenie czterech końcówek przewodu jednocześnie bądź trzech i zwodu instalacji odgromowej.

NR KAT.	STARY NR KAT.	A	B	C	D	ŚRUBY IMBUSOWE
31300101	313.1	40	100	20	10	8x 8x8

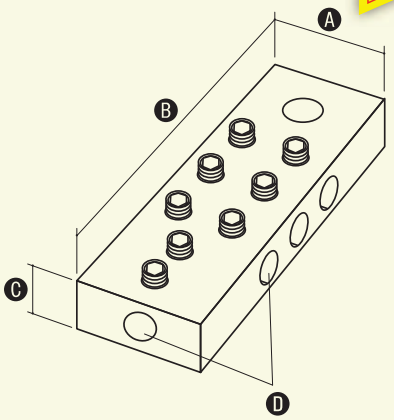

Nożyce do usuwania izolacji przewodu wysokonapięciowego

OC

NOWOŚĆ

Służą do usuwania izolacji z przewodu wysokonapięciowego w celu zamontowania końcówki 30100105 (str. 71).

NR KAT.	STARY NR KAT.	A	B
31400101	314.1	60	245

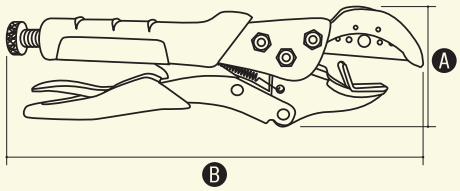

Maszt z tworzywa do przewodu wysokonapięciowego (do 3m)

PCV

NOWOŚĆ

Maszt do przewodu wysokonapięciowego stosowanego w miejscach, gdzie nie jest możliwe zachowanie odpowiedniego odstępu izolacyjnego od elementów dachu lub urządzeń elektrycznych poddawanych ochronie. Wykonany z drążka izolacyjnego zakończonego iglicą aluminiową 1-metrową, połączoną specjalnym mosiężnym łącznikiem z kablem wysokonapięciowym. Uwaga: Kabel wysokonapięciowy należy zamawiać oddzielnie.

NR KAT.	STARY NR KAT.	A	B	D
96213005	62.3 WVP	1000	2000	16
96214005	62.4 WVP	1000	3000	16

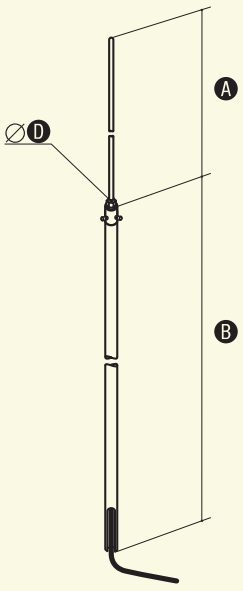

Maszt metalowy do przewodu wysokonapięciowego (do 5m)

NI

NOWOŚĆ

Maszt do przewodu wysokonapięciowego stosowanego w miejscach, gdzie nie jest możliwe zachowanie odpowiedniego odstępu izolacyjnego od elementów dachu lub urządzeń elektrycznych poddawanych ochronie. Wykonany ze stali nierdzewnej, drążka izolacyjnego i zakończony iglicą aluminiową 1-metrową. Uwaga: Kabel wysokonapięciowy należy zamawiać oddzielnie.

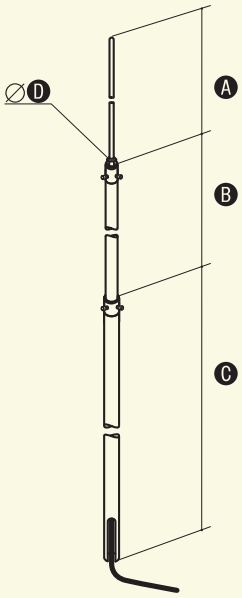

NR KAT.	STARY NR KAT.	A	B	C	D
96224005	62.4 WVM	1000	1000	2000	16
96225005	62.5 WVM	1000	1000	3000	16
96226005	62.6 WVM	1000	1000	4000	16
96227005	62.7 WVM	1000	1000	5000	16

Maszt wysokonapięciowy na trójnogu

NI

NOWOŚĆ

Służy do ochrony odgromowej elementów dachu lub urządzeń, których ze względów bezpieczeństwa nie można przyłączyć bezpośrednio do zwodów. Dzięki zastosowanemu tu przewodowi wysokonapięciowemu, maszt można stosować bez zachowania odstępu izolacyjnego od chronionych urządzeń. Montaż nie powoduje naruszenia pokrycia dachu. Stosowanie masztów powoduje powstanie strefy ochronnej.

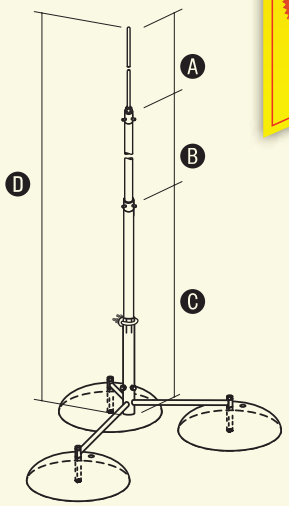

NR KAT.	STARY NR KAT.	A	B	C	D
96574005	65.4WVM	1000	1000	2000	4000
96575005	65.5WVM	1000	1000	3000	5000
96576005	65.6WVM	1000	1000	4000	6000
96577005	65.7WVM	1000	1000	5000	7000

GRUPA VII
Akcesoria

Produkty przebadane wg PN-EN 62561-1:2012

W GRUPIE VII znajdziesz m.in.:

- Prościarka do drutu 9-rolkowa str. 78
- Prościarka do bednarki str. 78
- Prościarka do drutu z napędem elektrycznym str. 79

Uchwyt do prostowania drutu

OC

Służy do ręcznego prostowania drutu odgromowego.
W ofercie ELKO-BIS znajdują się prościarki do drutu i bednarki z napędem mechanicznym i elektrycznym (patrz str.78-79).

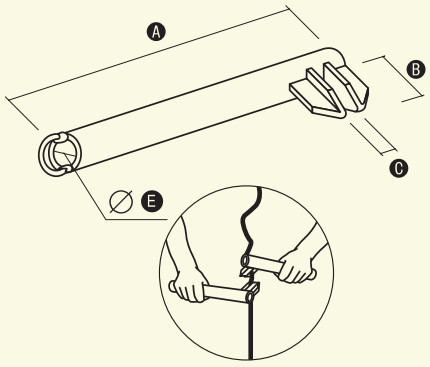

NR KAT.	STARY NR KAT.	A	B	C	E
98600101	86.1	400	60	10	27

Wkręt farmerski
Podkładka

OC 01 LA 16

Służy do przykręcania uchwytów dachowych.

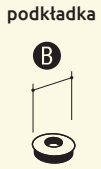

W celu zamówienia alternatywnej wersji materiałowej, zmień dwie ostatnie cyfry numeru katalogowego.

NR KAT.	STARY NR KAT.	TYP	ZASTOSOWANIE	A	B	ŚRUBA
99900101	99.1	wkręt z podkładką	do drewna	35	14	4,8
99910101	99.1/B	wkręt z podkładką	do blachy	35	14	4,8
99900201	99.2	wkręt z podkładką	do drewna	63	14	5,5
99800101	98.1	dodatkowa podkładka	uniwersalne	-	14	-

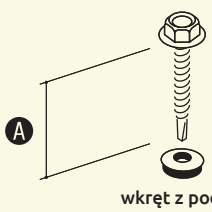

wkręt z podkładką

Masa klejąca

Służy do klejenia uchwytów na dachach krytych papą bitumiczną.
Nie stosować do innych rodzajów pokryć!
Szczegóły dotyczące sposobu klejenia znajdziesz na www.elkobis.com.pl.



NR KAT.	STARY NR KAT.	ZASTOSOWANIE DO UCHWYTÓW		WAGA
99401099	94.10	92900105 92910101 93000111 93001111	str. 50 str. 51 str. 51 str. 51	10 kg

Klej do membrany PCW

Służy do mocowania uchwytów lub paska mocującego membranowego, na dachach płaskich membranowych.
Należy bezwzględnie przestrzegać "sposobu użycia" podanego na opakowaniu i zaleceń producenta klejonego materiału!
Szczegóły dotyczące sposobu klejenia znajdziesz na www.elkobis.com.pl.



NR KAT.	STARY NR KAT.	ZASTOSOWANIE DO UCHWYTÓW		WAGA
11000599	110.5	93000211 93070211 93090211 93000311	str. 52 str. 52 str. 52 str. 53	5 kg

Klej montażowy ELKO-FIX

Uniwersalny klej elastyczny. Może być stosowany do różnych materiałów i podłoży (betonu, stali, tworzyw sztucznych, itp. z wyjątkiem PE, PP, teflonu i silikonu). Polecany do mocowania:

- uchwytów betonowych w tworzywie (np. 93000211)
- uchwytów dachowych z płytką (np. 91500101) do dachów płaskich krytych blachą.

Należy bezwzględnie przestrzegać „sposobu użycia" podanego na opakowaniu. Zalecamy wykonanie próby wytrzymałościowej.



NR KAT.	STARY NR KAT.	WŁAŚCIWOŚCI	POJ.
99300199	93.1	trwale elastyczny po utwardzeniu, uszczelnia	290 ml

Wazelina techniczna

Służy do zabezpieczania połączeń śrubowych.



NR KAT.	STARY NR KAT.	WAGA
99500199	95.1	0,5 kg

Prościarka do drutu 9-rolkowa

Służy do mechanicznego prostowania drutu odgromowego. Napędzana ręcznie. Można stosować do drutu Ø 6-8mm. Zaleca się używanie uchwytów wspomagających prostowanie (98600101- str. 76). Istnieje możliwość wypożyczenia prościarki*.

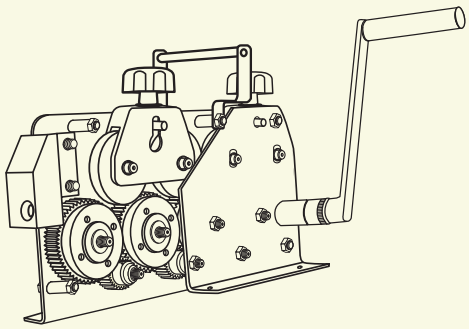

NR KAT.	STARY NR KAT.	WAGA
10000199	100.1	~ 14 kg

* Więcej informacji na www.elkobis.com.pl.

Prościarka do bednarki

Służy do prostowania bednarki zakres od 20mm do 40mm, grubość do 4mm. Istnieje możliwość wypożyczenia prościarki*.

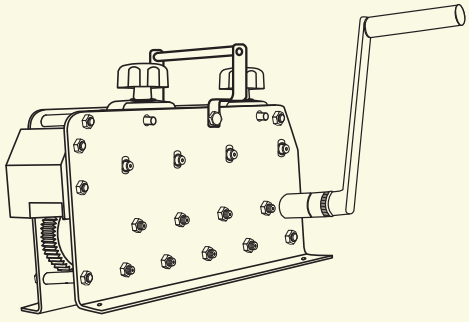

NR KAT.	STARY NR KAT.	WAGA
10001199	100.2	20 kg

* Więcej informacji na www.elkobis.com.pl.

Prościarka do drutu i bednarki

NOWOŚĆ

Służy do mechanicznego prostowania zarówno drutu odgromowego, jak i bednarki. Lekka, przenośna, napędzana ręcznie. Zastosowanie do bednarki max. 40×4 i drutu Ø 6-8mm. Występuje także w wersji z napędem elektrycznym. Zaleca się używanie uchwytów wspomagających prostowanie (98600101 - str. 76).

NR KAT.	STARY NR KAT.	WAGA
10002199	100.3	20 kg

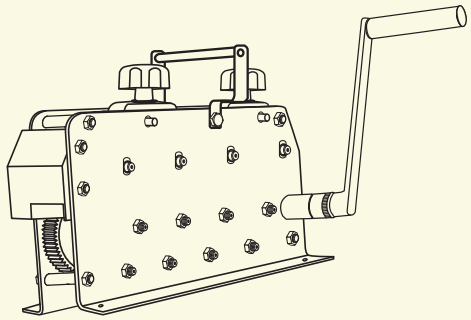

* Więcej informacji na www.elkobis.com.pl.

Prościarki z napędem elektrycznym

WZÓR CHRONIONY PRAWEM PATENTOWYM

Służy do prostowania drutu odgromowego i/lub bednarki. Napędzana silnikiem elektrycznym. Po zdemontowaniu napędu elektrycznego, może być stosowana jako prościarka z napędem ręcznym.

NR KAT.	STARY NR KAT.	TYP	PARAMETRY
10000299	100.1 EL	do drutu	Zasilanie: 230V Obroty: 46/min Pobór prądu: 7A Moc znamionowa: 1,1 kW Waga: 48kg
10001299	100.2 EL	do bednarki	
10002299	100.3 EL	do drutu i bednarki	

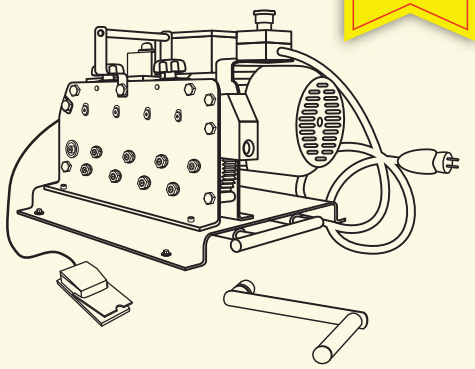

Licznik wyładowań cyfrowy

Służy do rejestrowania wyładowań atmosferycznych w instalacji odgromowej chronionego obiektu. Rejestruje datę i godzinę wyładowania oraz szacunkową wartość amplitudy wyładowania. Posiada wyjścia teletransmisyjne.

NR KAT.	STARY NR KAT.	A
96100899	61.8	PLW-03a

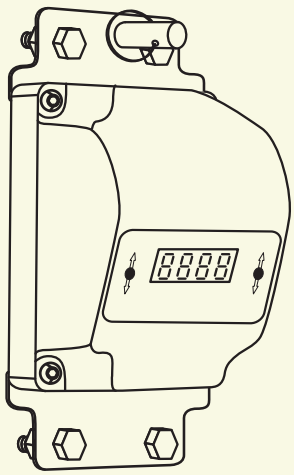

Cynk spray

Szybkoschnący preparat aluminiowo-cynkowy do ochrony i naprawy konstrukcji i elementów. Przeznaczony do powierzchni ocynkowanych poddanych obróbce, jak i niepoddanych obróbce powierzchni stalowych.

NR KAT.	STARY NR KAT.	POJEMNOŚĆ
10200199	102.1	400 ml



Iskiernik ochronny

Iskiernik zamknięty. Służy do mostkowania miejsca zbliżenia między wspornikiem dachowym instalacji napowietrznej niskiego napięcia, a elementami zewnętrznej instalacji odgromowej.

NR KAT.	STARY NR KAT.	PARAMETRY
10600199	106.1	Napięciowy poziom ochrony: Up < 10kV Czas zadziałania: tA <100ns Napięcie zadziałania: U_{AS} 10kV

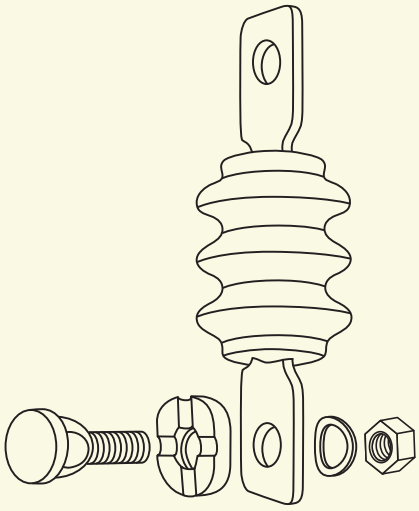

Uchwyt do podstaw betonowych

OC

Służy do bezpiecznego przenoszenia podstaw betonowych.

NR KAT.	STARY NR KAT.	A	B	C	F
98500101	85.1	400	60	28	16

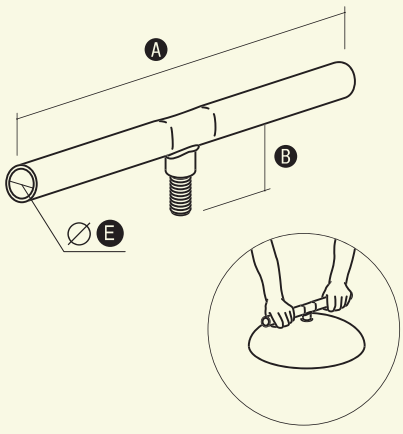

Pobijak do uziomów

OC

Służy do pogłębiania uziomów. Posiada system mocowania w standardzie SDS-MAX, który należy stosować do młotów udarowych o tym samym standardzie uchwytu.
Pobijak należy używać tylko bezpośrednio z głowicą pręta uziomowego.

NR KAT.	STARY NR KAT.	A	B	C
94209901	42.3 SDS	165	13,5	14

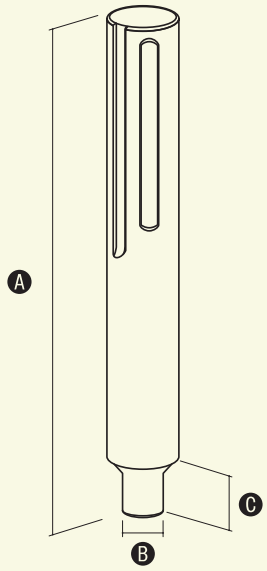

GRUPA VIII

Pozostałe wyroby

Produkty przebadane wg PN-EN 62561-1:2012

W GRUPIE VIII znajdziesz m.in.:

- Wysięgnik obrotowy str. 83
- Wspornik odstępowy na słup wirowy str. 84
- Obejma wysięgnika na słup wirowy str. 84

Rura wysięgnika

OG

Służy do montowania opraw ulicznych na żerdziach betonowych. Jako element mocujący zaleca się stosować uchwyty wysięgnika (np. 95800101).

NR KAT.	STARY NR KAT.	A	B	C	E	◁
94400101	44.1	1040	550	900	48	60°

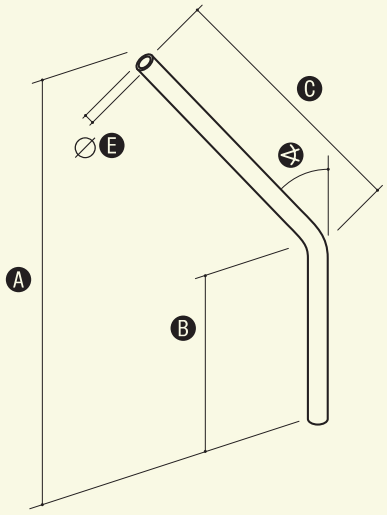

Inne rodzaje wysięgników wykonujemy na zamówienie.

Wysięgnik stały

OG

Służy do montowania opraw ulicznych na ścianach budynków.

NR KAT.	STARY NR KAT.	A	B	C	D	E	F	◁
94500101	45.1	1040	900	200	250	48	11	60°

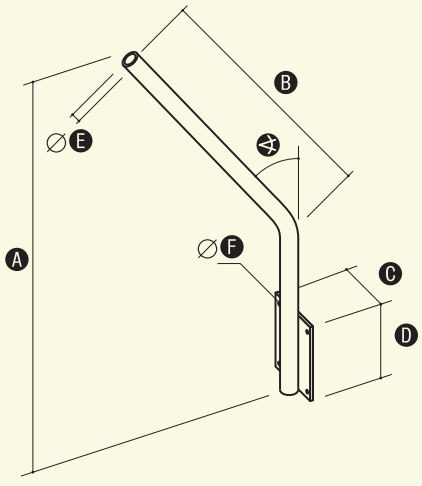

Inne rodzaje wysięgników wykonujemy na zamówienie.

Wysięgnik obrotowy

OG

Służy do montowania opraw ulicznych na ścianach budynków. Obrotowe ramię pozwala na regulację kierunku padania strumienia światła oraz ułatwia wymianę źródła światła.

NR KAT.	STARY NR KAT.	A	B	C	D	E	F	G	∢	ŚRUBA
94600101	46.1	1040	900	200	250	48	11	54	60°	1xM10

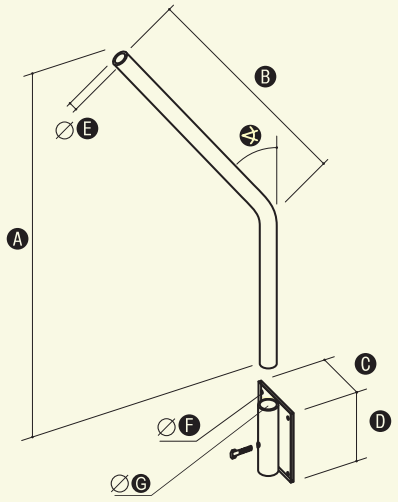

Inne rodzaje wysięgników wykonujemy na zamówienie.

Uchwyt wysięgnika

OC

Służy do mocowania rur wysięgnika (94400101 str. 82) i masztów (96201005 str. 62) na żerdziach betonowych.

NR KAT.	STARY NR KAT.	A	B	C	E
95800101	58.1	220	50	80	16
95800201	58.2	265	50	80	16

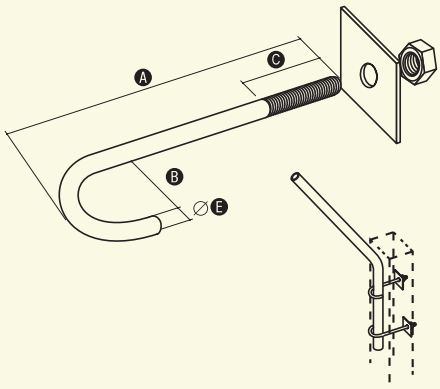

Przykład montażu

Wspornik odstępowy z wkładką gumową

OC

Służy do mocowania kabli lub rur osłonowych oraz rur wysięgnika do żerdzi betonowych.

NR KAT.	STARY NR KAT.	A	B	C	D	E	F	ŚRUBA
93700101	37.1	250	40	150	15-19	10	75	2xM6/20
93700201	37.2	250	40	150	20-24	10	75	2xM6/20
93700301	37.3	250	40	150	25-30	10	75	2xM6/20
93700401	37.4	250	40	150	32-37	10	75	2xM6/20
93700501	37.5	250	40	150	48-53	10	75	2xM6/20
93700601	37.6	250	40	150	59-63	10	75	2xM6/20

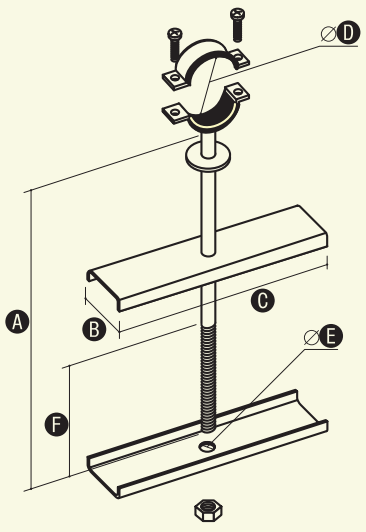

Inne rodzaje wysięgników wykonujemy na zamówienie.

Wspornik odstępowy na słup wirowy

OC 01 MI 04 LA 16

Służy do mocowania profili okrągłych na słupach wirowych.

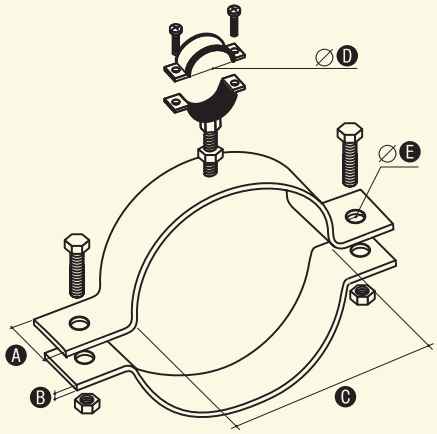

W celu zamówienia alternatywnej wersji materiałowej, zmień dwie ostatnie cyfry numeru katalogowego.

NR KAT.	STARY NR KAT.	A	B	C	D	E	ŚRUBA
10700101	107.1	30	4	240	32-37	9	2 x M8/30

Obejma wysięgnika na słup wirowy

OC 01 CU 03 LA 16

Służy do mocowania rur wysięgnika (94400101- str. 82) i masztów (96201005 - str. 62) na słupach wirowych.

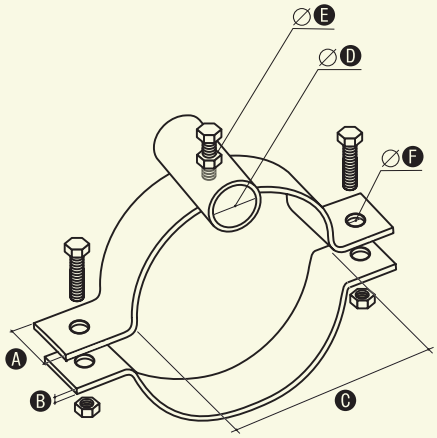

W celu zamówienia alternatywnej wersji materiałowej, zmień dwie ostatnie cyfry numeru katalogowego.

NR KAT.	STARY NR KAT.	A	B	C	D	E	F	ŚRUBA
10800101	108.1	30	4	240	51	M10	9	2 x M8x30

Śruba hakowa

OC

Służy do wykonywania naciągów izolowanych linii napowietrznych.

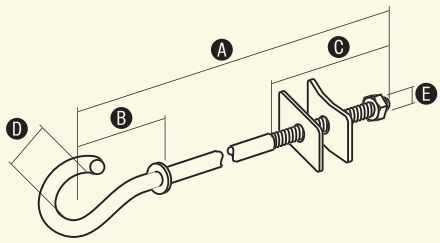

NR KAT.	STARY NR KAT.	A	B	C	D	E
97500101	75.1	110	80	80	40	M16
97500201	75.2	150	80	80	40	M16
97500301	75.3	215	80	80	40	M16
97500501	75.4	255	80	80	40	M16
97500601	75.5	300	80	80	40	M16
97500701	75.6	360	80	80	40	M16
97500801	75.7	420	80	80	40	M16
97500901	75.8	500	80	80	40	M16
97501001	75.9	550	80	80	40	M16
97501101	75.10	600	80	80	40	M16
97511101	75.11	120	80	80	40	M20
97511201	75.12	160	80	80	40	M20
97511301	75.13	220	80	80	40	M20
97511401	75.14	250	80	80	40	M20
97511501	75.15	320	80	80	40	M20
97511601	75.16	340	80	80	40	M20
97511701	75.17	370	80	80	40	M20
97511801	75.18	510	80	80	40	M20

Sonda instalacyjna

Służy do wciągania przewodów elektrycznych do rurek elektroinstalacyjnych.

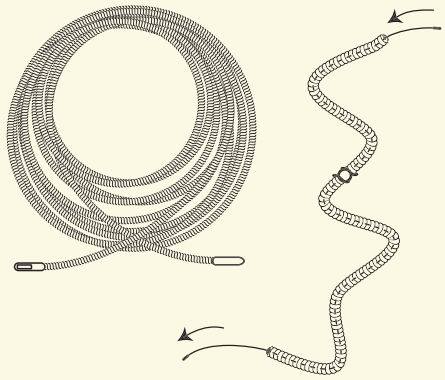

NR KAT.	STARY NR KAT.	WYMIARY (długość m)
96900101	69.1	7,5
96900201	69.2	15

Uchwyt metalowy UJ

OC 01 LA 16

Służy do mocowania rur elektroinstalacyjnych, telekomunikacyjnych i sanitarnych; stalowych lub PCV. Dostępny w szerokiej gamie rozmiarów, ocynkowany lub lakierowany na dowolny kolor.

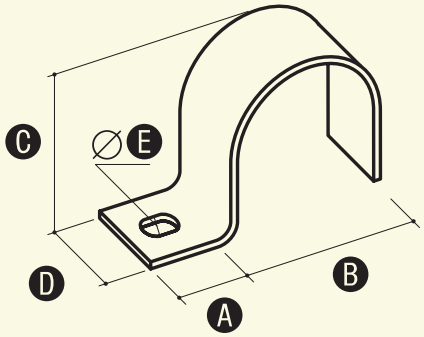

W celu zamówienia alternatywnej wersji materiałowej, zmień dwie ostatnie cyfry numeru katalogowego.

NR KAT.	STARY NR KAT.	TYP	A	B	C	D	E
94700101	47.1	UJ-16	15	16	14	15	5,5x8
94700201	47.2	UJ-18	15	18,6	16	15	5,5x8
94700301	47.3	UJ-20	15	20,4	18	15	5,5x8
94700401	47.4	UJ-22	15	22,5	20	15	5,5x8
94700501	47.5	UJ-28	15	28,3	26	15	5,5x8
94700601	47.6	UJ-32	15	32	30	16	5,5x8
94700701	47.7	UJ-37	15	37	35	16	5,5x8
94700801	47.8	UJ-47	15	47	45	16	5,5x8

Uchwyt metalowy UD

OC 01 LA 16

Służy do mocowania rur elektroinstalacyjnych, telekomunikacyjnych i sanitarnych; stalowych lub PCV. Dostępny w szerokiej gamie rozmiarów, ocynkowany lub lakierowany na dowolny kolor.

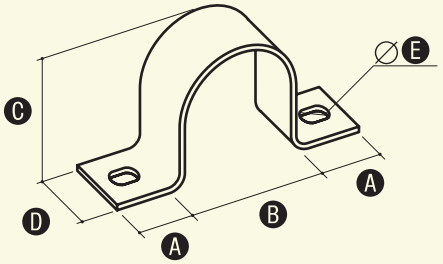

W celu zamówienia alternatywnej wersji materiałowej, zmień dwie ostatnie cyfry numeru katalogowego.

NR KAT.	STARY NR KAT.	TYP	A	B	C	D	E
94800101	48.1	UD-16	15	16	14	15	5,5x8
94800201	48.2	UD-18	15	18,6	16	15	5,5x8
94800301	48.3	UD-20	15	20,4	18	15	5,5x8
94800401	48.4	UD-22	15	22,5	20	15	5,5x8
94800501	48.5	UD-28	15	28,3	26	15	5,5x8
94800601	48.6	UD-32	15	32	30	16	5,5x8
94800701	48.7	UD-37	15	37	35	16	5,5x8
94800801	48.8	UD-47	15	47	45	16	5,5x8

Zacisk linowy

OC

Służy do wykonania pętli na linach stalowych lub drutach odgromowych.

NR KAT.	STARY NR KAT.	A	B	C	D*
93600101	36.1	9	20	M4	3
93600201	36.2	11	24	M5	5
93600301	36.3	13	28	M5	6
93600401	36.4	16	34	M6	8
93600501	36.5	19	42	M8	10
93600601	36.6	20	44	M8	11
93600701	36.7	24	55	M10	12
93600801	36.8	25	57	M10	14
93600901	36.9	29	63	M12	16

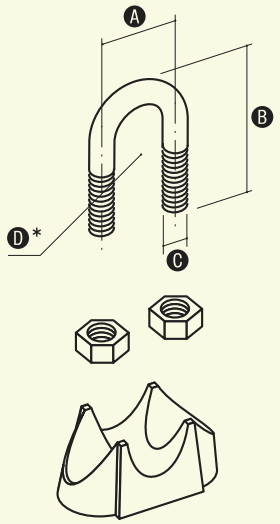

* Wymiar nominalny

Uszczelnienie do drutu odgromowego

PCV

NOWOŚĆ

Służy do uszczelniania drutu odgromowego Ø 8-10 na dachach krytych papą lub membraną. Mocowany do pokrycia dachu poprzez klejenie za pomocą kleju ELKO-FIX (str. 77). Do zestawu dołączona jest rurka termokurczliwa zapewniająca odpowiednią szczelność.

NR KAT.	STARY NR KAT.	A	B	C
10900199	109.1/M	155	150	20
10910199	109.1/P	155	150	20

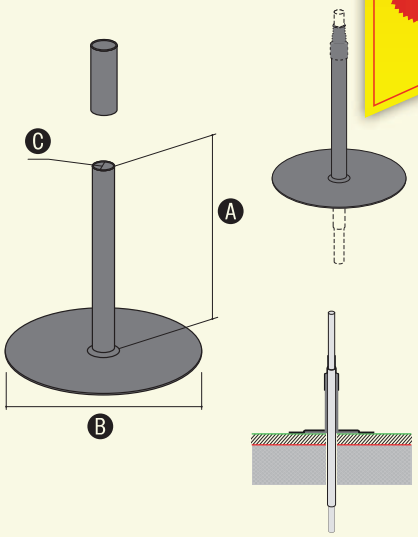

Fartuch uszczelniający

PCV

NOWOŚĆ

Zastosowanie: do uszczelnień dachowych. Zapewnia odpowiednie przymocowanie do powierzchni dachu oraz zabezpiecza przed wilgocią. Należy mocować do membrany za pomocą kleju do membrany (11000599 - str. 77), a do papy poprzez zgrzewanie oraz za pomocą kleju ELKO-FIX (str. 77).

NR KAT.	STARY NR KAT.	A	B	TYP
10900221	109.2/M	250	25	membrana
10900222	109.2/P	250	25	papa

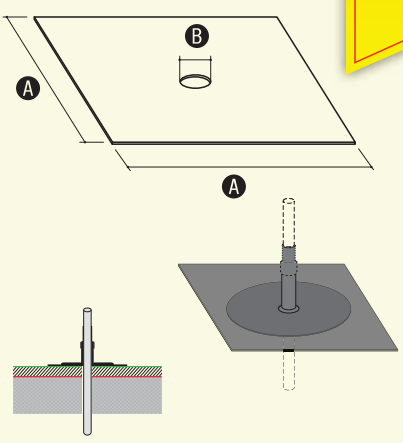

Indeks

według nowych numerów katalogowych

Kody produktów posiadających więcej niż jedną wersję materiałową, w indeksie kończą się znakami XX

Nowy nr kat.	Stary nr kat.	Nazwa	Str.
10000199	100.1	Prościarka do drutu	78
10000299	100.1EL	Prościarka do drutu z napędem elektrycznym	79
10001199	100.2	Prościarka do bednarki	78
10001299	100.2EL	Prościarka do bednarki z napędem elektrycznym	79
10002199	100.3	Prościarka do drutu i bednarki	79
10002299	100.3EL	Prościarka do drutu i bednarki z napędem elektrycznym	79
10100101	101.1 BB	Połączenie kompensacyjne	56
10100201	101.1 DB	Połączenie kompensacyjne	56
10100301	101.1 DD	Połączenie kompensacyjne	56
10100403	101.2/30	Elastyczne złącze miedziane cynowane	57
10100503	101.2/40	Elastyczne złącze miedziane cynowane	57
10200199	102.1	Cynk spray	80
10400208	104.1/2	Rura instalacyjna odgromowa	38
10400308	104.1/3	Rura instalacyjna odgromowa	38
10500108	105.1	Złączka prosta	38
10500208	105.2	Złączka gięta	38
10600199	106.1	Iskiernik ochronny	80
107001XX	107.1	Wspornik odstępowy na słup wirowy	84
108001XX	108.1	Obejma wysięgnika na słup wirowy	84
10900199	109.1/M	Uszczelnienie do drutu odgromowego	86
10900221	109.2/M	Fartuch uszczelniający	86
10900222	109.2/P	Fartuch uszczelniający	86
10910199	109.1/P	Uszczelnienie do drutu odgromowego	86
11000599	110.5	Klej do membrany PCW	77
11103099	111.30	Taśma antykorozyjna do połączeń ziemnych	32
11105099	111.50	Taśma antykorozyjna do połączeń ziemnych	32
11110099	111.100	Taśma antykorozyjna do połączeń ziemnych	32
11210099	112.100	Taśma DENSO	32
11220099	112.200	Taśma DENSO	32
12000108	120.1	Uchwyt plastikowy z zatrzaskiem	34
12000208	120.2	Dystans do uchwytu plastikowego	34
12007001	120.70	Wkręt	34
12012001	120.120	Wkręt	34
30000199	300.1	Przewód izolowany wysokonapięciowy	71
30100105	301.1	Końcówka przewodu wysokonapięciowego	71
30400101	304.1	Uchwyt do przewodu wysokonapięciowego	72
30400201	304.2	Uchwyt do przewodu wysokonapięciowego	72
30500101	305.1	Uchwyt do przewodu wysokonapięciowego	72
30600101	306.1	Uchwyt do przewodu wysokonapięciowego	72
30800101	308.1	Pręt gwintowany	73
30800201	308.2	Pręt gwintowany	73
30800301	308.3	Pręt gwintowany	73
30800401	308.4	Pręt gwintowany	73
31100110	311.1	Łącznik do przewodu wysokonapięciowego	73
31208001	312.1	Śruba dwugwintowa	73
31212001	312.2	Śruba dwugwintowa	73
31220001	312.3	Śruba dwugwintowa	73
31300101	313.1	Złącze przewodów wysokonapięciowych	74
31400101	314.1	Nożyce do przewodu wysokonapięciowego	74
80000602	DR 6 OG	Drut odgromowy 6 OG	33
80000603	DR 6 CU	Drut odgromowy 6 CU	33
80000802	DR 8 OG	Drut odgromowy 8 OG	33
80000803	DR 8 CU	Drut odgromowy 8 CU	33
80000804	DR 8 MI	Drut odgromowy 8 MI	33
80000805	DR 8 NI	Drut odgromowy 8 NI	33
80000809	DR 8 AL	Drut odgromowy 8 AL	33
80001002	DR 10 OG	Drut odgromowy 10 OG	33
80001003	DR 10 CU	Drut odgromowy 10 CU	33
80001009	DR 10 AL	Drut odgromowy 10 AL	33
80101001	DR 10 OC/ PVC	Drut odgromowy w izolacji PVC	33
80200809	ALDREY 50mm2	Linka ALDREY 50mm2	66
82503002	B 25X3 OG	Bednarka 25x3 OG	29
82503003	B 25X3 CU	Bednarka 25x3 CU	29
82504002	B 25X4 OG	Bednarka 25x4 OG	29
82504003	B 25X4 CU	Bednarka 25x4 CU	29
82504004	B 25X4 MI	Bednarka 25x4 MI	29
83003505	B 30X3,5 NI	Bednarka 30x3,5 NI	29
83004002	B 30X4 OG	Bednarka 30x4 OG	29
83004003	B 30X4 CU	Bednarka 30x4 CU	29
83004004	B 30X4 MI	Bednarka 30x4 MI	29
84004002	B 40X4 OG	Bednarka 40x4 OG	29
84004003	B 40X4 CU	Bednarka 40x4 CU	29
85000402	B 50X4 OG	Bednarka 50x4 OG	29
901001XX	1.1	Złącze krzyżowe 4-otworowe	20
901002XX	1.2	Złącze krzyżowe 4-otworowe	20
902001XX	2.1	Złącze krzyżowe 2-otworowe	20
902002XX	2.2	Złącze krzyżowe 2-otworowe	20
903001XX	3.1	Złącze rynnowe	21
903002XX	3.1/S	Złącze rynnowe	21
904001XX	4.1	Złącze kontrone 4-otworowe	21
905001XX	5.1	Złącze kontrolne 2-otworowe	21
906001XX	6.1	Złącze kontrolne drut-drut	22
907001XX	7.1	Złącze uniwersalne 2-elementowe	22
907101XX	7.1R	Złącze przelotowe	22
907102XX	7.2R	Złącze przelotowe	22
908001XX	8.1	Złącze uniwersalne 3-elementowe	23
909001XX	9.1	Złącze ziemne	23
909002XX	9.2	Złącze ziemne	23
910001XX	10.1	Uchwyt kątowy	42
910002XX	10.2	Uchwyt pod dachówkę	42
910003XX	10.3	Uchwyt pod dachówkę	42
910007XX	10.1.1	Uchwyt kątowy	42
910008XX	10.2.1	Uchwyt pod dachówkę	42
910009XX	10.3.1	Uchwyt pod dachówkę	42
910011XX	10.1/S	Uchwyt kątowy	42
910012XX	10.2/S	Uchwyt pod dachówkę	42
910013XX	10.3/S	Uchwyt pod dachówkę	42
910016XX	10.1.1/S	Uchwyt kątowy	42
910017XX	10.2.1/S	Uchwyt pod dachówkę	42
910018XX	10.3.1/S	Uchwyt pod dachówkę	42
910020XX	10.1/P	Uchwyt kątowy z plastikiem	43
910024XX	10.2/Z	Uchwyt pod dachówkę z zaczepem	43
910025XX	10.3/Z	Uchwyt pod dachówkę z zaczepem	43
910026XX	10.4/Z	Uchwyt pod dachówkę z zaczepem	43
910027XX	10.2.1/Z	Uchwyt pod dachówkę z zaczepem	43
910028XX	10.3.1/Z	Uchwyt pod dachówkę z zaczepem	43
910029XX	10.4.1/Z	Uchwyt pod dachówkę z zaczepem	43
910030XX	10.2/Z/S	Uchwyt pod dachówkę z zaczepem	43
910031XX	10.3/Z/S	Uchwyt pod dachówkę z zaczepem	43
910032XX	10.4/Z/S	Uchwyt pod dachówkę z zaczepem	43
910033XX	10.2.1/Z/S	Uchwyt pod dachówkę z zaczepem	43
910034XX	10.3.1/Z/S	Uchwyt pod dachówkę z zaczepem	43
910035XX	10.4.1/Z/S	Uchwyt pod dachówkę z zaczepem	43
910037XX	10.2/Z/P	Uchwyt pod dachówkę z zaczepem	43
910038XX	10.3/Z/P	Uchwyt pod dachówkę z zaczepem z plastikiem	43
910039XX	10.4/Z/P	Uchwyt pod dachówkę z zaczepem z plastikiem	43
910040XX	10.10	Uchwyt uniwersalny taśmowy	46
91004101	10.10/P	Uchwyt uniwersalny taśmowy z plastikiem	46
910050XX	10.5	Uchwyt pod dachówkę z zamkiem	44
910051XX	10.5 ROBEN	Uchwyt pod dachówkę z zamkiem	97
910052XX	10.5 RUPP	Uchwyt pod dachówkę z zamkiem	97
910053XX	10.5 KORAMIC L-15	Uchwyt pod dachówkę z zamkiem	97
910054XX	10.5 KORAMIC L-25	Uchwyt pod dachówkę z zamkiem	97
910055XX	10.5 KORAMIC Z18S	Uchwyt pod dachówkę z zamkiem	97
910056XX	10.5 BRASS	Uchwyt pod dachówkę z zamkiem	97
910057XX	10.5 CREATON	Uchwyt pod dachówkę z zamkiem	97
910058XX	10.5 DOMINO	Uchwyt pod dachówkę z zamkiem	97
910059XX	10.5 NIBRA	Uchwyt pod dachówkę z zamkiem	97
910060XX	10.5/S	Uchwyt pod dachówkę z zamkiem	44
910061XX	10.5/S ROBEN	Uchwyt pod dachówkę z zamkiem	97
910062XX	10.5/S RUPP	Uchwyt pod dachówkę z zamkiem	97
910063XX	10.5/S KORAMIC L-15	Uchwyt pod dachówkę z zamkiem	97
910064XX	10.5/S KORAMIC L-25	Uchwyt pod dachówkę z zamkiem	97
910065XX	10.5/S KORAMIC Z18S	Uchwyt pod dachówkę z zamkiem	97
910066XX	10.5/S BRASS	Uchwyt pod dachówkę z zamkiem	97
910067XX	10.5/S CREATON	Uchwyt pod dachówkę z zamkiem	97
910068XX	10.5/S DOMINO	Uchwyt pod dachówkę z zamkiem	97
910069XX	10.5/S NIBRA	Uchwyt pod dachówkę z zamkiem	97
910080XX	10.5.1	Uchwyt pod dachówkę z zamkiem	44
910081XX	10.5.1 ROBEN	Uchwyt pod dachówkę z zamkiem	97
910082XX	10.5.1 RUPP	Uchwyt pod dachówkę z zamkiem	97
910083XX	10.5.1 KORAMIC L-15	Uchwyt pod dachówkę z zamkiem	97
910084XX	10.5.1 KORAMIC L-25	Uchwyt pod dachówkę z zamkiem	97
910085XX	10.5.1 KORAMIC Z18S	Uchwyt pod dachówkę z zamkiem	97
910086XX	10.5.1 BRASS	Uchwyt pod dachówkę z zamkiem	97
910087XX	10.5.1 CREATON	Uchwyt pod dachówkę z zamkiem	97
910088XX	10.5.1 DOMINO	Uchwyt pod dachówkę z zamkiem	97
910089XX	10.5.1 NIBRA	Uchwyt pod dachówkę z zamkiem	97
910090XX	10.5.1/S	Uchwyt pod dachówkę z zamkiem	44
910091XX	10.5.1/S ROBEN	Uchwyt pod dachówkę z zamkiem	97

Indeks

według nowych numerów katalogowych

Kody produktów posiadających więcej niż jedną wersję materiałową, w indeksie kończą się znakami XX

Nowy nr kat.	Stary nr kat.	Nazwa	Str.
910092XX	10.5.1/S RUPP	Uchwyt pod dachówkę z zamkiem	97
910093XX	10.5.1/S KORAMIC L-15	Uchwyt pod dachówkę z zamkiem	97
910094XX	10.5.1/S KORAMIC L-25	Uchwyt pod dachówkę z zamkiem	97
910095XX	10.5.1/S KORAMIC Z18S	Uchwyt pod dachówkę z zamkiem	97
910096XX	10.5.1/S BRASS	Uchwyt pod dachówkę z zamkiem	97
910097XX	10.5.1/S CREATON	Uchwyt pod dachówkę z zamkiem	97
910098XX	10.5.1/S DOMINO	Uchwyt pod dachówkę z zamkiem	97
910099XX	10.5.1/S NIBRA	Uchwyt pod dachówkę z zamkiem	97
910100XX	10.6	Uchwyt do dachówki uniwersalny	45
910101XX	10.6/S	Uchwyt do dachówki uniwersalny	45
911001XX	11.1	Uchwyt kątowy skręcony	42
911002XX	11.2	Uchwyt pod dachówkę skręcony	42
911003XX	11.3	Uchwyt pod dachówkę skręcony	42
911007XX	11.1.1	Uchwyt kątowy skręcony	42
911008XX	11.2.1	Uchwyt pod dachówkę skręcony	42
911009XX	11.3.1	Uchwyt pod dachówkę skręcony	42
911011XX	11.1/S	Uchwyt kątowy skręcony	42
911012XX	11.2/S	Uchwyt pod dachówkę skręcony	42
911013XX	11.3/S	Uchwyt pod dachówkę skręcony	42
911016XX	11.1.1/S	Uchwyt kątowy skręcony	42
911017XX	11.2.1/S	Uchwyt pod dachówkę skręcony	42
911018XX	11.3.1/S	Uchwyt pod dachówkę skręcony	42
911024XX	11.2/Z	Uchwyt pod dachówkę z zaczepem skręcony	44
911025XX	11.3/Z	Uchwyt pod dachówkę z zaczepem skręcony	44
911026XX	11.4/Z	Uchwyt pod dachówkę z zaczepem skręcony	44
911027XX	11.2.1/Z	Uchwyt pod dachówkę z zaczepem skręcony	44
911028XX	11.3.1/Z	Uchwyt pod dachówkę z zaczepem skręcony	44
911029XX	11.4.1/Z	Uchwyt pod dachówkę z zaczepem skręcony	44
911030XX	11.2/Z/S	Uchwyt pod dachówkę z zaczepem skręcony	44
911031XX	11.3/Z/S	Uchwyt pod dachówkę z zaczepem skręcony	44
911032XX	11.4/Z/S	Uchwyt pod dachówkę z zaczepem skręcony	44
911033XX	11.2.1/Z/S	Uchwyt pod dachówkę z zaczepem skręcony	44
911034XX	11.3.1/Z/S	Uchwyt pod dachówkę z zaczepem skręcony	44
911035XX	11.4.1/Z/S	Uchwyt pod dachówkę z zaczepem skręcony	44
911050XX	11.5	Uchwyt pod dachówkę z zamkiem skręcony	44
911051XX	11.5 ROBEN	Uchwyt pod dachówkę z zamkiem skręcony	97
911052XX	11.5 RUPP	Uchwyt pod dachówkę z zamkiem skręcony	97
911053XX	11.5 KORAMIC L-15	Uchwyt pod dachówkę z zamkiem skręcony	97
911054XX	11.5 KORAMIC L-25	Uchwyt pod dachówkę z zamkiem skręcony	97
911055XX	11.5 KORAMIC Z18S	Uchwyt pod dachówkę z zamkiem skręcony	97
911056XX	11.5 BRASS	Uchwyt pod dachówkę z zamkiem skręcony	97
911057XX	11.5 CREATON	Uchwyt pod dachówkę z zamkiem skręcony	97
911058XX	11.5 DOMINO	Uchwyt pod dachówkę z zamkiem skręcony	97
911059XX	11.5 NIBRA	Uchwyt pod dachówkę z zamkiem skręcony	97
911060XX	11.5/S	Uchwyt pod dachówkę z zamkiem skręcony	44
911061XX	11.5/S ROBEN	Uchwyt pod dachówkę z zamkiem skręcony	97
911062XX	11.5/S RUPP	Uchwyt pod dachówkę z zamkiem skręcony	97
911063XX	11.5/S KORAMIC L-15	Uchwyt pod dachówkę z zamkiem skręcony	97
911064XX	11.5/S KORAMIC L-25	Uchwyt pod dachówkę z zamkiem skręcony	97
911065XX	11.5/S KORAMIC Z18S	Uchwyt pod dachówkę z zamkiem skręcony	97
911067XX	11.5/S BRASS	Uchwyt pod dachówkę z zamkiem skręcony	97
911067XX	11.5/S CREATON	Uchwyt pod dachówkę z zamkiem skręcony	97
911068XX	11.5/S DOMINO	Uchwyt pod dachówkę z zamkiem skręcony	97
911069XX	11.5/S NIBRA	Uchwyt pod dachówkę z zamkiem skręcony	97
911080XX	11.5.1	Uchwyt pod dachówkę z zamkiem skręcony	44
911081XX	11.5.1 ROBEN	Uchwyt pod dachówkę z zamkiem skręcony	97
911082XX	11.5.1 RUPP	Uchwyt pod dachówkę z zamkiem skręcony	97
911083XX	11.5.1 KORAMIC L-15	Uchwyt pod dachówkę z zamkiem skręcony	97
911084XX	11.5.1 KORAMIC L-25	Uchwyt pod dachówkę z zamkiem skręcony	97
911085XX	11.5.1 KORAMIC Z18S	Uchwyt pod dachówkę z zamkiem skręcony	97
911086XX	11.5.1 BRASS	Uchwyt pod dachówkę z zamkiem skręcony	97
911087XX	11.5.1 CREATON	Uchwyt pod dachówkę z zamkiem skręcony	97
911088XX	11.5.1 DOMINO	Uchwyt pod dachówkę z zamkiem skręcony	97
911089XX	11.5.1 NIBRA	Uchwyt pod dachówkę z zamkiem skręcony	97
911090XX	11.5.1/S	Uchwyt pod dachówkę z zamkiem skręcony	44
911091XX	11.5.1/S ROBEN	Uchwyt pod dachówkę z zamkiem skręcony	97
911092XX	11.5.1/S RUPP	Uchwyt pod dachówkę z zamkiem skręcony	97
911093XX	11.5.1/S KORAMIC L-15	Uchwyt pod dachówkę z zamkiem skręcony	97
911094XX	11.5.1/S KORAMIC L-25	Uchwyt pod dachówkę z zamkiem skręcony	97
911095XX	11.5.1/S KORAMIC Z18S	Uchwyt pod dachówkę z zamkiem skręcony	97
911096XX	11.5.1/S BRASS	Uchwyt pod dachówkę z zamkiem skręcony	97
911097XX	11.5.1/S CREATON	Uchwyt pod dachówkę z zamkiem skręcony	97
911098XX	11.5.1/S DOMINO	Uchwyt pod dachówkę z zamkiem skręcony	97
911099XX	11.5.1/S NIBRA	Uchwyt pod dachówkę z zamkiem skręcony	97
911100XX	11.6	Uchwyt do dachówki uniwersalny skręcony	45
911101XX	11.6/S	Uchwyt do dachówki uniwersalny skręcony	45
911102XX	11.7	Uchwyt dachowy GERARD	45
912001XX	12.1	Uchwyt z kołkiem (wkręcany)	34
912002XX	12.2	Uchwyt z kołkiem (wkręcany)	34
912003XX	12.3	Uchwyt z kołkiem (wkręcany)	34
912004XX	12.4	Uchwyt z kołkiem (wkręcany)	34
912006XX	12.6	Uchwyt z kołkiem (wkręcany)	34
912008XX	12.8	Uchwyt z kołkiem (wkręcany)	34
912101XX	12.1.1	Uchwyt do drutu z kołkiem	35
912102XX	12.2.1	Uchwyt do drutu z kołkiem	35
912103XX	12.3.1	Uchwyt do drutu z kołkiem	35
912109XX	12.4.1	Uchwyt do drutu z kołkiem	35
91220101	12.1/P	Uchwyt z kołkiem z plastikiem	34
91220201	12.2/P	Uchwyt z kołkiem z plastikiem	34
91220301	12.3/P	Uchwyt z kołkiem z plastikiem	34
91220401	12.4/P	Uchwyt z kołkiem z plastikiem	34
912303XX	12.3/B	Uchwyt z kołkiem (wkręcany) do bednarki	35
912308XX	12.8/B	Uchwyt z kołkiem (wkręcany) do bednarki	35
912401XX	12.4K	Uchwyt z kołkiem kątowy (wkręcany)	35
912800XX	12.800	Uchwyt z kołkiem (wkręcany)	34
913001XX	13.1	Złącze naciągowe kontrolne	38
914001XX	14.1	Złącze uniwersalne odgałęźne	23
914002XX	14.2	Złącze uniwersalne odgałęźne	23
914003XX	14.3	Złącze uniwersalne odgałęźne	23
914004XX	14.4	Złącze uniwersalne odgałęźne	23
914005XX	14.5	Złącze uniwersalne odgałęźne	23
915001XX	15.1	Uchwyt dachowy z płytką	53
915002XX	15.1/S	Uchwyt dachowy z płytką	53
915003XX	15.1/P	Uchwyt dachowy z płytką z plastikiem	54
915004XX	15.1.1	Uchwyt dachowy z płytką	53
915005XX	15.1.1/S	Uchwyt dachowy z płytką	53
916001XX	16.1	Uchwyt dachowy z płytką MAX	54
916002XX	16.1/S	Uchwyt dachowy z płytką MAX	54
916003XX	16.1/P	Uchwyt dachowy z płytką MAX z plastikiem	54
916004XX	16.1.1	Uchwyt dachowy z płytką MAX	54
916005XX	16.1.1/S	Uchwyt dachowy z płytką MAX	54
917001XX	17.1	Uchwyt dachowy specjalny	55
917002XX	17.2	Uchwyt dachowy specjalny	55
917003XX	17.3	Uchwyt dachowy specjalny	55
920001XX	20.1	Uchwyt szczytowy	50
920002XX	20.1/S	Uchwyt szczytowy	50
920003XX	20.1/P	Uchwyt szczytowy z plastikiem	50
920004XX	20.1.1	Uchwyt szczytowy	50
920005XX	20.1.1/S	Uchwyt szczytowy	50
922001XX	22.1	Uchwyt krzyżowy z płytką	55
922004XX	22.1.1	Uchwyt krzyżowy z płytką	55
924001XX	24.1	Uchwyt dystansowy wbijany	36
924002XX	24.2	Uchwyt dystansowy wbijany	36
924011XX	24.1/GW	Uchwyt dystansowy gwintowany	36
924012XX	24.2/GW	Uchwyt dystansowy gwintowany	36
926000XX	26.0	Uchwyt naprężny	38
926001XX	26.1	Uchwyt naprężny	38
926002XX	26.2	Uchwyt naprężny	38
926003XX	26.3	Uchwyt naprężny	38
927001XX	27.1	Uchwyt naprężny kabłąkowy	39
928001XX	28.1	Rura do naciągu	39
928002XX	28.2	Rura do naciągu	39
928003XX	28.3	Pręt do naciągu	39
928004XX	28.4	Pręt do naciągu	39
929001XX	29.1	Uchwyt betonowy	50
929002XX	29.1/S	Uchwyt betonowy	50
92910101	29.1K	Uchwyt betonowy do koryt kablowych	51
93000111	30.1	Uchwyt betonowy w tworzywie	51
93000211	30.2	Uchwyt betonowy w tworzywie	52
93000311	30.3	Uchwyt z tworzywa	53
93001111	30.1.1	Uchwyt betonowy w tworzywie	51
93002111	30.1.2	Uchwyt betonowy w tworzywie	51
93003111	30.1.3	Podkładka zatrzaskowa	51

Indeks

według nowych numerów katalogowych

Kody produktów posiadających więcej niż jedną wersję materiałową, w indeksie kończą się znakami XX

Nowy nr kat.	Stary nr kat.	Nazwa	Str.
93005111	NOWOŚĆ	Uchwyt betonowy w tworzywie	51
93006111	NOWOŚĆ	Uchwyt betonowy w tworzywie	51
93010311	30.3/M	Pasek mocujący	53
93020111	30.1D PL	Uchwyt betonowy w tworzywie	51
93020311	30.3/P	Pasek mocujący	53
93050211	30.2/W	Uchwyt betonowy w tworzywie	52
93090211	30.2/P	Uchwyt betonowy w tworzywie	52
93200101	32.1	Śruba rzymska oczko-oczko	40
93200201	32.2	Śruba rzymska oczko-oczko	40
93200301	32.3	Śruba rzymska oczko-oczko	40
93200401	32.4	Śruba rzymska oczko-oczko	40
93200501	32.5	Śruba rzymska oczko-oczko	40
93200601	32.6	Śruba rzymska oczko-oczko	40
93400101	34.1	Śruba rzymska hak-hak	40
93400201	34.2	Śruba rzymska hak-hak	40
93400301	34.3	Śruba rzymska hak-hak	40
93400401	34.4	Śruba rzymska hak-hak	40
93400501	34.5	Śruba rzymska hak-hak	40
93400601	34.6	Śruba rzymska hak-hak	40
93500101	35.1	Śruba rzymska hak-oczko	40
93500201	35.2	Śruba rzymska hak-oczko	40
93500301	35.3	Śruba rzymska hak-oczko	40
93500401	35.4	Śruba rzymska hak-oczko	40
93500501	35.5	Śruba rzymska hak-oczko	40
93500601	35.6	Śruba rzymska hak-oczko	40
93600101	36.1	Zacisk linowy	86
93600201	36.2	Zacisk linowy	86
93600301	36.3	Zacisk linowy	86
93600401	36.4	Zacisk linowy	86
93600501	36.5	Zacisk linowy	86
93600601	36.6	Zacisk linowy	86
93600701	36.7	Zacisk linowy	86
93600801	36.8	Zacisk linowy	86
93600901	36.9	Zacisk linowy	86
93700101	37.1	Wspornik odstępowy z wkładką gumową	83
93700201	37.2	Wspornik odstępowy z wkładką gumową	83
93700301	37.3	Wspornik odstępowy z wkładką gumową	83
93700401	37.4	Wspornik odstępowy z wkładką gumową	83
93700501	37.5	Wspornik odstępowy z wkładką gumową	83
93700601	37.6	Wspornik odstępowy z wkładką gumową	83
939001XX	39.1	Osłona przewodu uziemiającego	30
939002XX	39.2	Osłona przewodu uziemiającego	30
94000102	40.1	Uziom prętowy	28
94000302	40.3	Uziom profilowy	28
94000402	40.4	Uziom profilowy	28
941030XX	41.1	Uziom kompletny 3-metrowy	26
941130XX	41.10.1	Uziom kompletny 3-metrowy	26
941230XX	41.1.1	Uziom kompletny 3-metrowy	26
941330XX	41.10	Uziom kompletny 3-metrowy	26
94143002	41.1.1T OG	Uziom kompletny Terra-Grom OG	27
94143004	41.1.1T MI	Uziom kompletny Terra-Grom MI	27
94163004	41.1.2T MI	Uziom kompletny Terra-Grom MI	27
942001XX	42.1	Pręt uziomowy	26
942002XX	42.2	Zacisk wkręcany	26
942003XX	42.3	Głowica	26
942004XX	42.4	Łącznik prętów uziomowych	26
942005XX	42.5	Szpic	26
94201104	42.1.1T MI	Pręt uziomu Terra Grom MI	28
942011XX	42.1.1	Pręt uziomowy	26
94209901	42.3 SDS	Pobijak do uziomów	81
942101XX	42.10	Pręt uziomowy	26
942111XX	42.10.1	Pręt uziomowy	26
942112XX	42.2.1	Zacisk wkręcany	26
942113XX	42.3.1	Głowica	26
942114XX	42.4.1	Łącznik prętów uziomowych	26
942115XX	42.5.1	Szpic	26
94220202	42.2T OG	Zacisk	27
94220203	42.2T CU	Zacisk	28
94220301	42.3T	Głowica	27
94220410	42.4T MS	Łącznik prętów uziomowych	28
94220510	42.5T MS	Szpic	27
94221102	42.1.1T OG	Pręt uziomu Terra Grom OG	27
94232301	42.3.2T	Głowica	28
94232410	42.4.2T MS	Łącznik prętów uziomowych	28
94232510	42.5.2T MS	Szpic	28
94242104	42.1.2T MI	Pręt uziomu Terra Grom MI	28
94242203	42.2.2T CU	Zacisk	28
94301009	43.010	Maszt aluminiowy	60
943013XX	43.13A	Podstawa masztu odgromowego mała	61
943014XX	43.14A	Podstawa masztu odgromowego mała	61
94302009	43.020	Maszt aluminiowy	60
94303009	43.030	Maszt aluminiowy	60
94304009	43.040	Maszt aluminiowy	60
94307001	43.70	Stabilizator masztu	60
94308221	43.82/M	Podkładka do podstawy betonowej	59
94308222	43.82/P	Podkładka do podstawy betonowej	59
943090XX	43.9	Podstawa masztu odgromowego	62
943113XX	43.13B	Podstawa masztu odgromowego mała	61
943114XX	43.14B	Podstawa masztu odgromowego mała	61
943410XX	43.1	Maszt odgromowy z podstawą betonową	58
943420XX	43.2	Maszt odgromowy z podstawą betonową	58
943430XX	43.3	Maszt odgromowy z podstawą betonową	58
943440XX	43.4	Maszt odgromowy z podstawą betonową	58
943810XX	43.1/M	Maszt odgromowy z podstawą metalową	61
943820XX	43.2/M	Maszt odgromowy z podstawą metalową	61
943830XX	43.3/M	Maszt odgromowy z podstawą metalową	61
943840XX	43.4/M	Maszt odgromowy z podstawą metalową	61
943920XX	43.2.1	Maszt odgromowy z podstawą betonową	58
94400101	44.1	Rura wysięgnika	82
94500101	45.1	Wysięgnik stały	82
94600101	46.1	Wysięgnik obrotowy	83
947001XX	47.1	Uchwyt metalowy UJ	85
947002XX	47.2	Uchwyt metalowy UJ	85
947003XX	47.3	Uchwyt metalowy UJ	85
947004XX	47.4	Uchwyt metalowy UJ	85
947005XX	47.5	Uchwyt metalowy UJ	85
947006XX	47.6	Uchwyt metalowy UJ	85
947007XX	47.7	Uchwyt metalowy UJ	85
947008XX	47.8	Uchwyt metalowy UJ	85
948001XX	48.1	Uchwyt metalowy UD	85
948002XX	48.2	Uchwyt metalowy UD	85
948003XX	48.3	Uchwyt metalowy UD	85
948004XX	48.4	Uchwyt metalowy UD	85
948005XX	48.5	Uchwyt metalowy UD	85
948006XX	48.6	Uchwyt metalowy UD	85
948007XX	48.7	Uchwyt metalowy UD	85
948008XX	48.8	Uchwyt metalowy UD	85
94900108	49.1	Obudowa na złącze kontrolne do gruntu	31
95000108	50.1	Obudowa złącza kontrolnego do gruntu	31
95010108	50.A	Pokrywa	31
95020108	50.B	Podstawa	31
95030108	50.C	Element dystansujący	31
95040108	50.D	Dno	31
954001XX	54.1	Złącze trójnikowe	24
955001XX	55.1	Złącze krzyżowe 1-otworowe	24
955002XX	55.2	Złącze krzyżowe 1-otworowe	24
95600109	56.1	Złącze kontrolne AL	24
957001XX	57.1	Złącze klinowe	25
95800101	58.1	Uchwyt wysięgnika	83
95800201	58.2	Uchwyt wysięgnika	83
959001XX	59.1	Uchwyt gąsiorowy uniwersalny G5	48
959002XX	59.2	Uchwyt gąsiorowy uniwersalny G6 z plastikiem	48
959003XX	59.3	Uchwyt gąsiorowy GERARD Corona/Senator	49
959011XX	59.1 MAX	Uchwyt gąsiorowy uniwersalny G5 MAX	49
959012XX	59.2 MAX	Uchwyt gąsiorowy uniwersalny G6 MAX z plast.	49
959021XX	59.1B	Uchwyt uniwersalny	46
959101XX	59.1/S	Uchwyt gąsiorowy uniwersalny G5	48
959103XX	59.3/S	Uchwyt gąsiorowy GERARD Corona/Senator	49
959111XX	59.1/S MAX	Uchwyt gąsiorowy uniwersalny G5 MAX	49
959121XX	59.1B/S	Uchwyt uniwersalny	46
960001XX	60.1	Uchwyt masztu	62
960002XX	60.2	Uchwyt masztu	62
96000401	60.4	Uchwyt cybantowy	64
96000505	60.5	Obejma mocująca	69
96000601	60.6	Uchwyt specjalny do masztu	64
960007XX	60.7/M16	Uchwyt masztu do obejmy	63
960008XX	60.8/M16	Uchwyt masztu do obejmy	63
96100899	61.8	Licznik wyładowań cyfrowy	79
962010XX	62.1	Maszt	62
962020XX	62.2	Maszt	62
962030XX	62.3	Maszt	62
962040XX	62.4	Maszt	62
962050XX	62.5	Maszt	62
962060XX	62.6	Maszt	62
96213005	62.3WVP	Maszt z tworzywa do przewodu wysokonapięciowego	74
96214005	62.4WVP	Maszt z tworzywa do przewodu wysokonapięciowego	74
96224005	62.4WVM	Maszt metalowy do przewodu wysokonapięciowego	75
96225005	62.5WVM	Maszt metalowy do przewodu wysokonapięciowego	75
96226005	62.6WVM	Maszt metalowy do przewodu wysokonapięciowego	75

Indeks

według nowych numerów katalogowych

Kody produktów posiadających więcej niż jedną wersję materiałową, w indeksie kończą się znakami XX

Nowy nr kat.	Stary nr kat.	Nazwa	Str.
96227005	62.7WVM	Maszt metalowy do przewodu wysokonapięciowego	75
963001XX	63.1	Uchwyt dystansowy przykręcany	36
963002XX	63.2	Uchwyt dystansowy przykręcany	36
963041XX	63.1/P	Uchwyt dystansowy przykręcany z plastikiem	36
964008XX	64.08	Uchwyt do rury spustowej	37
964010XX	64.10	Uchwyt do rury spustowej	37
964090XX	64.1	Obejma uziemiająca	31
964091XX	64.2	Obejma uziemiająca	31
964092XX	64.3	Obejma uziemiająca	31
964093XX	64.4	Obejma uziemiająca	31
964108XX	64.08/S	Uchwyt do rury spustowej	37
964110XX	64.10/S	Uchwyt do rury spustowej	37
964208XX	64.08/P	Uchwyt do rury spustowej z plastikiem	37
964210XX	64.10/P	Uchwyt do rury spustowej z plastikiem	37
96432105	64.1/U NI	Obejma uniwersalna nierdzewna	37
96432205	64.2/U NI	Obejma uniwersalna nierdzewna	37
965040XX	65.4	Maszt odgromowy na trójnogu	59
965050XX	65.5	Maszt odgromowy na trójnogu	59
965060XX	65.6	Maszt odgromowy na trójnogu	59
965070XX	65.7	Maszt odgromowy na trójnogu	59
96508005	65.8 NI	Maszt na podstawie pięcioramiennej	59
96509005	65.9 NI	Maszt na podstawie pięcioramiennej	59
96514005	65.4Zi	Maszt odgromowy ze zwodem izolowanym	65
96515005	65.5Zi	Maszt odgromowy ze zwodem izolowanym	65
96516005	65.6Zi	Maszt odgromowy ze zwodem izolowanym	65
96517005	65.7Zi	Maszt odgromowy ze zwodem izolowanym	65
96530001	65.R	Zestaw regulacyjny do masztu	60
96531005	65.10 NI	Maszt na podstawie pięcioramiennej	59
96540001	65.R.1	Zestaw regulacyjny do masztu	60
96544005	65.4.1Zi	Maszt odgromowy ze zwodem izolowanym	65
96545005	65.5.1Zi	Maszt odgromowy ze zwodem izolowanym	65
96546005	65.6.1Zi	Maszt odgromowy ze zwodem izolowanym	65
96547005	65.7.1ZI	Maszt odgromowy ze zwodem izolowanym	65
96564005	65.4/M	Maszt odgromowy z podstawą metalową	61
96565005	65.5/M	Maszt odgromowy z podstawą metalową	61
96566005	65.6/M	Maszt odgromowy z podstawą metalową	61
96567005	65.7/M	Maszt odgromowy z podstawą metalową	61
96574005	65.4WVM	Maszt wysokonapięciowy na trójnogu	75
96575005	65.5WVM	Maszt wysokonapięciowy na trójnogu	75
96576005	65.6WVM	Maszt wysokonapięciowy na trójnogu	75
96577005	65.7WVM	Maszt wysokonapięciowy na trójnogu	75
96600102	66.1	Adapter słupa oświetleniowego	65
96700105	67.1/M8	Obejma uniwersalna podwójna do rurociągu	70
96700205	67.2/M8	Obejma uniwersalna podwójna do rurociągu	70
96700305	67.3/M8	Obejma uniwersalna podwójna do rurociągu	70
96701105	67.1/M16	Obejma uniwersalna podwójna do rurociągu	70
96701205	67.2/M16	Obejma uniwersalna podwójna do rurociągu	70
96701305	67.3/M16	Obejma uniwersalna podwójna do rurociągu	70
96800108	68.1/B	Skrzynka kontrolna do elewacji	41
96800208	68.2/B	Skrzynka kontrolna do elewacji	41
968003XX	68.3	Drzwiczki rewizyjne	41
96801108	68.1/SZ	Skrzynka kontrolna do elewacji	41
96801208	68.2/SZ	Skrzynka kontrolna do elewacji	41
96801408	68.4/B	Skrzynka kontrolna do elewacji	41
96802408	68.4/SZ	Skrzynka kontrolna do elewacji	41
96803408	68.4/K	Skrzynka kontrolna do elewacji	41
96804408	68.4/BR	Skrzynka kontrolna do elewacji	41
96900101	69.1	Sonda instalacyjna	85
96900201	69.2	Sonda instalacyjna	85
970010XX	70.10	Iglica kominowa	63
970015XX	70.15	Iglica kominowa	63
970020XX	70.20	Iglica kominowa	63
970030XX	70.30	Iglica kominowa	63
97111009	71.10/1	Iglica gąsiorowa pojedyncza	63
971001XX	71.1	Wspornik uziomowy do bednarki	29
97101009	71.10	Iglica gąsiorowa podwójna	64
97101509	71.15	Iglica gąsiorowa podwójna	64
97102009	71.20	Iglica gąsiorowa podwójna	64
972001XX	72.1	Złącze oznacznikowe	25
97300105	73.1	Połączenie uziemiające	29
97300205	73.2	Połączenie uziemiające	29
97300305	73.3	Połączenie uziemiające	29
974001XX	74.1	Uchwyt do bednarki ze śrubą dociskową	30
974002XX	74.2	Uchwyt do bednarki	30
974012XX	74.2.1	Uchwyt do bednarki	30
97500101	75.1	Śruba hakowa	84
97500201	75.2	Śruba hakowa	84
97500301	75.3	Śruba hakowa	84
97500501	75.4	Śruba hakowa	84
97500601	75.5	Śruba hakowa	84
97500701	75.6	Śruba hakowa	84
97500801	75.7	Śruba hakowa	84
97500901	75.8	Śruba hakowa	84
97501001	75.9	Śruba hakowa	84
97501101	75.10	Śruba hakowa	84
97511101	75.11	Śruba hakowa	84
97511201	75.12	Śruba hakowa	84
97511301	75.13	Śruba hakowa	84
97511401	75.14	Śruba hakowa	84
97511501	75.15	Śruba hakowa	84
97511601	75.16	Śruba hakowa	84
97511701	75.17	Śruba hakowa	84
97511801	75.18	Śruba hakowa	84
97700105	77.1/M8	Obejma uniwersalna pojedyncza do rurociągu	69
97700205	77.2/M8	Obejma uniwersalna pojedyncza do rurociągu	69
97700305	77.3/M8	Obejma uniwersalna pojedyncza do rurociągu	69
97701105	77.1/M16	Obejma uniwersalna pojedyncza do rurociągu	69
97701205	77.2/M16	Obejma uniwersalna pojedyncza do rurociągu	69
97701305	77.3/M16	Obejma uniwersalna pojedyncza do rurociągu	69
97900029	79.100	Drążek izolacyjny	66
97900729	79.075	Drążek izolacyjny	66
97901529	79.150	Drążek izolacyjny	66
97920029	79.200	Drążek izolacyjny	66
98000101	80.1	Końcówka drążka	67
98000201	80.2	Końcówka drążka	67
98000301	80.3	Końcówka drążka	67
98010002	80.100	Wspornik izolowany zwodu pionowego	66
98100101	81.1	Łącznik prosty	67
98200101	82.1	Łącznik przegubowy	67
98300401	83.4	Uchwyt drążka okrągły	69
98300601	83.6	Uchwyt drążka okrągły	69
98400101	84.1	Uchwyt drążka płaski	68
98400201	84.2	Uchwyt do drutu	68
984003XX	84.3	Uchwyt drążka płaski duży	68
98500101	85.1	Uchwyt do podstaw betonowych	80
98600101	86.1	Uchwyt do prostowania drutu	76
987001XX	87.1	Uchwyt naciągowy boczny	55
987002XX	87.2	Uchwyt naciągowy prosty	56
988001XX	88.1	Uchwyt naciągowy poziomy	56
99200199	92.1	Szyna ekwipotencjalna	32
99300199	93.1	Klej montażowy ELKO-FIX	77
99401099	94.10	Masa klejąca	77
99500199	95.1	Wazelina techniczna	77
996001XX	96.0	Uchwyt do drutu na felc	47
996002XX	96.1	Uchwyt do drutu na felc	47
99602109	96.0/D AL	Uchwyt na felc uniwersalny duży	47
99603109	96.0/M AL	Uchwyt na felc uniwersalny mały	48
996101XX	96.0/P	Uchwyt do drutu na felc z plastikiem	47
99800101	98.1	Dodatkowa podkładka	76
999001XX	99.1	Wkręt farmerski do drewna	76
999002XX	99.2	Wkręt farmerski do drewna	76
999101XX	99.1/B	Wkręt farmerski do blachy	76

Indeks

według starych numerów katalogowych

Kody produktów posiadających więcej niż jedną wersję materiałową, w indeksie kończą się znakami XX

Stary nr kat.	Nowy nr kat.	Nazwa	Str.
1.1	901001XX	Złącze krzyżowe 4-otworowe	20
1.2	901002XX	Złącze krzyżowe 4-otworowe	20
2.1	902001XX	Złącze krzyżowe 2-otworowe	20
2.2	902002XX	Złącze krzyżowe 2-otworowe	20
3.1	903001XX	Złącze rynnowe	21
3.1/S	903002XX	Złącze rynnowe	21
4.1	904001XX	Złącze kontrone 4-otworowe	21
5.1	905001XX	Złącze kontrolne 2-otworowe	21
6.1	906001XX	Złącze kontrolne drut-drut	22
7.1	907001XX	Złącze uniwersalne 2-elementowe	22
7.1R	907101XX	Złącze przelotowe	22
7.2R	907102XX	Złącze przelotowe	22
8.1	908001XX	Złącze uniwersalne 3-elementowe	23
9.1	909001XX	Złącze ziemne	23
9.2	909002XX	Złącze ziemne	23
10.1	910001XX	Uchwyt kątowy	42
10.1/S	910011XX	Uchwyt kątowy	42
10.1/P	910020XX	Uchwyt kątowy z plastikiem	43
10.1.1	910007XX	Uchwyt kątowy	42
10.1.1/S	910016XX	Uchwyt kątowy	42
10.2	910002XX	Uchwyt pod dachówkę	42
10.2/S	910012XX	Uchwyt pod dachówkę	42
10.2/Z	910024XX	Uchwyt pod dachówkę z zaczepem	43
10.2/Z/P	910037XX	Uchwyt pod dachówkę z zaczepem	43
10.2/Z/S	910030XX	Uchwyt pod dachówkę z zaczepem	43
10.2.1	910008XX	Uchwyt pod dachówkę	42
10.2.1/S	910017XX	Uchwyt pod dachówkę	42
10.2.1/Z	910027XX	Uchwyt pod dachówkę z zaczepem	43
10.2.1/Z/S	910033XX	Uchwyt pod dachówkę z zaczepem	43
10.3	910003XX	Uchwyt pod dachówkę	42
10.3/S	910013XX	Uchwyt pod dachówkę	42
10.3/Z	910025XX	Uchwyt pod dachówkę z zaczepem	43
10.3/Z/P	910038XX	Uchwyt pod dachówkę z zaczepem z plastikiem	43
10.3/Z/S	910031XX	Uchwyt pod dachówkę z zaczepem	43
10.3.1	910009XX	Uchwyt pod dachówkę	42
10.3.1/S	910018XX	Uchwyt pod dachówkę	42
10.3.1/Z	910028XX	Uchwyt pod dachówkę z zaczepem	43
10.3.1/Z/S	910034XX	Uchwyt pod dachówkę z zaczepem	43
10.4/Z	910026XX	Uchwyt pod dachówkę z zaczepem	43
10.4/Z/P	910039XX	Uchwyt pod dachówkę z zaczepem z plastikiem	43
10.4/Z/S	910032XX	Uchwyt pod dachówkę z zaczepem	43
10.4.1/Z	910029XX	Uchwyt pod dachówkę z zaczepem	43
10.4.1/Z/S	910035XX	Uchwyt pod dachówkę z zaczepem	43
10.5	910050XX	Uchwyt pod dachówkę z zamkiem	44
10.5 BRASS	910056XX	Uchwyt pod dachówkę z zamkiem	97
10.5 CREATON	910057XX	Uchwyt pod dachówkę z zamkiem	97
10.5 DOMINO	910058XX	Uchwyt pod dachówkę z zamkiem	97
10.5 KORAMIC L-15	910053XX	Uchwyt pod dachówkę z zamkiem	97
10.5 KORAMIC L-25	910054XX	Uchwyt pod dachówkę z zamkiem	97
10.5 KORAMIC Z18S	910055XX	Uchwyt pod dachówkę z zamkiem	97
10.5 NIBRA	910059XX	Uchwyt pod dachówkę z zamkiem	97
10.5 ROBEN	910051XX	Uchwyt pod dachówkę z zamkiem	97
10.5 RUPP	910052XX	Uchwyt pod dachówkę z zamkiem	97
10.5/S	910060XX	Uchwyt pod dachówkę z zamkiem	44
10.5/S BRASS	910066XX	Uchwyt pod dachówkę z zamkiem	97
10.5/S CREATON	910067XX	Uchwyt pod dachówkę z zamkiem	97
10.5/S DOMINO	910068XX	Uchwyt pod dachówkę z zamkiem	97
10.5/S KORAMIC L-15	910063XX	Uchwyt pod dachówkę z zamkiem	97
10.5/S KORAMIC L-25	910064XX	Uchwyt pod dachówkę z zamkiem	97
10.5/S KORAMIC Z18S	910065XX	Uchwyt pod dachówkę z zamkiem	97
10.5/S NIBRA	910069XX	Uchwyt pod dachówkę z zamkiem	97
10.5/S ROBEN	910061XX	Uchwyt pod dachówkę z zamkiem	97
10.5/S RUPP	910062XX	Uchwyt pod dachówkę z zamkiem	97
10.5.1	910080XX	Uchwyt pod dachówkę z zamkiem	44
10.5.1 BRASS	910086XX	Uchwyt pod dachówkę z zamkiem	97
10.5.1 CREATON	910087XX	Uchwyt pod dachówkę z zamkiem	97
10.5.1 DOMINO	910088XX	Uchwyt pod dachówkę z zamkiem	97
10.5.1 KORAMIC L-15	910083XX	Uchwyt pod dachówkę z zamkiem	97
10.5.1 KORAMIC L-25	910084XX	Uchwyt pod dachówkę z zamkiem	97
10.5.1 KORAMIC Z18S	910085XX	Uchwyt pod dachówkę z zamkiem	97
10.5.1 NIBRA	910089XX	Uchwyt pod dachówkę z zamkiem	97
10.5.1 ROBEN	910081XX	Uchwyt pod dachówkę z zamkiem	97
10.5.1 RUPP	910082XX	Uchwyt pod dachówkę z zamkiem	97
10.5.1/S	910090XX	Uchwyt pod dachówkę z zamkiem	44
10.5.1/S BRASS	910096XX	Uchwyt pod dachówkę z zamkiem	97
10.5.1/S CREATON	910097XX	Uchwyt pod dachówkę z zamkiem	97
10.5.1/S DOMINO	910098XX	Uchwyt pod dachówkę z zamkiem	97
10.5.1/S KORAMIC L-15	910093XX	Uchwyt pod dachówkę z zamkiem	97
10.5.1/S KORAMIC L-25	910094XX	Uchwyt pod dachówkę z zamkiem	97
10.5.1/S KORAMIC Z18S	910095XX	Uchwyt pod dachówkę z zamkiem	97
10.5.1/S NIBRA	910099XX	Uchwyt pod dachówkę z zamkiem	97
10.5.1/S ROBEN	910091XX	Uchwyt pod dachówkę z zamkiem	97
10.5.1/S RUPP	910092XX	Uchwyt pod dachówkę z zamkiem	97
10.6	910100XX	Uchwyt do dachówki uniwersalny	45
10.6/S	910101XX	Uchwyt do dachówki uniwersalny	45
10.10	910040XX	Uchwyt uniwersalny taśmowy	46
10.10/P	91004101	Uchwyt uniwersalny taśmowy	46
11.1	911001XX	Uchwyt kątowy skręcony	42
11.1/S	911011XX	Uchwyt kątowy skręcony	42
11.1.1	911007XX	Uchwyt kątowy skręcony	42
11.1.1/S	911016XX	Uchwyt kątowy skręcony	42
11.2	911002XX	Uchwyt pod dachówkę skręcony	42
11.2/S	911012XX	Uchwyt pod dachówkę skręcony	42
11.2/Z	911024XX	Uchwyt pod dachówkę z zaczepem skręcony	44
11.2/Z/S	911030XX	Uchwyt pod dachówkę z zaczepem skręcony	44
11.2.1	911008XX	Uchwyt pod dachówkę skręcony	42
11.2.1/S	911017XX	Uchwyt pod dachówkę skręcony	42
11.2.1/Z	911027XX	Uchwyt pod dachówkę z zaczepem skręcony	44
11.2.1/Z/S	911033XX	Uchwyt pod dachówkę z zaczepem skręcony	44
11.3	911003XX	Uchwyt pod dachówkę skręcony	42
11.3/S	911013XX	Uchwyt pod dachówkę skręcony	42
11.3/Z	911025XX	Uchwyt pod dachówkę z zaczepem skręcony	44
11.3/Z/S	911031XX	Uchwyt pod dachówkę z zaczepem skręcony	44
11.3.1	911009XX	Uchwyt pod dachówkę skręcony	42
11.3.1/S	911018XX	Uchwyt pod dachówkę skręcony	42
11.3.1/Z	911028XX	Uchwyt pod dachówkę z zaczepem skręcony	44
11.3.1/Z/S	911034XX	Uchwyt pod dachówkę z zaczepem skręcony	44
11.4/Z	911026XX	Uchwyt pod dachówkę z zaczepem skręcony	44
11.4/Z/S	911032XX	Uchwyt pod dachówkę z zaczepem skręcony	44
11.4.1/Z	911029XX	Uchwyt pod dachówkę z zaczepem skręcony	44
11.4.1/Z/S	911035XX	Uchwyt pod dachówkę z zaczepem skręcony	44
11.5	911050XX	Uchwyt pod dachówkę z zamkiem skręcony	44
11.5 BRASS	911056XX	Uchwyt pod dachówkę z zamkiem skręcony	97
11.5 CREATON	911057XX	Uchwyt pod dachówkę z zamkiem skręcony	97
11.5 DOMINO	911058XX	Uchwyt pod dachówkę z zamkiem skręcony	97
11.5 KORAMIC L-15	911053XX	Uchwyt pod dachówkę z zamkiem skręcony	97
11.5 KORAMIC L-25	911054XX	Uchwyt pod dachówkę z zamkiem skręcony	97
11.5 KORAMIC Z18S	911055XX	Uchwyt pod dachówkę z zamkiem skręcony	97
11.5 NIBRA	911059XX	Uchwyt pod dachówkę z zamkiem skręcony	97
11.5 ROBEN	911051XX	Uchwyt pod dachówkę z zamkiem skręcony	97
11.5 RUPP	911052XX	Uchwyt pod dachówkę z zamkiem skręcony	97
11.5/S	911060XX	Uchwyt pod dachówkę z zamkiem skręcony	44
11.5/S BRASS	911067XX	Uchwyt pod dachówkę z zamkiem skręcony	97
11.5/S CREATON	911067XX	Uchwyt pod dachówkę z zamkiem skręcony	97
11.5/S DOMINO	911068XX	Uchwyt pod dachówkę z zamkiem skręcony	97
11.5/S KORAMIC L-15	911063XX	Uchwyt pod dachówkę z zamkiem skręcony	97
11.5/S KORAMIC L-25	911064XX	Uchwyt pod dachówkę z zamkiem skręcony	97
11.5/S KORAMIC Z18S	911065XX	Uchwyt pod dachówkę z zamkiem skręcony	97
11.5/S NIBRA	911069XX	Uchwyt pod dachówkę z zamkiem skręcony	97
11.5/S ROBEN	911061XX	Uchwyt pod dachówkę z zamkiem skręcony	97
11.5/S RUPP	911062XX	Uchwyt pod dachówkę z zamkiem skręcony	97
11.5.1	911080XX	Uchwyt pod dachówkę z zamkiem skręcony	44
11.5.1 BRASS	911086XX	Uchwyt pod dachówkę z zamkiem skręcony	97
11.5.1 CREATON	911087XX	Uchwyt pod dachówkę z zamkiem skręcony	97
11.5.1 DOMINO	911088XX	Uchwyt pod dachówkę z zamkiem skręcony	97
11.5.1 KORAMIC L-15	911083XX	Uchwyt pod dachówkę z zamkiem skręcony	97
11.5.1 KORAMIC L-25	911084XX	Uchwyt pod dachówkę z zamkiem skręcony	97
11.5.1 KORAMIC Z18S	911085XX	Uchwyt pod dachówkę z zamkiem skręcony	97
11.5.1 NIBRA	911089XX	Uchwyt pod dachówkę z zamkiem skręcony	97

Indeks

według starych numerów katalogowych

Kody produktów posiadających więcej niż jedną wersję materiałową, w indeksie kończą się znakami XX

Stary nr kat.	Nowy nr kat.	Nazwa	Str.
11.5.1 ROBEN	911081XX	Uchwyt pod dachówkę z zamkiem skręcony	97
11.5.1 RUPP	911082XX	Uchwyt pod dachówkę z zamkiem skręcony	97
11.5.1/S	911090XX	Uchwyt pod dachówkę z zamkiem skręcony	44
11.5.1/S BRASS	911096XX	Uchwyt pod dachówkę z zamkiem skręcony	97
11.5.1/S CREATON	911097XX	Uchwyt pod dachówkę z zamkiem skręcony	97
11.5.1/S DOMINO	911098XX	Uchwyt pod dachówkę z zamkiem skręcony	97
11.5.1/S KORAMIC L-15	911093XX	Uchwyt pod dachówkę z zamkiem skręcony	97
11.5.1/S KORAMIC L-25	911094XX	Uchwyt pod dachówkę z zamkiem skręcony	97
11.5.1/S KORAMIC Z18S	911095XX	Uchwyt pod dachówkę z zamkiem skręcony	97
11.5.1/S NIBRA	911099XX	Uchwyt pod dachówkę z zamkiem skręcony	97
11.5.1/S ROBEN	911091XX	Uchwyt pod dachówkę z zamkiem skręcony	97
11.5.1/S RUPP	911092XX	Uchwyt pod dachówkę z zamkiem skręcony	97
11.6	911100XX	Uchwyt do dachówki uniwersalny skręcony	45
11.6/S	911101XX	Uchwyt do dachówki uniwersalny skręcony	45
11.7	911102XX	Uchwyt dachowy GERARD	45
12.1	912001XX	Uchwyt z kołkiem (wkręcany)	34
12.1/P	91220101	Uchwyt z kołkiem z plastikiem	34
12.1.1	912101XX	Uchwyt do drutu z kołkiem	35
12.2	912002XX	Uchwyt z kołkiem (wkręcany)	34
12.2/P	91220201	Uchwyt z kołkiem z plastikiem	34
12.2.1	912102XX	Uchwyt do drutu z kołkiem	35
12.3	912003XX	Uchwyt z kołkiem (wkręcany)	34
12.3/B	912303XX	Uchwyt z kołkiem (wkręcany) do bednarki	35
12.3/P	91220301	Uchwyt z kołkiem z plastikiem	34
12.3.1	912103XX	Uchwyt do drutu z kołkiem	35
12.4	912004XX	Uchwyt z kołkiem (wkręcany)	34
12.4/P	91220401	Uchwyt z kołkiem z plastikiem	34
12.4K	912401XX	Uchwyt z kołkiem kątowy (wkręcany)	35
12.4.1	912109XX	Uchwyt do drutu z kołkiem	35
12.6	912006XX	Uchwyt z kołkiem (wkręcany)	34
12.8	912008XX	Uchwyt z kołkiem (wkręcany)	34
12.8/B	912308XX	Uchwyt z kołkiem (wkręcany) do bednarki	35
12.800	912800XX	Uchwyt z kołkiem (wkręcany)	34
13.1	913001XX	Złącze naciągowe kontrolne	38
14.1	914001XX	Złącze uniwersalne odgałęźne	23
14.2	914002XX	Złącze uniwersalne odgałęźne	23
14.3	914003XX	Złącze uniwersalne odgałęźne	23
14.4	914004XX	Złącze uniwersalne odgałęźne	23
14.5	914005XX	Złącze uniwersalne odgałęźne	23
15.1	915001XX	Uchwyt dachowy z płytką	53
15.1/P	915003XX	Uchwyt dachowy z płytką z plastikiem	54
15.1/S	915002XX	Uchwyt dachowy z płytką	53
15.1.1	915004XX	Uchwyt dachowy z płytką	53
15.1.1/S	915005XX	Uchwyt dachowy z płytką	53
16.1	916001XX	Uchwyt dachowy z płytką MAX	54
16.1/P	916003XX	Uchwyt dachowy z płytką MAX z plastikiem	54
16.1/S	916002XX	Uchwyt dachowy z płytką MAX	54
16.1.1	916004XX	Uchwyt dachowy z płytką MAX	54
16.1.1/S	916005XX	Uchwyt dachowy z płytką MAX	54
17.1	917001XX	Uchwyt dachowy specjalny	55
17.2	917002XX	Uchwyt dachowy specjalny	55
17.3	917003XX	Uchwyt dachowy specjalny	55
20.1	920001XX	Uchwyt szczytowy	50
20.1/P	920003XX	Uchwyt szczytowy z plastikiem	50
20.1/S	920002XX	Uchwyt szczytowy	50
20.1.1	920004XX	Uchwyt szczytowy	50
20.1.1/S	920005XX	Uchwyt szczytowy	50
22.1	922001XX	Uchwyt krzyżowy z płytką	55
22.1.1	922004XX	Uchwyt krzyżowy z płytką	55
24.1	924001XX	Uchwyt dystansowy wbijany	36
24.1/GW	924011XX	Uchwyt dystansowy gwintowany	36
24.2	924002XX	Uchwyt dystansowy wbijany	36
24.2/GW	924012XX	Uchwyt dystansowy gwintowany	36
26.0	926000XX	Uchwyt naprężny	38
26.1	926001XX	Uchwyt naprężny	38
26.2	926002XX	Uchwyt naprężny	38
26.3	926003XX	Uchwyt naprężny	38
27.1	927001XX	Uchwyt naprężny kabłąkowy	39
28.1	928001XX	Rura do naciągu	39
28.2	928002XX	Rura do naciągu	39
28.3	928003XX	Pręt do naciągu	39
28.4	928004XX	Pręt do naciągu	39
29.1	929001XX	Uchwyt betonowy	50
29.1K	92910101	Uchwyt betonowy do koryt kablowych	51
29.1/S	929002XX	Uchwyt betonowy	50
30.1	93000111	Uchwyt betonowy w tworzywie	51
30.1D PL	93020111	Uchwyt betonowy w tworzywie	51
30.1.1	93001111	Uchwyt betonowy w tworzywie	51
30.1.2	93002111	Uchwyt betonowy w tworzywie	51
30.1.3	93003111	Podkładka zatrzaskowa	51
30.1.5	93005111	Uchwyt betonowy w tworzywie	51
30.1.6	93006111	Uchwyt betonowy w tworzywie	51
30.2	93000211	Uchwyt betonowy w tworzywie	52
30.2/P	93090211	Uchwyt betonowy w tworzywie	52
30.2/W	93050211	Uchwyt betonowy w tworzywie	52
30.3	93000311	Uchwyt z tworzywa	53
30.3/M	93010311	Pasek mocujący	53
30.3/P	93020311	Pasek mocujący	53
32.1	93200101	Śruba rzymska oczko-oczko	40
32.2	93200201	Śruba rzymska oczko-oczko	40
32.3	93200301	Śruba rzymska oczko-oczko	40
32.4	93200401	Śruba rzymska oczko-oczko	40
32.5	93200501	Śruba rzymska oczko-oczko	40
32.6	93200601	Śruba rzymska oczko-oczko	40
34.1	93400101	Śruba rzymska hak-hak	40
34.2	93400201	Śruba rzymska hak-hak	40
34.3	93400301	Śruba rzymska hak-hak	40
34.4	93400401	Śruba rzymska hak-hak	40
34.5	93400501	Śruba rzymska hak-hak	40
34.6	93400601	Śruba rzymska hak-hak	40
35.1	93500101	Śruba rzymska hak-oczko	40
35.2	93500201	Śruba rzymska hak-oczko	40
35.3	93500301	Śruba rzymska hak-oczko	40
35.4	93500401	Śruba rzymska hak-oczko	40
35.5	93500501	Śruba rzymska hak-oczko	40
35.6	93500601	Śruba rzymska hak-oczko	40
36.1	93600101	Zacisk linowy	86
36.2	93600201	Zacisk linowy	86
36.3	93600301	Zacisk linowy	86
36.4	93600401	Zacisk linowy	86
36.5	93600501	Zacisk linowy	86
36.6	93600601	Zacisk linowy	86
36.7	93600701	Zacisk linowy	86
36.8	93600801	Zacisk linowy	86
36.9	93600901	Zacisk linowy	86
37.1	93700101	Wspornik odstępowy z wkładką gumową	83
37.2	93700201	Wspornik odstępowy z wkładką gumową	83
37.3	93700301	Wspornik odstępowy z wkładką gumową	83
37.4	93700401	Wspornik odstępowy z wkładką gumową	83
37.5	93700501	Wspornik odstępowy z wkładką gumową	83
37.6	93700601	Wspornik odstępowy z wkładką gumową	83
39.1	939001XX	Osłona przewodu uziemiającego	30
39.2	939002XX	Osłona przewodu uziemiającego	30
40.1	94000102	Uziom prętowy	28
40.3	94000302	Uziom profilowy	28
40.4	94000402	Uziom profilowy	28
41.1	941030XX	Uziom kompletny 3-metrowy	26
41.1.1	941230XX	Uziom kompletny 3-metrowy	26
41.1.1T MI	94143004	Uziom kompletny Terra-Grom MI	27
41.1.1T OG	94143002	Uziom kompletny Terra-Grom OG	27
41.1.2T MI	94163004	Uziom kompletny Terra-Grom MI	27
41.10	941330XX	Uziom kompletny 3-metrowy	26
41.10.1	941130XX	Uziom kompletny 3-metrowy	26
42.1	942001XX	Pręt uziomowy	26
42.1.1	942011XX	Pręt uziomowy	26
42.1.1T MI	94201104	Pręt uziomu Terra Grom MI	28
42.1.1T OG	94221102	Pręt uziomu Terra Grom OG	27
42.1.2T MI	94242104	Pręt uziomu Terra Grom MI	28
42.2	942002XX	Zacisk wkręcany	26
42.2.1	942112XX	Zacisk wkręcany	26
42.2.2T CU	94242203	Zacisk	28
42.2T CU	94220203	Zacisk	28
42.2T OG	94220202	Zacisk	27
42.3	942003XX	Głowica	26
42.3 SDS	94209901	Pobijak do uziomów	81
42.3T	94220301	Głowica	27
42.3.1	942113XX	Głowica	26
42.3.2T	94232301	Głowica	28
42.4	942004XX	Łącznik prętów uziomowych	26
42.4.1	942114XX	Łącznik prętów uziomowych	26
42.4.2T MS	94232410	Łącznik prętów uziomowych	28
42.4T MS	94220410	Łącznik prętów uziomowych	28
42.5	942005XX	Szpic	26
42.5T MS	94220510	Szpic	27
42.5.1	942115XX	Szpic	26
42.5.2T MS	94232510	Szpic	28
42.10	942101XX	Pręt uziomowy	26
42.10.1	942111XX	Pręt uziomowy	26
43.010	94301009	Maszt aluminiowy	60
43.020	94302009	Maszt aluminiowy	60

Indeks

według starych numerów katalogowych

Kody produktów posiadających więcej niż jedną wersję materiałową, w indeksie kończą się znakami XX

Stary nr kat.	Nowy nr kat.	Nazwa	Str.
43.030	94303009	Maszt aluminiowy	60
43.040	94304009	Maszt aluminiowy	60
43.1	943410XX	Maszt odgromowy z podstawą betonową	58
43.1/M	943810XX	Maszt odgromowy z podstawą metalową	61
43.13A	943013XX	Podstawa masztu odgromowego mała	61
43.13B	943113XX	Podstawa masztu odgromowego mała	61
43.14A	943014XX	Podstawa masztu odgromowego mała	61
43.14B	943114XX	Podstawa masztu odgromowego mała	61
43.2	943420XX	Maszt odgromowy z podstawą betonową	58
43.2/M	943820XX	Maszt odgromowy z podstawą metalową	61
43.2.1	943920XX	Maszt odgromowy z podstawą betonową	58
43.3	943430XX	Maszt odgromowy z podstawą betonową	58
43.3/M	943830XX	Maszt odgromowy z podstawą metalową	61
43.4	943440XX	Maszt odgromowy z podstawą betonową	58
43.4/M	943840XX	Maszt odgromowy z podstawą metalową	61
43.70	94307001	Stabilizator masztu	60
43.82/M	94308221	Podkładka do podstawy betonowej	59
43.82/P	94308222	Podkładka do podstawy betonowej	59
43.9	943090XX	Podstawa masztu odgromowego	62
44.1	94400101	Rura wysięgnika	82
45.1	94500101	Wysięgnik stały	82
46.1	94600101	Wysięgnik obrotowy	83
47.1	947001XX	Uchwyt metalowy UJ	85
47.2	947002XX	Uchwyt metalowy UJ	85
47.3	947003XX	Uchwyt metalowy UJ	85
47.4	947004XX	Uchwyt metalowy UJ	85
47.5	947005XX	Uchwyt metalowy UJ	85
47.6	947006XX	Uchwyt metalowy UJ	85
47.7	947007XX	Uchwyt metalowy UJ	85
47.8	947008XX	Uchwyt metalowy UJ	85
48.1	948001XX	Uchwyt metalowy UD	85
48.2	948002XX	Uchwyt metalowy UD	85
48.3	948003XX	Uchwyt metalowy UD	85
48.4	948004XX	Uchwyt metalowy UD	85
48.5	948005XX	Uchwyt metalowy UD	85
48.6	948006XX	Uchwyt metalowy UD	85
48.7	948007XX	Uchwyt metalowy UD	85
48.8	948008XX	Uchwyt metalowy UD	85
49.1	94900108	Obudowa na złącze kontrolne do gruntu	31
50.1	95000108	Obudowa złącza kontrolnego do gruntu	31
50.A	95010108	Pokrywa	31
50.B	95020108	Podstawa	31
50.C	95030108	Element dystansujący	31
50.D	95040108	Dno	31
54.1	954001XX	Złącze trójnikowe	24
55.1	955001XX	Złącze krzyżowe 1-otworowe	24
55.2	955002XX	Złącze krzyżowe 1-otworowe	24
56.1	95600109	Złącze kontrolne AL	24
57.1	957001XX	Złącze klinowe	25
58.1	95800101	Uchwyt wysięgnika	83
58.2	95800201	Uchwyt wysięgnika	83
59.1	959001XX	Uchwyt gąsiorowy uniwersalny G5	48
59.1B	959021XX	Uchwyt uniwersalny	46
59.1B/S	959121XX	Uchwyt uniwersalny	46
59.1 MAX	959011XX	Uchwyt gąsiorowy uniwersalny G5 MAX	49
59.1/S	959101XX	Uchwyt gąsiorowy uniwersalny G5	48
59.1/S MAX	959111XX	Uchwyt gąsiorowy uniwersalny G5 MAX	49
59.2	959002XX	Uchwyt gąsiorowy uniwersalny G6 z plastikiem	48
59.2 MAX	959012XX	Uchwyt gąsiorowy uniwersalny G6 MAX z plast.	49
59.3	959003XX	Uchwyt gąsiorowy GERARD Corona/Senator	49
59.3/S	959103XX	Uchwyt gąsiorowy GERARD Corona/Senator	49
60.1	960001XX	Uchwyt masztu	62
60.2	960002XX	Uchwyt masztu	62
60.4	96000401	Uchwyt cybantowy	64
60.5	96000505	Obejma mocująca	69
60.6	96000601	Uchwyt specjalny do masztu	64
60.7/M16	960007XX	Uchwyt masztu do obejmy	63
60.8/M16	960008XX	Uchwyt masztu do obejmy	63
61.8	96100899	Licznik wyładowań cyfrowy	79
62.1	962010XX	Maszt	62
62.2	962020XX	Maszt	62
62.3	962030XX	Maszt	62
62.3WVP	96213005	Maszt z tworzywa do przewodu wysokonapięciowego	74
62.4	962040XX	Maszt	62
62.4WVM	96224005	Maszt metalowy do przewodu wysokonapięciowego	75
62.4WVP	96214005	Maszt z tworzywa do przewodu wysokonapięciowego	74
62.5	962050XX	Maszt	62
62.5WVM	96225005	Maszt metalowy do przewodu wysokonapięciowego	75
62.6	962060XX	Maszt	62
62.6WVM	96226005	Maszt metalowy do przewodu wysokonapięciowego	75
62.7WVM	96227005	Maszt metalowy do przewodu wysokonapięciowego	75
63.1	963001XX	Uchwyt dystansowy przykręcany	36
63.1/P	963041XX	Uchwyt dystansowy przykręcany z plastikiem	36
63.2	963002XX	Uchwyt dystansowy przykręcany	36
64.08	964008XX	Uchwyt do rury spustowej	37
64.08/P	964208XX	Uchwyt do rury spustowej z plastikiem	37
64.08/S	964108XX	Uchwyt do rury spustowej	37
64.1	964090XX	Obejma uziemiająca	31
64.1/U NI	96432105	Obejma uniwersalna nierdzewna	37
64.2	964091XX	Obejma uziemiająca	31
64.2/U NI	96432205	Obejma uniwersalna nierdzewna	37
64.3	964092XX	Obejma uziemiająca	31
64.4	964093XX	Obejma uziemiająca	31
64.10	964010XX	Uchwyt do rury spustowej	37
64.10/P	964210XX	Uchwyt do rury spustowej z plastikiem	37
64.10/S	964110XX	Uchwyt do rury spustowej	37
65.4	965040XX	Maszt odgromowy na trójnogu	59
65.4/M	96564005	Maszt odgromowy z podstawą metalową	61
65.4WVM	96574005	Maszt wysokonapięciowy na trójnogu	75
65.4Zi	96514005	Maszt odgromowy ze zwodem izolowanym	65
65.4.1Zi	96544005	Maszt odgromowy ze zwodem izolowanym	65
65.5	965050XX	Maszt odgromowy na trójnogu	59
65.5/M	96565005	Maszt odgromowy z podstawą metalową	61
65.5WVM	96575005	Maszt wysokonapięciowy na trójnogu	75
65.5Zi	96515005	Maszt odgromowy ze zwodem izolowanym	65
65.5.1Zi	96545005	Maszt odgromowy ze zwodem izolowanym	65
65.6	965060XX	Maszt odgromowy na trójnogu	59
65.6/M	96566005	Maszt odgromowy z podstawą metalową	61
65.6WVM	96576005	Maszt wysokonapięciowy na trójnogu	75
65.6Zi	96516005	Maszt odgromowy ze zwodem izolowanym	65
65.6.1Zi	96546005	Maszt odgromowy ze zwodem izolowanym	65
65.7	965070XX	Maszt odgromowy na trójnogu	59
65.7/M	96567005	Maszt odgromowy z podstawą metalową	61
65.7WVM	96577005	Maszt wysokonapięciowy na trójnogu	75
65.7Zi	96517005	Maszt odgromowy ze zwodem izolowanym	65
65.7.1ZI	96547005	Maszt odgromowy ze zwodem izolowanym	65
65.8 NI	96508005	Maszt na podstawie pięcioramiennej	59
65.9 NI	96509005	Maszt na podstawie pięcioramiennej	59
65.10 NI	96531005	Maszt na podstawie pięcioramiennej	59
65.R	96530001	Zestaw regulacyjny do masztu	60
65.R.1	96540001	Zestaw regulacyjny do masztu	60
66.1	96600102	Adapter słupa oświetleniowego	65
67.1/M8	96700105	Obejma uniwersalna podwójna do rurociągu	70
67.1/M16	96701105	Obejma uniwersalna podwójna do rurociągu	70
67.2/M8	96700205	Obejma uniwersalna podwójna do rurociągu	70
67.2/M16	96701205	Obejma uniwersalna podwójna do rurociągu	70
67.3/M8	96700305	Obejma uniwersalna podwójna do rurociągu	70
67.3/M16	96701305	Obejma uniwersalna podwójna do rurociągu	70
68.1/B	96800108	Skrzynka kontrolna do elewacji	41
68.1/SZ	96801108	Skrzynka kontrolna do elewacji	41
68.2/B	96800208	Skrzynka kontrolna do elewacji	41
68.2/SZ	96801208	Skrzynka kontrolna do elewacji	41
68.3	968003XX	Drzwiczki rewizyjne	41
68.4/B	96801408	Skrzynka kontrolna do elewacji	41
68.4/BR	96804408	Skrzynka kontrolna do elewacji	41
68.4/K	96803408	Skrzynka kontrolna do elewacji	41
68.4/SZ	96802408	Skrzynka kontrolna do elewacji	41
69.1	96900101	Sonda instalacyjna	85
69.2	96900201	Sonda instalacyjna	85
70.10	970010XX	Iglica kominowa	63
70.15	970015XX	Iglica kominowa	63
70.20	970020XX	Iglica kominowa	63
70.30	970030XX	Iglica kominowa	63
71.1	971001XX	Wspornik uziomowy do bednarki	29
71.10	97101009	Iglica gąsiorowa podwójna	64
71.10/1	97111009	Iglica gąsiorowa pojedyncza	63
71.15	97101509	Iglica gąsiorowa podwójna	64
71.20	97102009	Iglica gąsiorowa podwójna	64
72.1	972001XX	Złącze oznacznikowe	25
73.1	97300105	Połączenie uziemiające	29
73.2	97300205	Połączenie uziemiające	29
73.3	97300305	Połączenie uziemiające	29
74.1	974001XX	Uchwyt do bednarki ze śrubą dociskową	30
74.2	974002XX	Uchwyt do bednarki	30

Indeks

według starych numerów katalogowych

Kody produktów posiadających więcej niż jedną wersję materiałową, w indeksie kończą się znakami XX

Stary nr kat.	Nowy nr kat.	Nazwa	Str.
74.2.1	974012XX	Uchwyt do bednarki	30
75.1	97500101	Śruba hakowa	84
75.2	97500201	Śruba hakowa	84
75.3	97500301	Śruba hakowa	84
75.4	97500501	Śruba hakowa	84
75.5	97500601	Śruba hakowa	84
75.6	97500701	Śruba hakowa	84
75.7	97500801	Śruba hakowa	84
75.8	97500901	Śruba hakowa	84
75.9	97501001	Śruba hakowa	84
75.10	97501101	Śruba hakowa	84
75.11	97511101	Śruba hakowa	84
75.12	97511201	Śruba hakowa	84
75.13	97511301	Śruba hakowa	84
75.14	97511401	Śruba hakowa	84
75.15	97511501	Śruba hakowa	84
75.16	97511601	Śruba hakowa	84
75.17	97511701	Śruba hakowa	84
75.18	97511801	Śruba hakowa	84
77.1/M8	97700105	Obejma uniwersalna pojedyncza do rurociągu	69
77.1/M16	97701105	Obejma uniwersalna pojedyncza do rurociągu	69
77.2/M8	97700205	Obejma uniwersalna pojedyncza do rurociągu	69
77.2/M16	97701205	Obejma uniwersalna pojedyncza do rurociągu	69
77.3/M8	97700305	Obejma uniwersalna pojedyncza do rurociągu	69
77.3/M16	97701305	Obejma uniwersalna pojedyncza do rurociągu	69
79.075	97900729	Drążek izolacyjny	66
79.100	97900029	Drążek izolacyjny	66
79.150	97901529	Drążek izolacyjny	66
79.200	97920029	Drążek izolacyjny	66
80.1	98000101	Końcówka drążka	67
80.2	98000201	Końcówka drążka	67
80.3	98000301	Końcówka drążka	67
80.100	98010002	Wspornik izolowany zwodu pionowego	66
81.1	98100101	Łącznik prosty	67
82.1	98200101	Łącznik przegubowy	67
83.4	98300401	Uchwyt drążka okrągły	69
83.6	98300601	Uchwyt drążka okrągły	69
84.1	98400101	Uchwyt drążka płaski	68
84.2	98400201	Uchwyt do drutu	68
84.3	984003XX	Uchwyt drążka płaski duży	68
85.1	98500101	uchwyt do podstaw betonowych	80
86.1	98600101	Uchwyt do prostowania drutu	76
87.1	987001XX	Uchwyt naciągowy boczny	55
87.2	987002XX	Uchwyt naciągowy prosty	56
88.1	988001XX	Uchwyt naciągowy poziomy	56
92.1	99200199	Szyna ekwipotencjalna	32
93.1	99300199	Klej montażowy ELKO-FIX	77
94.10	99401099	Masa klejąca	77
95.1	99500199	Wazelina techniczna	77
96.0	996001XX	Uchwyt do drutu na felc	47
96.0/D AL	99602109	Uchwyt na felc uniwersalny duży	47
96.0/M AL	99603109	Uchwyt na felc uniwersalny mały	48
96.0/P	996101XX	Uchwyt do drutu na felc z plastikiem	47
96.1	996002XX	Uchwyt do drutu na felc	47
98.1	99800101	Dodatkowa podkładka	76
99.1	999001XX	Wkręt farmerski do drewna	76
99.1/B	999101XX	Wkręt farmerski do blachy	76
99.2	999002XX	Wkręt farmerski do drewna	76
100.1	10000199	Prościarka do drutu	78
100.1EL	10000299	Prościarka do drutu z napędem elektrycznym	79
100.2	10001199	Prościarka do bednarki	78
100.2EL	10001299	Prościarka do bednarki z napędem elektrycznym	79
100.3	10002199	Prościarka do drutu i bednarki	79
100.3EL	10002299	Prościarka do drutu i bednarki z napędem elektrycznym	79
101.1 BB	10100101	Połączenie kompensacyjne	56
101.1 DB	10100201	Połączenie kompensacyjne	56
101.1 DD	10100301	Połączenie kompensacyjne	56
101.2/30	10100403	Elastyczne złącze miedziane cynowane	57
101.2/40	10100503	Elastyczne złącze miedziane cynowane	57
102.1	10200199	Cynk spray	80
104.1/2	10400208	Rura instalacyjna odgromowa	38
104.1/3	10400308	Rura instalacyjna odgromowa	38
105.1	10500108	Złączka prosta	38
105.2	10500208	Złączka gięta	38
106.1	10600199	Iskiernik ochronny	80
107.1	107001XX	Wspornik odstępowy na słup wirowy	84
108.1	108001XX	Obejma wysięgnika na słup wirowy	84
109.1/M	10900199	Uszczelnienie do drutu odgromowego	86
109.1/P	10910199	Uszczelnienie do drutu odgromowego	86
109.2/M	10900221	Fartuch uszczelniający	86
109.2/P	10900222	Fartuch uszczelniający	86
110.5	11000599	Klej do membrany PCW	77
111.30	11103099	Taśma antykorozyjna do połączeń ziemnych	32
111.50	11105099	Taśma antykorozyjna do połączeń ziemnych	32
111.100	11110099	Taśma antykorozyjna do połączeń ziemnych	32
112.100	11210099	Taśma DENSO	32
112.200	11220099	Taśma DENSO	32
120.1	12000108	Uchwyt plastikowy z zatrzaskiem	34
120.2	12000208	Dystans do uchwytu plastikowego	34
120.70	12007001	Wkręt	34
120.120	12012001	Wkręt	34
300.1	30000199	Przewód izolowany wysokonapięciowy	71
301.1	30100105	Końcówka przewodu wysokonapięciowego	71
304.1	30400101	Uchwyt do przewodu wysokonapięciowego	72
304.2	30400201	Uchwyt do przewodu wysokonapięciowego	72
305.1	30500101	Uchwyt do przewodu wysokonapięciowego	72
306.1	30600101	Uchwyt do przewodu wysokonapięciowego	72
308.1	30800101	Pręt gwintowany	73
308.2	30800201	Pręt gwintowany	73
308.3	30800301	Pręt gwintowany	73
308.4	30800401	Pręt gwintowany	73
311.1	31100110	Łącznik do przewodu wysokonapięciowego	73
312.1	31208001	Śruba dwugwintowa	73
312.2	31212001	Śruba dwugwintowa	73
312.3	31220001	Śruba dwugwintowa	73
313.1	31300101	Złącze przewodów wysokonapięciowych	74
314.1	31400101	Nożyce do przewodu wysokonapięciowego	74
ALDREY 50mm2	80200809	Linka ALDREY 50mm2	66
B 25X3 CU	82503003	Bednarka 25x3 CU	29
B 25X3 OG	82503002	Bednarka 25x3 OG	29
B 25X4 CU	82504003	Bednarka 25x4 CU	29
B 25X4 MI	82504004	Bednarka 25x4 MI	29
B 25X4 OG	82504002	Bednarka 25x4 OG	29
B 30X3,5 NI	83003505	Bednarka 30x3,5 NI	29
B 30X4 CU	83004003	Bednarka 30x4 CU	29
B 30X4 MI	83004004	Bednarka 30x4 MI	29
B 30X4 OG	83004002	Bednarka 30x4 OG	29
B 40X4 CU	84004003	Bednarka 40x4 CU	29
B 40X4 OG	84004002	Bednarka 40x4 OG	29
B 50X4 OG	85000402	Bednarka 50x4 OG	29
DR 10 AL	80001009	Drut odgromowy 10 AL	33
DR 10 CU	80001003	Drut odgromowy 10 CU	33
DR 10 OC/ PVC	80101001	Drut odgromowy w izolacji PVC	33
DR 10 OG	80001002	Drut odgromowy 10 OG	33
DR 6 CU	80000603	Drut odgromowy 6 CU	33
DR 6 OG	80000602	Drut odgromowy 6 OG	33
DR 8 AL	80000809	Drut odgromowy 8 AL	33
DR 8 CU	80000803	Drut odgromowy 8 CU	33
DR 8 MI	80000804	Drut odgromowy 8 MI	33
DR 8 NI	80000805	Drut odgromowy 8 NI	33
DR 8 OG	80000802	Drut odgromowy 8 OG	33

Notatki

Twoje zamówienie

NUMER KATALOGOWY	PRODUKT	ILOŚĆ

Szablony dachówek

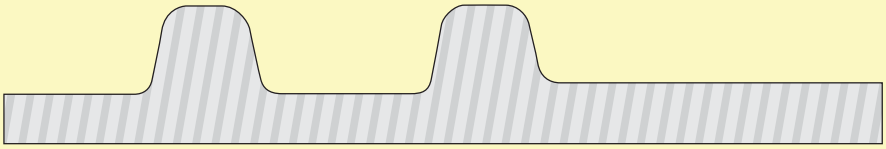

1

Röben (dachówka "średzka")

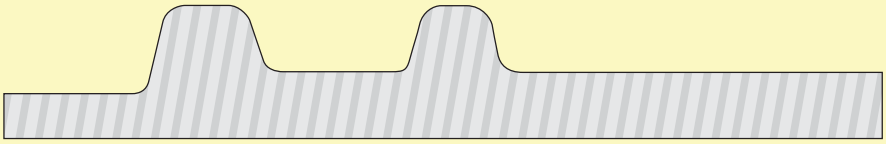

2

Rupp Ceramika (Sirius)

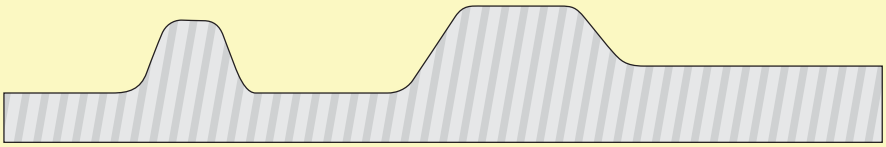

3

Koramic L-15 (dawny Wiekor)

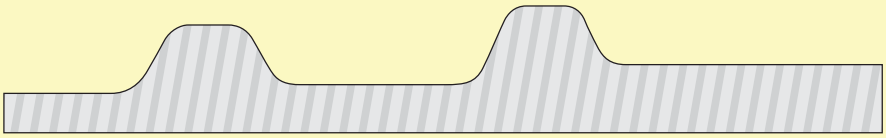

4

Koramic L-25 (dawny Wiekor)

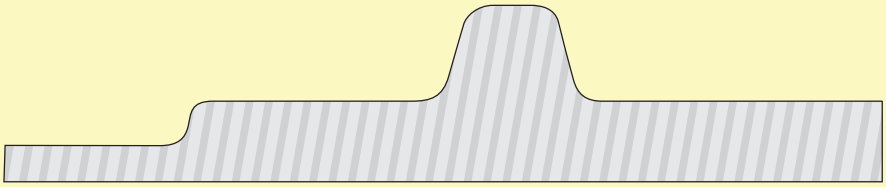

5

Koramic Z18S (dawny Wiekor)

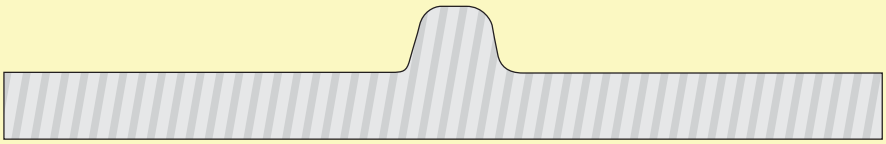

6

Brass / Monza Plus

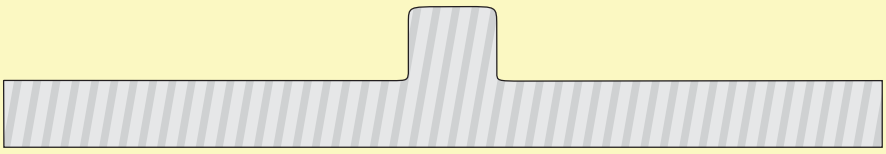

7

Creaton

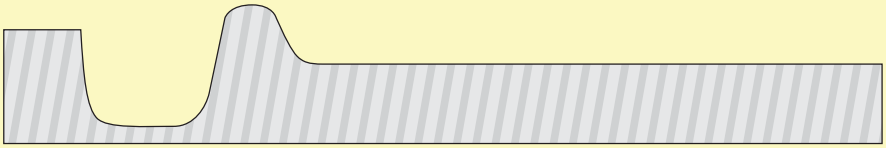

8

Domino

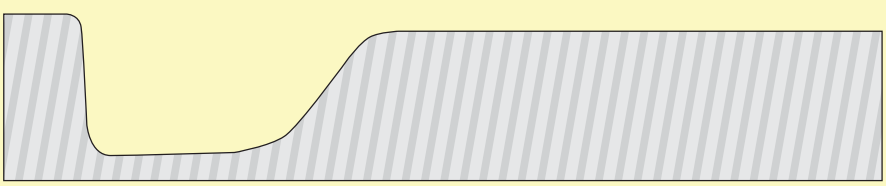

9

Nibra

Numery katalogowe

uchwytów z zamkiem do wybranego modelu dachówki

PRZYKŁAD PRODUKTU	NR KAT.	STARY NR KAT.	TYP	RODZAJ DACHÓWKI
	91005101	10.5	zaciskany	ROBEN
	91008101	10.5.1	zaciskany	ROBEN
	91006101	10.5/S	skręcany	ROBEN
	91009101	10.5.1/S	skręcany	ROBEN
	91105101	11.5	zaciskany	ROBEN
	91108101	11.5.1	zaciskany	ROBEN
	91106101	11.5/S	skręcany	ROBEN
	91109101	11.5.1/S	skręcany	ROBEN

PRZYKŁAD PRODUKTU	NR KAT.	STARY NR KAT.	TYP	RODZAJ DACHÓWKI
	91005301	10.5	zaciskany	KORAMIC L-15
	91008301	10.5.1	zaciskany	KORAMIC L-15
	91006301	10.5/S	skręcany	KORAMIC L-15
	91009301	10.5.1/S	skręcany	KORAMIC L-15
	91105301	11.5	zaciskany	KORAMIC L-15
	91108301	11.5.1	zaciskany	KORAMIC L-15
	91106301	11.5/S	skręcany	KORAMIC L-15
	91109301	11.5.1/S	skręcany	KORAMIC L-15

PRZYKŁAD PRODUKTU	NR KAT.	STARY NR KAT.	TYP	RODZAJ DACHÓWKI
	91005501	10.5	zaciskany	KORAMIC Z18S
	91008501	10.5.1	zaciskany	KORAMIC Z18S
	91006501	10.5/S	skręcany	KORAMIC Z18S
	91009501	10.5.1/S	skręcany	KORAMIC Z18S
	91105501	11.5	zaciskany	KORAMIC Z18S
	91108501	11.5.1	zaciskany	KORAMIC Z18S
	91106501	11.5/S	skręcany	KORAMIC Z18S
	91109501	11.5.1/S	skręcany	KORAMIC Z18S

PRZYKŁAD PRODUKTU	NR KAT.	STARY NR KAT.	TYP	RODZAJ DACHÓWKI
	91005701	10.5	zaciskany	CREATON
	91008701	10.5.1	zaciskany	CREATON
	91006701	10.5/S	skręcany	CREATON
	91009701	10.5.1/S	skręcany	CREATON
	91105701	11.5	zaciskany	CREATON
	91108701	11.5.1	zaciskany	CREATON
	91106701	11.5/S	skręcany	CREATON
	91109701	11.5.1/S	skręcany	CREATON

PRZYKŁAD PRODUKTU	NR KAT.	STARY NR KAT.	TYP	RODZAJ DACHÓWKI
	91005901	10.5	zaciskany	NIBRA
	91008901	10.5.1	zaciskany	NIBRA
	91006901	10.5/S	skręcany	NIBRA
	91009901	10.5.1/S	skręcany	NIBRA
	91105901	11.5	zaciskany	NIBRA
	91108901	11.5.1	zaciskany	NIBRA
	91106901	11.5/S	skręcany	NIBRA
	91109901	11.5.1/S	skręcany	NIBRA

Pamiętaj o wyborze odpowiedniej wersji materiałowej!
(wybierz i zmień dwie ostatnie cyfry numeru katalogowego)

OC 01 | CU 03 | NI 05 | LA 3011 12 | LA 8004 13 | LA 9005 14 | LA 8017 15

PRZYKŁAD PRODUKTU	NR KAT.	STARY NR KAT.	TYP	RODZAJ DACHÓWKI
	91005201	10.5	zaciskany	RUPP / SIRIUS
	91008201	10.5.1	zaciskany	RUPP / SIRIUS
	91006201	10.5/S	skręcany	RUPP / SIRIUS
	91009201	10.5.1/S	skręcany	RUPP / SIRIUS
	91105201	11.5	zaciskany	RUPP / SIRIUS
	91108201	11.5.1	zaciskany	RUPP / SIRIUS
	91106201	11.5/S	skręcany	RUPP / SIRIUS
	91109201	11.5.1/S	skręcany	RUPP / SIRIUS

PRZYKŁAD PRODUKTU	NR KAT.	STARY NR KAT.	TYP	RODZAJ DACHÓWKI
	91005401	10.5	zaciskany	KORAMIC L-25
	91008401	10.5.1	zaciskany	KORAMIC L-25
	91006401	10.5/S	skręcany	KORAMIC L-25
	91009401	10.5.1/S	skręcany	KORAMIC L-25
	91105401	11.5	zaciskany	KORAMIC L-25
	91108401	11.5.1	zaciskany	KORAMIC L-25
	91106401	11.5/S	skręcany	KORAMIC L-25
	91109401	11.5.1/S	skręcany	KORAMIC L-25

PRZYKŁAD PRODUKTU	NR KAT.	STARY NR KAT.	TYP	RODZAJ DACHÓWKI
	91005601	10.5	zaciskany	BRASS
	91008601	10.5.1	zaciskany	BRASS
	91006601	10.5/S	skręcany	BRASS
	91009601	10.5.1/S	skręcany	BRASS
	91105601	11.5	zaciskany	BRASS
	91108601	11.5.1	zaciskany	BRASS
	91106601	11.5/S	skręcany	BRASS
	91109601	11.5.1/S	skręcany	BRASS

PRZYKŁAD PRODUKTU	NR KAT.	STARY NR KAT.	TYP	RODZAJ DACHÓWKI
	91005801	10.5	zaciskany	DOMINO
	91008801	10.5.1	zaciskany	DOMINO
	91006801	10.5/S	skręcany	DOMINO
	91009801	10.5.1/S	skręcany	DOMINO
	91105801	11.5	zaciskany	DOMINO
	91108801	11.5.1	zaciskany	DOMINO
	91106801	11.5/S	skręcany	DOMINO
	91109801	11.5.1/S	skręcany	DOMINO

Szczegółową tabelę możliwości zastosowania naszych uchwytów pod dachówkę znajdziesz na **www.elkobis.com.pl/do-pobrania**



Zobacz także uchwyty uniwersalne taśmowe do dachówek str. 46.

ELKO-BIS
SYSTEMY ODGROMOWE

ELKO-BIS Systemy Odgromowe Sp. z o.o.

Adres siedziby:
ul. Swojczycka 38e
51-501 Wrocław
Polska

www.elkobis.com.pl
elkobis@elkobis.com.pl

Centrala:
+ 48 71 330 69 20
Fax + 48 71 330 69 26

Zamówienia:
+ 48 71 330 69 34(35)
+ 48 71 330 69 23
Fax + 48 71 330 69 37
handlowy@elkobis.com.pl

Porady techniczne
ogólne:
+ 48 601 45 20 99
+ 48 71 330 66 13
projektowe:
+ 48 697 731 856
montażowe:
+ 48 607 636 661
techniczny@elkobis.com.pl

Regionalni managerowie sprzedaży

+48 607 237 667



+48 665 109 376

+48 667 687 627

+48 607 127 617

+48 607 167 817

Mapa podziału regionalnego na rok 2015
(Aktualny podział regionalny dostępny zawsze na www.elkobis.com.pl)

Wyszukiwarka autoryzowanych DYSTRYBUTORÓW dostępna jest na:
www.elkobis.com.pl/znajdz-dystrybutora/