

EIN-AUS-SCHALTER

Typ **T3-3-8342/V/SVB**

Best.-Nr. **076072**

Front IP65

Lieferprogramm

Sortiment			Laststromschalter
Grundfunktion			Hauptschalter Wartungsschalter Reparaturschalter
Typkenner			T3
Bauform			Zwischenbau
			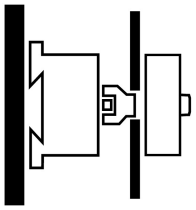
Schutzart			Front IP65
NOT-Halt			als NOT-AUS-/NOT-Halt-Einrichtung
			mit rotem Drehgriff und gelbem Sperrkranz
Normen und Bestimmungen			nach IEC/EN 60204-1, VDE 0113, Teil 1
Abschließbarkeit			abschließbar in 0-Stellung
			ohne Hilfsstrombahnen
Kontakte			-
Schaltzeichen			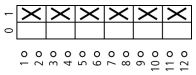
Frontschild-Nr.			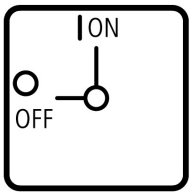 FS 908
Hauptstrombahnen			
Pole		S	6
Hilfsstrombahnen			
		S	0
		Ö	0
max. Bemessungsbetriebsleistung			
AC-23A			
400/415 V 50-60 Hz	P	kW	13
Bemessungsdauerstrom	I_u	A	32

Approbationen

Product Standards	UL 508; CSA-C22.2 No. 14-05; IEC/EN 60947-3; CE marking
UL File No.	E36332
UL CCN	NLRV
CSA File No.	12528
CSA Class No.	3211-05
NA Certification	UL Listed, CSA certified
Specially designed for NA	Yes, in combination with "+NA" (105864)
Suitable for	Branch circuits, suitable as motor disconnect
Degree of Protection	IEC: IP65; UL/CSA Type 3R, 12

Allgemeines

Normen und Bestimmungen			IEC/EN 60947, VDE 0660, IEC/EN 60204, CSA, UL, Lasttrennschalter nach IEC/EN 60947-3 Lastschalter nach IEC/EN 60947-3
Lebensdauer, mechanisch	Schaltspiele	x 10^6	0.5
maximale Schalthäufigkeit	Schaltspiele/h		3000
Klimafestigkeit			Feuchte Wärme, konstant, nach IEC 60068-2-78; feuchte Wärme, zyklisch, nach IEC 60068-2-30
Umgebungstemperatur		°C	
offen		°C	- 25 - 50
gekapselt		°C	- 25 - 40
Einbaulage			beliebig
Schockfestigkeit nach IEC 60068-2-27	Halbsinusstoß 20 ms	g	> 15

Strombahnen

Bemessungsbetriebsspannung	U_e	V AC	690
Bemessungsstoßspannungsfestigkeit	U_{imp}	V AC	6000
Überspannungskategorie/Verschmutzungsgrad			III/3
Bemessungsdauerstrom	I_u	A	
offen	I_u	A	32
gekapselt	I_u	A	32
Belastbarkeit bei Aussetzbetrieb, Klasse 12			
AB 25 % ED		x I_e	2
AB 40 % ED		x I_e	1.6
AB 60 % ED		x I_e	1.3
Kurzschlussfestigkeit			
Schmelzsicherung		A gG/gL	35
Bemessungskurzzeitstromfestigkeit (1-s-Strom)	I_{cw}	A_{eff}	650
Sichere Trennung nach EN 61140			
zwischen den Kontakten		V AC	440
Schaltwinkel		°	90 60 45 30
Baueinheiten (BE)			max. 11
Strombahnen mit Doppelunterbrechung			max. 22
Stromwärmeverlust pro Strombahn bei I_e		W	1.1

Anschlussquerschnitte

ein- oder mehrdrähtig		mm^2	1 x (1 - 6) 2 x (1 - 6)
feindrähtig mit Aderendhülse nach DIN 46228		mm^2	1 x (0.75 - 4) 2 x (0.75 - 4)
Anschlussschraube			M4
Anzugsdrehmoment		Nm	2

Schaltvermögen

Wechselspannung		x U_s	
Bemessungseinschaltvermögen cos φ = 0.35		A	320
Bemessungsausschaltvermögen Motorschalter cos φ = 0.35		A	
230 V		A	260
400 V		A	260
500 V		A	240
690 V		A	170
Bemessungsbetriebsstrom Lastschalter AC-21A 440 V	I_e	A	32
Bemessungsbetriebsleistung Motorschalter AC-23A	P	kW	
230 V	P	kW	7.5
400 V	P	kW	13
500 V	P	kW	15
Bemessungsbetriebsstrom Steuerschalter AC-15			
230 V	I_e	A	10

400 V	I_e	A	6
500 V	I_e	A	4
Gleichspannung		x U_s	
DC-1, Lastschalter L/R = 1 ms			
Bemessungsbetriebsstrom	I_e	A	25
Spannung pro in Reihe geschalteten Kontakt		V	60
DC-21A	I_e	A	
Bemessungsbetriebsstrom 240 V	I_e	A	1
240 V Kontakte		Anzahl	1
DC-23A, Motorschalter L/R = 15 ms			
24 V			
Bemessungsbetriebsstrom	I_e	A	25
Kontakte		Anzahl	1
48 V			
Bemessungsbetriebsstrom	I_e	A	25
Kontakte		Anzahl	2
60 V			
Bemessungsbetriebsstrom	I_e	A	25
Kontakte		Anzahl	3
120 V			
Bemessungsbetriebsstrom	I_e	A	12
Kontakte		Anzahl	3
240 V			
Bemessungsbetriebsstrom	I_e	A	5
Kontakte		Anzahl	5
DC-13, Steuerschalter L/R = 50 ms			
Bemessungsbetriebsstrom	I_e	A	20
Spannung pro in Reihe geschaltetem Kontakt		V	32
Fehlschaltungssicherheit bei 24 V DC, 10 mA	Fehlerhäufigkeit	H_F	$< 10^{-5}$, < 1 Ausfall auf 100000 Schaltungen

Hilfsschalter

Normen und Bestimmungen			nach IEC/EN 60204-1, VDE 0113, Teil 1

Hinweise

Hinweise Für Schockfestigkeit gilt: T3…/I… >12g
Für T0(3)…/SVB gilt: Trennereigenschaften nach IEC/EN 60947 für Bemessungsbetriebsspannung U_e bis 500 V AC
Für Bemessungsdauerstrom I_u der Strombahnen gilt: bei T5-4-8344/I5 max. 95 A
Für Anschlussquerschnitte ein-, mehr- und feindrähtig gilt:
T0(3), (6), (8)…: Bei Verwendung von 2 Leitern max. 2 Querschnittstufen Unterschied zulässig
T5(B)-…: Bei Verwendung von 2 Leitern max. eine Querschnittstufe Unterschied zulässig
Für den Typ T8-3-8342/…gilt: Schaltwinkel = 90° und Flachanschluss = 1 Schiene 25 x 5 oder 2 Schienen 20 x 3

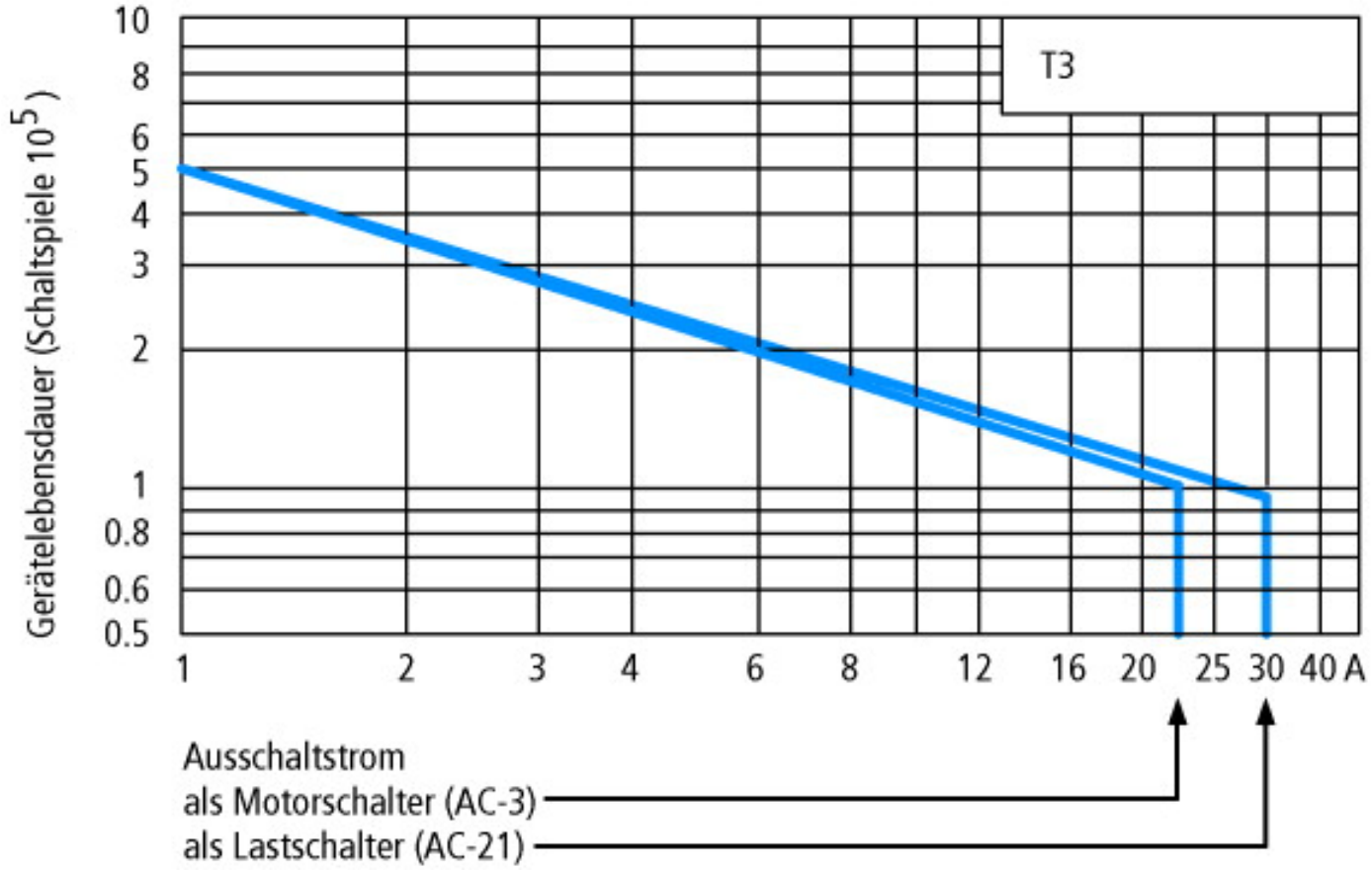

Für Gebrauchskategorie AC-4 (Extremlast: 100 % Tippen, Reversieren oder Gegenstrombremsen)
soll zwecks angemessener Lebensdauer der Stillstandstrom des Motors den Bemessungsstrom des Schalters für AC-21A nicht übersteigen.

Abmessungen

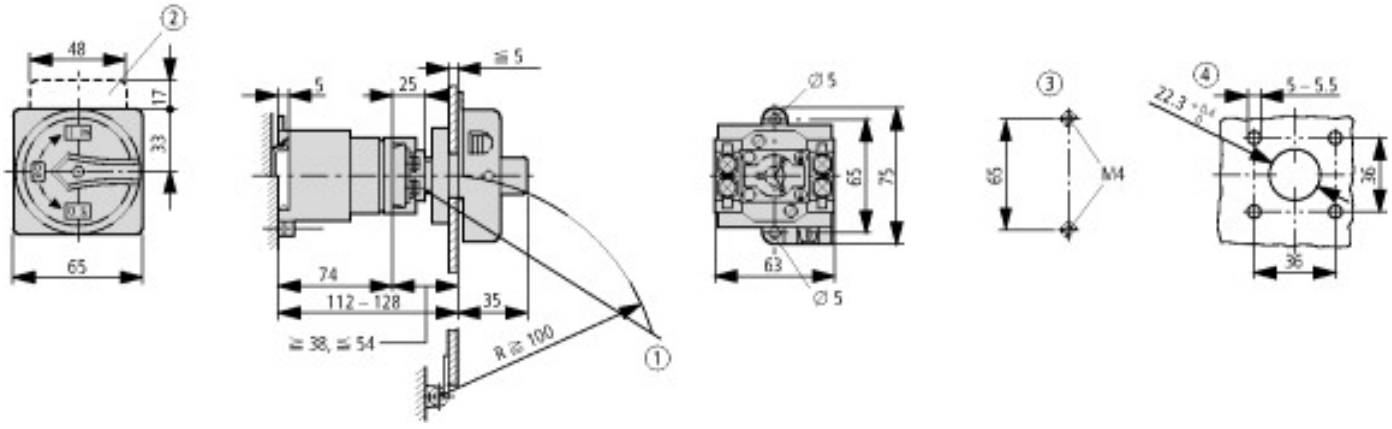

① Verlängerung mit ZVV-T0 + ZAV-T0 möglich, max. 4 x 25 = 100 mm

② Schildträger nicht im Lieferumfang enthalten

③ Bohrmaße Boden

④ Bohrmaße Tür

Tiefe einer Baueinheit: 11.5 mm

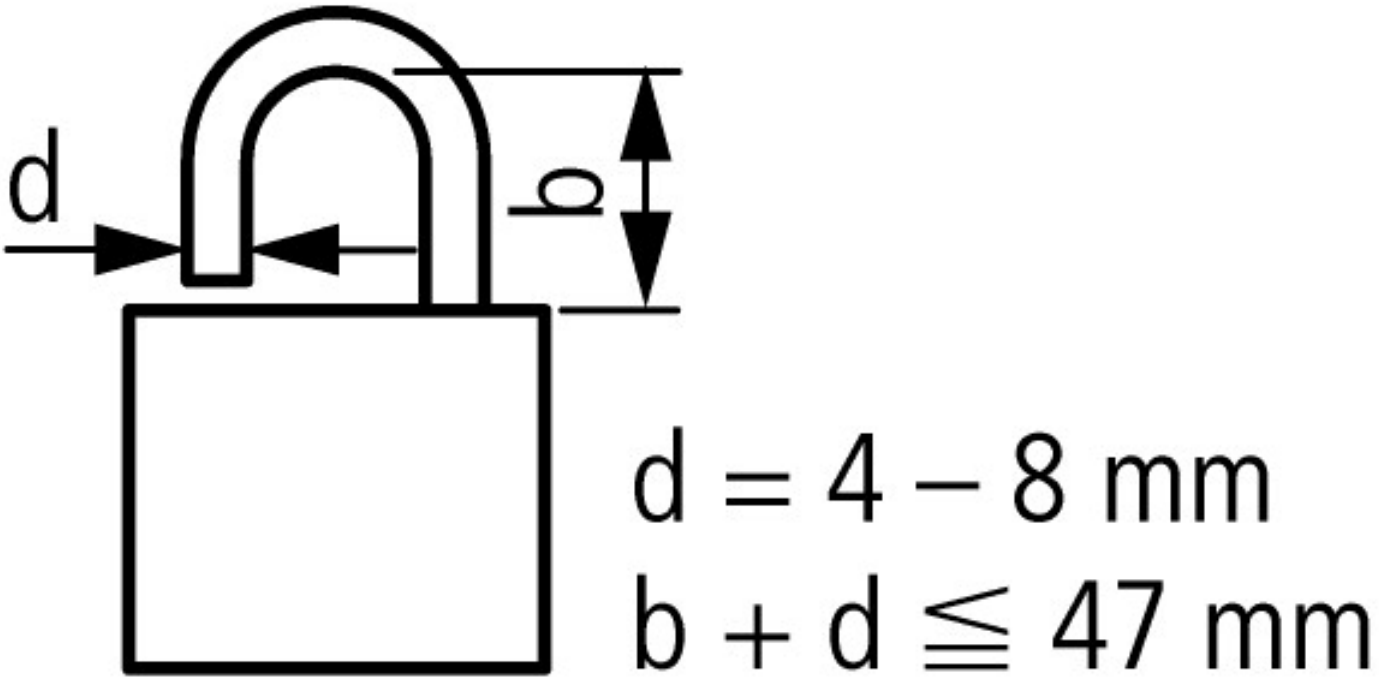

max. 3 Bügelschlösser

© 11/2009 by Eaton Industries GmbH