# *Dane produktu*
## *Charakterystyki*

# TSXDMZ28DT
TSX Micro - 28 WE/WY solid state



## Główne

| | |
|---|---|
| Rodzina produktów | Platforma automatyzacji Modicon TSX Micro |
| Typ produktu | Dyskretne stałe WE/WY podstawa DC |
| Numer wejścia dyskretnego | 16 1 złącze HE-10 |
| Napięcie wejścia dyskretnego | 24 V DC dodatni |
| Prąd wejścia dyskretnego | 7 mA |
| Typ wejścia dyskretnego | Rezystancyjny |
| Numer wyjścia dyskretnego | 12 złączka śrubowa |
| Napięcie wyjścia dyskretnego | 24 V DC |
| Prąd wyjścia dyskretnego | 0.5 mA |
| Logika wyjścia dyskretnego | Dodatni |

## Uzupełnienie

| | |
|---|---|
| Ograniczenia napięcia wejściowego | < 5 V przy stanie 0<br>>= 11 V przy stanie 1 |
| Granice prądów wejściowych | <= 1.5 mA przy stanie 0<br>>= 2.5 mA przy stanie 1 |
| Impedancja wejściowa | 3.4 om |
| Czas odpowiedzi | <= 0,5 ms od stanu 1 do stanu 0 wyjście<br><= 0,5 ms od stanu 0 do stanu 1 wyjście<br>0.1...7.5 ms od stanu 1 do stanu 0 wejście<br>0.1...7.5 ms od stanu 0 do stanu 1 wejście |
| Kompatybilność wejść | 2-przewodowe/3-przewodowe czujniki zbliżeniowe |
| Zużycie prądu | 132 mA |
| Strata mocy w W | 3.5 W przez moduł wyjście<br>0.15 W przez kanał wyjście<br>5 W wejście |
| Granice napięcia wyjściowego | 19...30 V |
| Granice prądu wyjściowego | 0.625 A |
| Prąd upływowy | <= 0.5 mA przy stanie 0 |
| [Ures] napięcie różnicowe | <= 0.3 V |
| Impedancja omowa obciążenia | 48 om |
| Częstość łączeń | < 0,6/LI² Hz |
| Zabezpieczenie nadnapięciowe na wyjściu | Przez diodę zenera |
| Zabezpieczenie zwarciowe wyjścia | Przez ogranicznik prądu i elektorniczny wyłącznik |
| Zabezpieczenie przed odwrotną polaryzacją | Dioda zwrotna |
| Łącznie równoległe wyjść | Tak: maksymalnie 2 |
| Napięcie izolacji | 1500 V 1 s |
| Masa produktu | 0,425 kg |

## Środowisko

| | |
|---|---|
| normy | IEC 1131-2 Typ 1 |

## Oferta zrównoważonego rozwoju

| | |
|---|---|
| Status Green Premium | Produkt nieoznaczony jako Green Premium |
| RoHS (data: YYWW) | Nie będą zgodne |
| Profil ekologiczny produktu | Dostępne |

## Contractual warranty

| | |
|---|---|
| Okres | 18 miesięcy |

Informacje zawarte w tej dokumentacji zawiera ogólne opisy lub charakterystyki technicznej wykonania produktów zawartych w niniejszym dokumencie. Dokumentacja ta nie jest przeznaczona jako substytut i nie może być stosowana do określenia przydatności lub niezawodności tych produktów dla konkretnych aplikacji użytkownika. Obowiązkiem każdego takiego użytkownika lub integratora jest wykonanie odpowiedniej i pełnej analizy ryzyka, oceny i testowania produktów w odniesieniu do określonej aplikacji lub odpowiedniego stosowania korzystania z niej. Ani Schneider Electric Industries SAS, ani żaden z jej oddziałów lub spółek zależnych są ponosi odpowiedzialności za niewłaściwe wykorzystanie informacji w nim zawartych.

## Sensors/Inputs and pre-Actuators/Outputs Connections

### Wiring Diagram

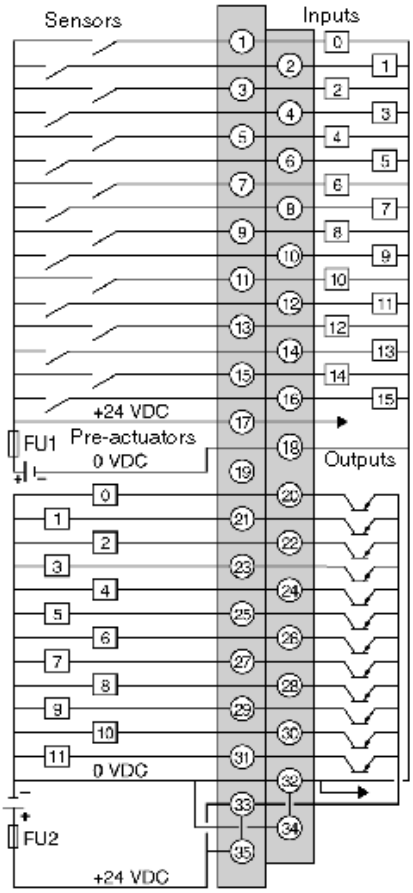


FU1 = 0.5A fuse with rapid fusion.

FU2 = 6.3A fuse with rapid fusion.