Dane produktu
Charakterystyki

OTB1C0DM9LP
moduł WE/WY rozproszonych OTB - magistrala CANopen - 0...1000 m



Główne

Rodzina produktów	Modicon OTB
Typ produktu	Moduł Wej/Wyj rozproszonych
Połączenie typu zintegrowanego	CANopen bus SUB-D 9, tryb transmisji: 2 skrętki ekranowane w 10 kbit/s...1 Mbit/s
Typ magistrali	CANopen S20, profil: DS 401 V2.1, metoda dostępu: CSMA/MA multimaster z pirorytetem zgodnie z DR303-2 CANopen S20, profil: DS 401 V2.1, metoda dostępu: CSMA/MA multimaster z pirorytetem zgodnie z DS301 V4.02
Numer wejścia dyskretnego	12 zgodnie z EN/IEC 61131 typ 1
Logika wejścia dyskretnego	Sink lub Source
Prąd wejścia dyskretnego	5 mA dla I0...I1 5 mA dla I6...I7 7 mA dla I2...I5 7 mA dla I8...I11
Numer wyjścia dyskretnego	2 tranzystor PNPdoQ0...Q1 logika wyjścia: źródło 6 przekaźnikdoQ2...Q7
Prąd wyjścia dyskretnego	2000 mA przekaźnik 300 mA stan stały

Uzupełnienie

Topologia	Urządzenia połączone kaskadowo lub łączami zaczepowymi
Liczba urządzeń slave	0...63
Długość magistrali	0...100 m długość odpływu: 0...10 m, 500 kbit/s 0...1000 m długość odpływu: 0...120 m, 50 kbit/s 0...250 m długość odpływu: 0...10 m, 250 kbit/s 0...2500 m długość odpływu: 0...300 m, 20 kbit/s 0...40 m długość odpływu: 0...6 m, 800 kbit/s 0...500 m długość odpływu: 0...10 m, 125 kbit/s 0...5000 m długość odpływu: 0...600 m, 10 kbit/s 0...20 m, 1 Mbit/s
Liczba urządzeń na segment	0...16, długość segmentu 0...205 m 0...32, długość segmentu 0...185 m 0...64, długość segmentu 0...160 m
Napięcie wejścia dyskretnego	24 V
Typ napięcia wejścia dyskretnego	DC
Typ wejścia dyskretnego	NPN lub PNP
Ograniczenia napięcia wejściowego	20.4...26.4 V
Elektroniczna filtracja czasu	0.035 ms dla I0...I1 przy stanie 1 0.035 ms dla I6...I7 przy stanie 1 0.04 ms dla I2...I5 przy stanie 1 0.04 ms dla I8...I11 przy stanie 1 0.045 ms dla I0...I1 przy stanie 0 0.045 ms dla I6...I7 przy stanie 0 0.15 ms dla I2...I5 przy stanie 0 0.15 ms dla I8...I11 przy stanie 0
Konfigurowalny czas filtracji	0 ms 12 ms 3 ms
Impedancja wejściowa	3.4 kom dla I2...I5 3.4 kom dla I8...I11 5.7 kom dla I0...I1 5.7 kom dla I6...I7
Napięcie wyjścia dyskretnego	24 V DC stan stały 240 V AC przekaźnik 30 V DC przekaźnik
Granice napięcia wyjściowego	20.4...28.8 V stan stały

Informacje zawarte w tej dokumentacji zawiera ogólne opisy lub charakterystyki technicznej wykonania produktów zawartych w niniejszym dokumencie. Dokumentacja ta nie jest przeznaczona jako substytut i nie może być stosowana do określenia przydatności lub niezawodności tych produktów dla konkretnych aplikacji użytkownika. Obowiązkiem każdego takiego użytkownika lub integratora jest wykonanie odpowiedniej i pełnej analizy ryzyka, oceny i testowania produktów w odniesieniu do określonej aplikacji lub odpowiedniego stosowania korzystania z niej Ani Schneider Electric Industries SAS, ani żaden z jej oddziałów lub spółek zależnych są ponosi odpowiedzialności za niewłaściwe wykorzystanie informacji w nim zawartych.

Granice prądu wyjściowego	360 mA stan stały
Prąd na wyjście wspólne	8 A przekaźnik <= 0.72 A stan stały
Zużycie prądu	30 mA przy 5 V DC (przy stanie 1) wyjście przekaźnika 40 mA przy 24 V DC (przy stanie 1) wyjście przekaźnika 5 mA przy 5 V DC (przy stanie 0) wyjście przekaźnika
Zabezpieczenie nadnapięciowe na wyjściu	38...40 V
Obciążenie rezystancyjne	8 W dla stan stały
Czas odpowiedzi	300 µs przy stanie 0doprzekaźnik 300 µs przy stanie 1doprzekaźnik 5 µs przy stanie 0dostan stały 5 µs przy stanie 1dostan stały
Obciążenie przełączalne	>= 0.1 mA
Czas odbicia styku	<= 1 ms dla przekaźnik
Prąd upływowy	<= 0.1 mA przy stanie 0 dla stan stały
Napięcie odcięcia	<= 1 V przy stanie 1
Izolacja pomiędzy kanałami i logiką wewnętrzną	1500 Vrms przez 1 minutędowyjście przekaźnika 500 Vrms przez 1 minutędoobwód wejściowy 500 Vrms przez 1 minutędowyjście tranzystorowe
Izolacja pomiędzy kanałami	Nie/brak/bez/żaden
Rezystancja styku	<= 30 mOm
Trwałość elektryczna	500000 cykl AC-1 z 500 VA obciążenie dla wyjście przekaźnika 500000 cykl AC-14 z 250 VA obciążenie dla wyjście przekaźnika 500000 cykl AC-15 z 200 VA obciążenie dla wyjście przekaźnika 500000 cykl DC-1 z 60 W obciążenie dla wyjście przekaźnika 500000 cykl DC-13 z 30 W obciążenie dla wyjście przekaźnika
Rodzaj obwodu zasilającego	DC
[Us] znamionowe napięcie zasilania	24 V
Graniczne napięcie zasilające	20.4...26.2 V
Prąd wejściowy	<= 700 mA przy 26.2 V dla obwód zasilający
Prąd rozruchowy	<= 1 A dla wyjście tranzystorowe <= 50 A dla obwód zasilający
Pobór mocy	19 W
Liczba modułów rozszerzeniowych we/wy	0...7
Możliwość rozszerzenia Wej/Wyj	132[Spacja]z[Spacja]zacisk śrubowy cyfrowe we/wy moduł(y) 188[Spacja]z[Spacja]zacisk sprężynowy dyskretne we/wy moduł(y) 244[Spacja]z[Spacja]złącze HE10 dyskretnych wej/wyj moduł(y) 7 x 8WE lub 7 x 2WE lub 7 x (4WE/2WY)[Spacja]z[Spacja]zacisk śrubowy analogowe we/wy moduł(y)
Rezystancja izolacji	>= 10 mOm pomiędzy zasilaczem a ziemią >= 10 mOm pomiędzy WE/WY a zaciskami uziemiającymi
Połączenie Wej/Wyj	Zdejmowalny blok zacisków śrubowych
Liczba punktów wspólnych	1dowejście 1dowyjście tranzystorowe 1dowyjście przekaźnika[Spacja][Spacja](1 NO) 1dowyjście przekaźnika[Spacja][Spacja](2 NO) 1dowyjście przekaźnika[Spacja][Spacja](3 NO)
Numer wejścia liczącego	2
Pojemność licząca	32 bitów
Częstotliwość liczenia	20000 Hz 5000 Hz
Liczba generatora impulsów	2
Częstotliwość generatora impulsów	7 kHz
Funkcja generatora impulsów	Wyjście generatora impulsów RPLS Modulacja szerokości impulsu RPWM
Oznaczenie	CE
Mocowanie	Przez zapinki on 35 mm szyna symetryczna DIN Przez wkręty on panel z zestawem mocującym Przez wkręty on płyta pełna z zestawem mocującym
Status LED	1 LED na kanał, zielonydoWej/Wyj 1 LED, zielonydoPWR 1 LED, zielonydoRUN 1 LED, REDdoERR
Masa produktu	0.195 kg

Środowisko

stopień ochrony IP	IP20
odporność na krótkie zaniki zasilania	10 ms dla obwód zasilający
siła dielektryka	500 V pomiędzy WE/WY a zaciskami uziemiającymi 500 V pomiędzy zasilaczem a ziemią
normy	CSA EN 61131-2 IEC 61131-2 UL 508 CSA C22.2 Nr 213 klasa I podział 2 grupa A CSA C22.2 Nr 213 klasa I podział 2 grupa B CSA C22.2 Nr 213 klasa I podział 2 grupa C CSA C22.2 Nr 213 klasa I podział 2 grupa D
certyfikaty	CULus
temepratura otoczenia dla pracy	0...55 °C
temepratura otoczenia dla przechowywania	-25...70 °C
wilgotność względna	30...95 % bez kondensacji
stopień zanieczyszczenia	2 zgodnie z EN 60664 2 zgodnie z IEC 60664
wysokość pracy	0...2000 m
wysokość przechowywania	0...3000 m
odporność na wibracje	0,075 mm (f = 10...57 Hz) on 35 mm szyna symetryczna DIN 1 gn (f = 57...150 Hz) on 35 mm szyna symetryczna DIN
odporność na wstrząsy	15 gn dla 11 ms zgodnie z EN 61131 15 gn dla 11 ms zgodnie z IEC 61131
odporność na wyładowania elektrostatyczne	4 kV w styku zgodnie z IEC 61000-4-2 8 kV w powietrzu zgodnie z EN 61000-4-2 8 kV w powietrzu zgodnie z IEC 61000-4-2 4 kV w styku zgodnie z EN 61000-4-2
odpornośc na promieniowanie	10 V/m, 80000000...2000000000 Hz zgodnie z EN 61000-4-3 10 V/m, 80000000...2000000000 Hz zgodnie z IEC 61000-4-3
odporność na szybkozmienne stany przejściowe	1 kV dla 24 V stan stały WE/WY zgodnie z IEC 61000-4-4 2 kV dla 24 V zasialanie zgodnie z IEC 61000-4-4

Contractual warranty

Okres	18 miesięcy

Network Interface Module

Dimensions

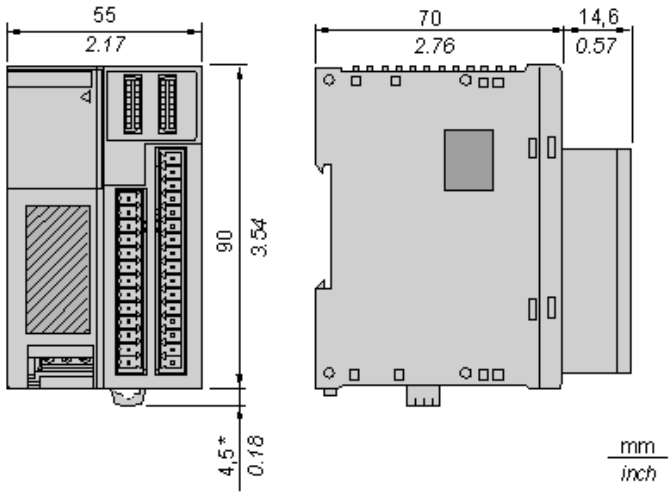

NOTE: * 8.5 mm (*0.33 in*) when the clamp is pulled out.

Mounting an Island on a Panel or in a Cabinet

Spacing Requirements

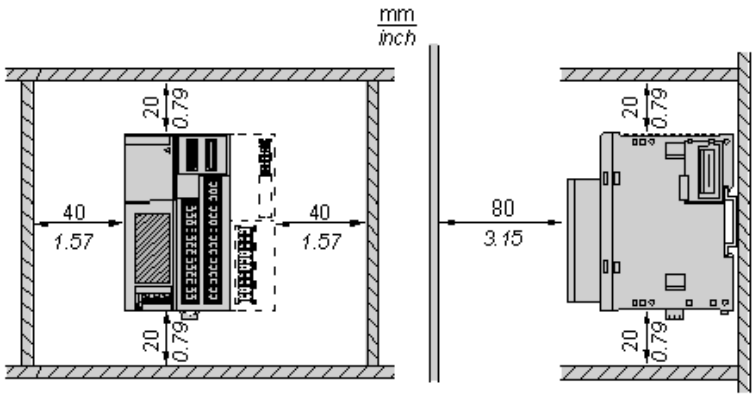

Panel Mounting

Position of the Mounting Holes for the Network Interface Module

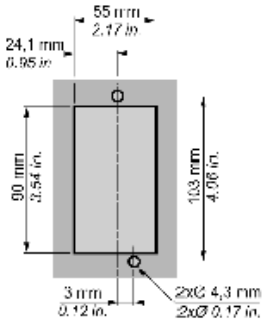

24 Vdc Power Supply

Wiring Diagram

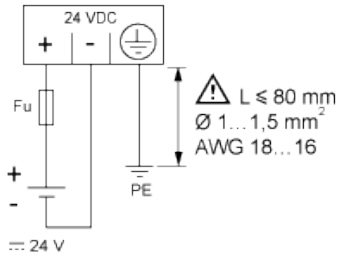

Fu 2 A fast-blow fuse ABE7FU200

Network Interface Module

Wiring Diagram

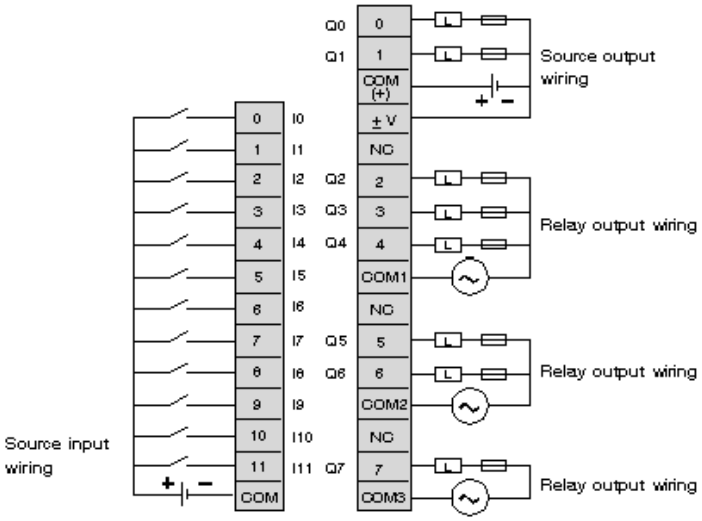

- Output points 0 and 1 are source transistor outputs, all other output points are relay.
- The COM terminals are **not** connected together internally.
- Connect an appropriate fuse for the load.