Informacje techniczne str. 585

wa_vt00108



Rozdzielnice do zabudowy szeregowej XVTL, stopień ochrony IP55

Szer. (mm) / Głęb. (mm)	Typ	Nr artykułu	Ilość szt. w opak.
Rozdzielnice XVTL-MP/B (IP55) rama, ściana tylna, drzwi, pokrywa górna – w komplecie			
Wysokość 1400 mm			
600/300	XVTL-MP/BF-6/3/14	114495	1
Wysokość 1600 mm			
425/300	XVTL-MP/BF-4/3/16	114496	1
600/300	XVTL-MP/BF-6/3/16	114497	1
600/400	XVTL-MP/BF-6/4/16	114498	1
600/600	XVTL-MP/BF-6/6/16	114499	1
800/300	XVTL-MP/BF-8/3/16	114500	1
800/400	XVTL-MP/BF-8/4/16	114501	1
800/600	XVTL-MP/BF-8/6/16	114502	1
1000/300	XVTL-MP/BF-10/3/16	114503	1
1000/400	XVTL-MP/BF-10/4/16	114504	1
1000/600	XVTL-MP/BF-10/6/16	114505	1
1200/300	XVTL-MP/BF-12/3/16	114506	1
1200/400	XVTL-MP/BF-12/4/16	114507	1
1200/600	XVTL-MP/BF-12/6/16	114508	1
Wysokość 1800 mm			
600/300	XVTL-MP/BF-6/3/18	114509	1
600/400	XVTL-MP/BF-6/4/18	114510	1
600/500	XVTL-MP/BF-6/5/18	114511	1
600/600	XVTL-MP/BF-6/6/18	114512	1
800/300	XVTL-MP/BF-8/3/18	114513	1
800/400	XVTL-MP/BF-8/4/18	114514	1
800/500	XVTL-MP/BF-8/5/18	114515	1
800/600	XVTL-MP/BF-8/6/18	114516	1
1000/300	XVTL-MP/BF-10/3/18	114517	1
1000/400	XVTL-MP/BF-10/4/18	114518	1
1000/500	XVTL-MP/BF-10/5/18	114519	1
1000/600	XVTL-MP/BF-10/6/18	114520	1
1200/300	XVTL-MP/BF-12/3/18	114521	1
1200/400	XVTL-MP/BF-12/4/18	114522	1
1200/500	XVTL-MP/BF-12/5/18	114523	1
1200/600	XVTL-MP/BF-12/6/18	114524	1
Wysokość 2000 mm			
425/300	XVTL-MP/BF-4/3/20	114525	1
425/400	XVTL-MP/BF-4/4/20	114526	1
425/500	XVTL-MP/BF-4/5/20	114527	1
425/600	XVTL-MP/BF-4/6/20	114528	1
425/800	XVTL-MP/BF-4/8/20	114529	1
600/300	XVTL-MP/BF-6/3/20	114530	1
600/400	XVTL-MP/BF-6/4/20	114531	1
600/500	XVTL-MP/BF-6/5/20	114532	1
600/600	XVTL-MP/BF-6/6/20	114533	1
600/800	XVTL-MP/BF-6/8/20	114534	1
800/300	XVTL-MP/BF-8/3/20	114535	1
800/400	XVTL-MP/BF-8/4/20	114536	1
800/500	XVTL-MP/BF-8/5/20	114537	1
800/600	XVTL-MP/BF-8/6/20	114538	1
800/800	XVTL-MP/BF-8/8/20	114539	1
1000/300	XVTL-MP/BF-10/3/20	114540	1
1000/400	XVTL-MP/BF-10/4/20	114541	1
1000/500	XVTL-MP/BF-10/5/20	114542	1
1000/600	XVTL-MP/BF-10/6/20	114543	1
1000/800	XVTL-MP/BF-10/8/20	114544	1
1200/300	XVTL-MP/BF-12/3/20	114545	1
1200/400	XVTL-MP/BF-12/4/20	114546	1
1200/500	XVTL-MP/BF-12/5/20	114547	1
1200/600	XVTL-MP/BF-12/6/20	114548	1
1200/800	XVTL-MP/BF-12/8/20	114549	1

WA_VT09102



Ściany boczne XVTL-MP/S (IP55) – łącznie ze śrubami

Dla głęb. (mm)	Dla wys. (mm)	Typ	Nr artykułu	Ilość szt. w opak.
300	1400	XVTL-MP/S-3/14	114697	1
300	1600	XVTL-MP/S-3/16	114698	1
300	1800	XVTL-MP/S-3/18	114699	1
300	2000	XVTL-MP/S-3/20	114700	1
400	1600	XVTL-MP/S-4/16	114702	1
400	1800	XVTL-MP/S-4/18	114703	1
400	2000	XVTL-MP/S-4/20	114704	1
500	1800	XVTL-MP/S-5/18	114707	1
500	2000	XVTL-MP/S-5/20	114708	1
600	1600	XVTL-MP/S-6/16	114710	1
600	1800	XVTL-MP/S-6/18	114711	1
600	2000	XVTL-MP/S-6/20	114712	1
800	2000	XVTL-MP/S-8/20	114716	1

WA_VT09102



Ściany boczne XVTL-MP/S (IP55) 1 para – łącznie ze śrubami

Dla głęb. (mm)	Dla wys. (mm)	Typ	Nr artykułu	Ilość szt. w opak.
300	1400	XVTL-MP/S-3/14-PAIR	114717	1
300	1600	XVTL-MP/S-3/16-PAIR	114718	1
300	1800	XVTL-MP/S-3/18-PAIR	114719	1
300	2000	XVTL-MP/S-3/20-PAIR	114720	1
400	1600	XVTL-MP/S-4/16-PAIR	114722	1
400	1800	XVTL-MP/S-4/18-PAIR	114723	1
400	2000	XVTL-MP/S-4/20-PAIR	116523	1
500	1800	XVTL-MP/S-5/18-PAIR	114726	1
500	2000	XVTL-MP/S-5/20-PAIR	114727	1
600	1600	XVTL-MP/S-6/16-PAIR	114729	1
600	1800	XVTL-MP/S-6/18-PAIR	114730	1
600	2000	XVTL-MP/S-6/20-PAIR	116524	1
800	2000	XVTL-MP/S-8/20-PAIR	116525	1

wa_vt09102



Ściany boczne XVTL-MP/R (IP55) – łącznie ze śrubami

Dla głęb. (mm)	Dla wys. (mm)	Typ	Nr artykułu	Ilość szt. w opak.
425	1600	XVTL-MP/R-4/16	114751	1
425	2000	XVTL-MP/R-4/20	116529	1
600	1400	XVTL-MP/R-6/14	114752	1
600	1600	XVTL-MP/R-6/16	114753	1
600	1800	XVTL-MP/R-6/18	114754	1
600	2000	XVTL-MP/R-6/20	116530	1
800	1600	XVTL-MP/R-8/16	114755	1
800	1800	XVTL-MP/R-8/18	114756	1
800	2000	XVTL-MP/R-8/20	116531	1
1000	1600	XVTL-MP/R-10/16	114757	1
1000	1800	XVTL-MP/R-10/18	114758	1
1000	2000	XVTL-MP/R-10/20	116532	1
1200	1600	XVTL-MP/R-12/16	114759	1
1200	1800	XVTL-MP/R-12/18	114760	1
1200	2000	XVTL-MP/R-12/20	116533	1

Rozdzielnice XVTL

Informacje techniczne str. 585

wa_vt11703



Rama XVTL

Szer. (mm) / Głęb. (mm)	Typ	Nr artykułu	Ilość szt. w opak.
Wysokość 1400 mm			
600/300	XVTL-6/3/14	116063	1
Wysokość 1600 mm			
425/300	XVTL-4/3/16	116064	1
600/300	XVTL-6/3/16	116065	1
600/400	XVTL-6/4/16	116066	1
600/600	XVTL-6/6/16	116067	1
800/300	XVTL-8/3/16	116068	1
800/400	XVTL-8/4/16	116069	1
800/600	XVTL-8/6/16	116080	1
1000/300	XVTL-10/3/16	116081	1
1000/400	XVTL-10/4/16	116082	1
1000/600	XVTL-10/6/16	116083	1
1200/300	XVTL-12/3/16	116084	1
1200/400	XVTL-12/4/16	116085	1
1200/600	XVTL-12/6/16	116086	1
Wysokość 1800 mm			
600/300	XVTL-6/3/18	116087	1
600/400	XVTL-6/4/18	116088	1
600/500	XVTL-6/5/18	116089	1
600/600	XVTL-6/6/18	116090	1
800/300	XVTL-8/3/18	116091	1
800/400	XVTL-8/4/18	116092	1
800/500	XVTL-8/5/18	116093	1
800/600	XVTL-8/6/18	116094	1
1000/300	XVTL-10/3/18	116095	1
1000/400	XVTL-10/4/18	116096	1
1000/500	XVTL-10/5/18	116097	1
1000/600	XVTL-10/6/18	116098	1
1200/300	XVTL-12/3/18	116099	1
1200/400	XVTL-12/4/18	116100	1
1200/500	XVTL-12/5/18	116101	1
1200/600	XVTL-12/6/18	116102	1
Wysokość 2000 mm			
425/300	XVTL-4/3/20	116103	1
425/400	XVTL-4/4/20	116104	1
425/500	XVTL-4/5/20	116105	1
425/600	XVTL-4/6/20	116106	1
425/800	XVTL-4/8/20	116107	1
600/300	XVTL-6/3/20	116108	1
600/400	XVTL-6/4/20	116109	1
600/500	XVTL-6/5/20	116110	1
600/600	XVTL-6/6/20	116111	1
600/800	XVTL-6/8/20	116112	1
800/300	XVTL-8/3/20	116113	1
800/400	XVTL-8/4/20	116217	1
800/500	XVTL-8/5/20	116115	1
800/600	XVTL-8/6/20	116116	1
800/800	XVTL-8/8/20	116117	1
1000/300	XVTL-10/3/20	116118	1
1000/400	XVTL-10/4/20	116119	1
1000/500	XVTL-10/5/20	116120	1
1000/600	XVTL-10/6/20	116121	1
1000/800	XVTL-10/8/20	116122	1
1200/300	XVTL-12/3/20	116123	1
1200/400	XVTL-12/4/20	116124	1
1200/500	XVTL-12/5/20	116125	1
1200/600	XVTL-12/6/20	116126	1
1200/800	XVTL-12/8/20	116127	1

Rama narożna XVTL-CF/S, XSC

- Dostarczana z pokrywą dachową (IP55) i ścianami bocznymi
- Wysokość 2000 mm

Dla głęb. (mm) strona A	Dla wys. (mm) strona B	Typ	Nr artykułu	Ilość szt. w opak.
400	400	XVTL-CF/S-4/4-20	114795	1
500	500	XVTL-CF/S-5/5-20	114796	1
600	600	XVTL-CF/S-6/6-20	114797	1
800	800	XVTL-CF/S-8/8-20	114798	1

WA_VT09202



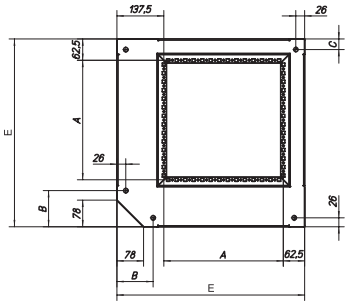

Dla głębokości Strona A	**Dla głębokości** Strona B	A	B	C	E
400	**400**	250	106	31	450
500	**500**	350	106	31	550
600	**600**	450	156	81	650
800	**800**	650	156	81	850

Informacje techniczne str. 585

vt07508



Drzwi XVTL-D (IP55) – komplet zawiera zawiasy i dźwignię z tworzywa

Szerokość (mm)	Typ	Nr artykułu	Ilość szt. w opak.
Wysokość 1400 mm			
600	XVTL-D-6-14	114635	1
Wysokość 1600 mm			
425	XVTL-D-4-16	114636	1
600	XVTL-D-6-16	114637	1
800	XVTL-D-8-16	114638	1
1000 prawe	XVTL-D-10-16-R	114639	1
1000 lewe	XVTL-D-10-16-L	114640	1
1200 prawe	XVTL-D-12-16-R	114641	1
1200 lewe	XVTL-D-12-16-L	114642	1
Wysokość 1800 mm			
600	XVTL-D-6-18	114643	1
800	XVTL-D-8-18	114644	1
1000 prawe	XVTL-D-10-18-R	114645	1
1000 lewe	XVTL-D-10-18-L	114646	1
1200 prawe	XVTL-D-12-18-R	114647	1
1200 lewe	XVTL-D-12-18-L	114648	1
Wysokość 2000 mm			
425	XVTL-D-4-20	114649	1
600	XVTL-D-6-20	114650	1
800	XVTL-D-8-20	114651	1
1000 prawe	XVTL-D-10-20-R	114652	1
1000 lewe	XVTL-D-10-20-L	114653	1
1200 prawe	XVTL-D-12-20-R	114654	1
1200 lewe	XVTL-D-12-20-L	114655	1

vt07608



Drzwi transparentne XVTL-D (IP55) – komplet zawiera zawiasy i dźwignię z tworzywa

Szerokość (mm)	Typ	Nr artykułu	Ilość szt. w opak.
Wysokość 1400 mm			
600	XVTL-DG-6-14	114656	1
Wysokość 1600 mm			
425	XVTL-DG-4-16	114657	1
600	XVTL-DG-6-16	114658	1
800	XVTL-DG-8-16	114659	1
1000 prawe	XVTL-DG-10-16-R	114660	1
1000 lewe	XVTL-DG-10-16-L	114661	1
1200 prawe	XVTL-DG-12-16-R	114662	1
1200 lewe	XVTL-DG-12-16-L	114663	1
Wysokość 1800 mm			
600	XVTL-DG-6-18	114664	1
800	XVTL-DG-8-18	114665	1
1000 prawe	XVTL-DG-10-18-R	114666	1
1000 lewe	XVTL-DG-10-18-L	114667	1
1200 prawe	XVTL-DG-12-18-R	114668	1
1200 lewe	XVTL-DG-12-18-L	114669	1
Wysokość 2000 mm			
425	XVTL-DG-4-20	114670	1
600	XVTL-DG-6-20	114671	1
800	XVTL-DG-8-20	114672	1
1000 prawe	XVTL-DG-10-20-R	114673	1
1000 lewe	XVTL-DG-10-20-L	114674	1
1200 prawe	XVTL-DG-12-20-R	114675	1
1200 lewe	XVTL-DG-12-20-L	114676	1

VT07906



Panel separacyjny XVTL-PV

Dla głęb. (mm)	Dla wys. (mm)	Typ	Nr artykułu	Ilość szt. w opak.
300	1400	XVTL-MP/PV-3/14	114734	1
300	1600	XVTL-MP/PV-3/16	114735	1
300	1800	XVTL-MP/PV-3/18	114736	1
300	2000	XVTL-MP/PV-3/20	114737	1
400	1600	XVTL-MP/PV-4/16	114739	1
400	1800	XVTL-MP/PV-4/18	114740	1
400	2000	XVTL-MP/PV-4/20	116526	1
500	1800	XVTL-MP/PV-5/18	114743	1
500	2000	XVTL-MP/PV-5/20	114744	1
600	1600	XVTL-MP/PV-6/16	114746	1
600	1800	XVTL-MP/PV-6/18	114747	1
600	2000	XVTL-MP/PV-6/20	116527	1
800	2000	XVTL-MP/PV-8/20	116528	1

Informacje techniczne str. 585

WA_VT07202



Pokrywy dachowe XVTL-MP/T (IP55) – łącznie ze śrubami

Szer. (mm) / Głęb. (mm)	Typ	Nr artykułu	Ilość szt. w opak.
425/300	XVTL-MP/T-4/3	114677	1
425/400	XVTL-MP/T-4/4	116493	1
425/500	XVTL-MP/T-4/5	114678	1
425/600	XVTL-MP/T-4/6	116494	1
425/800	XVTL-MP/T-4/8	116495	1
600/300	XVTL-MP/T-6/3	114679	1
600/400	XVTL-MP/T-6/4	116496	1
600/500	XVTL-MP/T-6/5	114680	1
600/600	XVTL-MP/T-6/6	116497	1
600/800	XVTL-MP/T-6/8	116498	1
800/300	XVTL-MP/T-8/3	114681	1
800/400	XVTL-MP/T-8/4	116499	1
800/500	XVTL-MP/T-8/5	114682	1
800/600	XVTL-MP/T-8/6	116500	1
800/800	XVTL-MP/T-8/8	116501	1
1000/300	XVTL-MP/T-10/3	114683	1
1000/400	XVTL-MP/T-10/4	116502	1
1000/500	XVTL-MP/T-10/5	114684	1
1000/600	XVTL-MP/T-10/6	116503	1
1000/800	XVTL-MP/T-10/8	116504	1
1200/300	XVTL-MP/T-12/3	114685	1
1200/400	XVTL-MP/T-12/4	116505	1
1200/500	XVTL-MP/T-12/5	114686	1
1200/600	XVTL-MP/T-12/6	116506	1
1200/800	XVTL-MP/T-12/8	116507	1

WA_VT07102



Pokrywy dachowe XVTL-MP/T/EF (IP55) do montażu flansz wprowadzeniowych F3A – łącznie ze śrubami

Szer. (mm) / Głęb. (mm) / Liczba otworów		Typ	Nr artykułu	Ilość szt. w opak.
425/300	1	XVTL-MP/T/EF-4/3	114687	1
425/400	1	XVTL-MP/T/EF-4/4	116508	1
425/500	2	XVTL-MP/T/EF-4/5	114688	1
425/600	2	XVTL-MP/T/EF-4/6	116509	1
425/800	2	XVTL-MP/T/EF-4/8	116510	1
600/300	2	XVTL-MP/T/EF-6/3	114689	1
600/400	2	XVTL-MP/T/EF-6/4	116511	1
600/500	2	XVTL-MP/T/EF-6/5	114690	1
600/600	4	XVTL-MP/T/EF-6/6	116512	1
600/800	4	XVTL-MP/T/EF-6/8	116513	1
800/300	2	XVTL-MP/T/EF-8/3	114691	1
800/400	2	XVTL-MP/T/EF-8/4	116514	1
800/500	4	XVTL-MP/T/EF-8/5	114692	1
800/600	4	XVTL-MP/T/EF-8/6	116515	1
800/800	4	XVTL-MP/T/EF-8/8	116516	1
1000/300	3	XVTL-MP/T/EF-10/3	114693	1
1000/400	3	XVTL-MP/T/EF-10/4	116517	1
1000/500	6	XVTL-MP/T/EF-10/5	114694	1
1000/600	6	XVTL-MP/T/EF-10/6	116518	1
1000/800	6	XVTL-MP/T/EF-10/8	116519	1
1200/300	4	XVTL-MP/T/EF-12/3	114695	1
1200/400	4	XVTL-MP/T/EF-12/4	116520	1
1200/500	8	XVTL-MP/T/EF-12/5	114696	1
1200/600	8	XVTL-MP/T/EF-12/6	116521	1
1200/800	8	XVTL-MP/T/EF-12/8	116522	1

Osprzęt dodatkowy do rozdzielnic XVTL

Informacje techniczne str. 571

Flansze wprowadzeniowe F3A

VT17407, VT09208, VT17507, VT17307, VT17607, VT17707, VT17807, VT17207

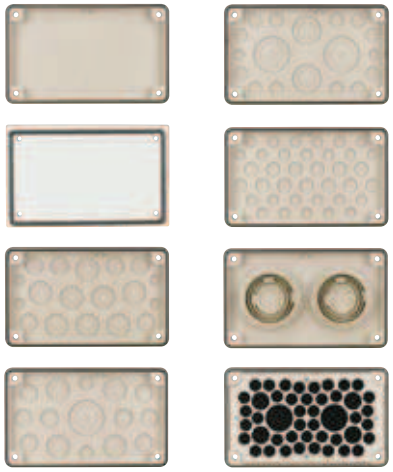

	Typ	Nr artykułu	Ilość szt. w opak.
Bez otworów	F3A-0	074182	1
Bez otworów, metalowa	F3A-XP	113426	1
4xM16, 6xM25/16, 8xM32/20	F3A-4	081301	1
2xM20, 8xM25/16, 4xM32/20, 1xM50/32	F3A-8	091468	1
2xM16, 12xM20, 2xM40/25, 2xM50/32	F3A-12	076555	1
24xM16, 13xM20	F3A-34	078928	1
2 wprow. z tulejkami kablowymi Ø 70mm	F3A-KTD	083674	1
Otwory wprow. zaślepione gąbką 40 kabel Ø 10-13mm 4 kabel Ø 17-21mm 2 kabel Ø 27-30mm	F3A-D	010145	1

Informacje techniczne str. 591

Wyprowadzenia dolne (zaślepki) XSPBA, XVTL-BP/JL

- Typ XSPBA z przesówną flanszą, 60 - 75 mm głęb., dla cienkich przewodów
- Typ XVTL-BP/JL z przesówną flanszą, 90 - 105 mm głęb., dla grubych przewodów

VT22406



VT22306



VT22506

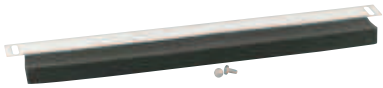

WA_VT06702



Dla głęb. (mm)	Dla szer. (mm)	Kabel	Typ	Nr artykułu	Ilość szt. w opak.
35	425		XSPBAC0401	107687	1
35	600		XSPBAC0601	107688	1
35	800		XSPBAC0801	107689	1
35	1000		XSPBAC01001	107690	1
35	1200		XSPBAC01201	107691	1
110	425		XSPBAC0402	107692	1
110	600		XSPBAC0602	107693	1
110	800		XSPBAC0802	107694	1
110	1000		XSPBAC01002	107695	1
110	1200		XSPBAC01202	107696	1
60-75	425	< Ø 50 mm	XSPBA0401	107679	1
60-75	600	< Ø 50 mm	XSPBA0601	107680	1
60-75	800	< Ø 50 mm	XSPBA0801	107681	1
60-75	1000	< Ø 50 mm	XSPBA01001	107682	1
60-75	1200	< Ø 50 mm	XSPBA01201	107683	1
90-105	425	Ø 50-80 mm	XVTL-BP/JL-4	115237	1
90-105	600	Ø 50-80 mm	XVTL-BP/JL-6	115238	1
90-105	800	Ø 50-80 mm	XVTL-BP/JL-8	115239	1
90-105	1000	Ø 50-80 mm	XVTL-BP/JL-10	115240	1
90-105	1200	Ø 50-80 mm	XVTL-BP/JL-12	115241	1

Zestaw uszczelniający XAC

WA_VT10603

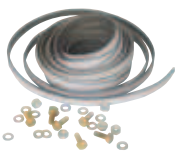

XAC55

WA_VT10603

XAC



Opis	Typ	Nr artykułu	Ilość szt. w opak.
Zestaw uszczelniający do łaczenia szaf (IP55)	XAC55	284793	1
Zestaw uszczelniający do łaczenia szaf (IP40)	XAC	283483	1