	KARTA KATALOGOWA NR 232/P6x60DP	Wydanie Nr	Data
		1	30.09.13

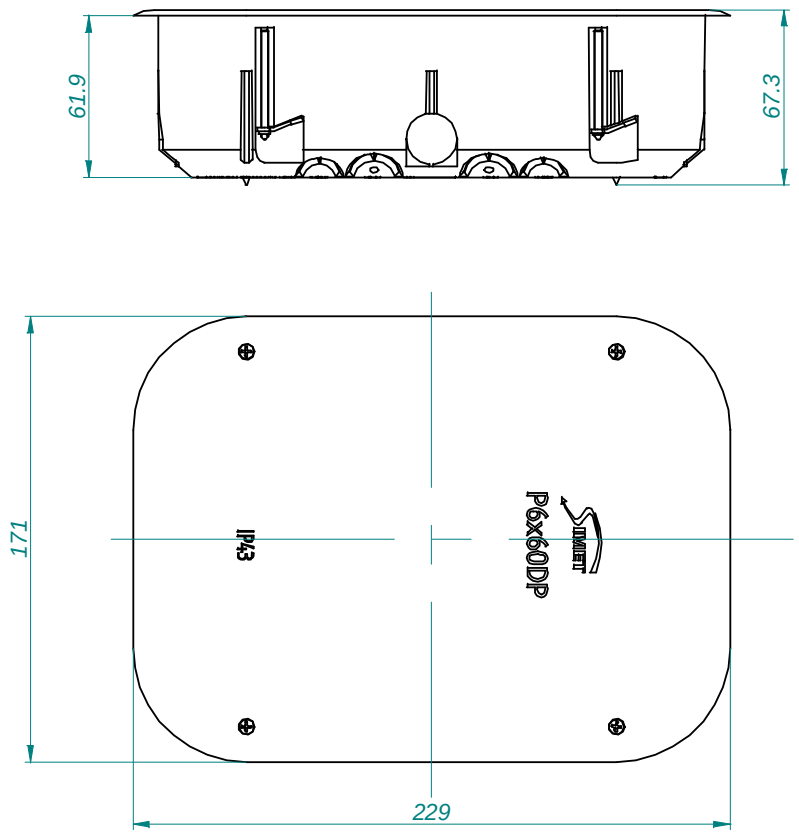

Puszka elektroinstalacyjna P6x60DP do pustych ścian

Nr. katalogowy - 32 178 203 Nr. rys. 90-022-178
Głębokość puszki- 60mm
Napięcie znamionowe - 400V
Materiał - PA 6, kolor niebieski , waga 220g
Max. przekrój przewodu - 2.5mm ^{2}
Otwory montażowe - ø68 mm,
Klasa szczelności - IP43
W komplecie - 1 pokrywa , 4 wkrętów mocujących, 4 zaczepy z wkrętami
Certyfikaty - CE, B

UWAGI:
Wyrób zgodny z PN-E-93208,PN-EN 60670-1

Opracował	A.Oleńkiewicz									
Sprawdził	T.Kołbik									
Zatwierdził	A.Gadecki									
	Nazwisko	Data	Podpis	Nr zm.	Il. zm.	Nr karty zm.	Zamiast	Jest	Podpis	Data