

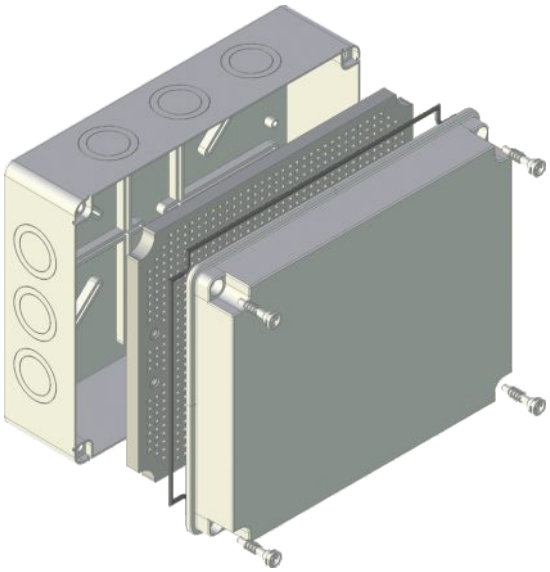

Puszki hermetyczne znajdują szerokie zastosowanie w instalacjach natynkowych tam gdzie wymagany jest wysoki stopień ochrony.
Rodzina puszek hermetycznych składa się z wielu odmian, w skład których wchodzą puszki różniące się zarówno wymiarami jak i sposobem wprowadzania przewodów do wnętrza puszki.
Charakteryzują się one prostą budową składającą się z podstawy i pokrywy puszki. Podstawa występuje w czterech odmianach :
-wersja bez osłabień
-wersja z osłabieniami pod dławiki
- wersja z zamocowanymi elastycznymi dławikami PE,
- wersja z dławikami membranowymi
Kolejnym elementem wchodzącym w skład puszki „PH" jest pokrywa występująca w dwóch lub trzech wysokościach. Podstawa oraz pokrywa połączone są w całość za pomocą śrub wykonanych z tworzywa technicznego odpornego na zerwania co zapewnia pewne i odporne na korozję połączenie. Puszka wyposażona jest w uszczelkę hermetyczną, wylewaną maszynowo według najnowszej technologii, zapewniającą puszce szczelność przed pyłami oraz wysoki stopień ochrony IP65.
Dodatkowo jako element izolacyjny i hermetyzujący zastosowano zaślepki, którymi zabezpiecza się wystające elementy zamocowań od części elektrycznych znajdujących się w puszce. Puszkę można dodatkowo wyposażyć w listwę zaciskową, płytę montażową, lub euro szynę.
Wersje wysokości, koloru (oznaczenie koloru biały – B), dławików, wyposażenia są wyszczególnione i opisane w tabelach przedstawionych poniżej. Każda puszka „PH" przystosowana jest do plombowania.
Wersja PH4 i PH5 może posiadać w opcji płytę montażową z tworzywa (perforowaną). Puszka PH występuje w kolorze szarym RAL7035 lub białym.

Hermetic boxes re applied in all electric surface wirings where high protection degree is required. The Family of hermetic boxes is composed of many variations, the variations are composed of boxes in different sizes and different ways of inputting wires inside the box.
Hermetic boxes characterize with an easy construction composed of casing and cover of box:
-version without weakening rings
-version with weakening rings for glands
-version with glands PE
-version with membrane glands
Next element of the box is casing available in two or three heights. Base and cover are connected by screws made of breaking resistant technical plastic which ensures solid and anticorrosive connection. Hermetic box is equipped with hermetic gasket, poured by machine and by using the latest technology, which ensures dust – proof and high protection degree IP65. Additionally, as the element of encapsulate and insulation there is applied a hole plug which protects parts of electrical elements inside the box. Hermetic box can be also equipped in terminal board, mounting plate or eurobus.
Version of height, color (marking of white – B), glands, equipment, are listed and described in the tables below.
Every hermetic box PH is sealable.
Versions PH4 and PH5 can be equipped with made of plastic mounting plate (perforated)
Box PH is available in gray RAL7035 or white colors.



Dane techniczne / Technical data	
Stopień ochrony / Protection degree	IP 65
Klasa ochronności / Class of protection	II
Unr	230/400V
Uni	500V

● They meet the standards:
● Spełniają normy
PN-EN 60670-1:2007
PN-EN 60670-22:2009