CAE-I
Głowice wnętrzowe do kabli 1-żyłowych

na wszystkie 1-żyłowe kable o izolacji z tworzyw sztucznych do 36 kV

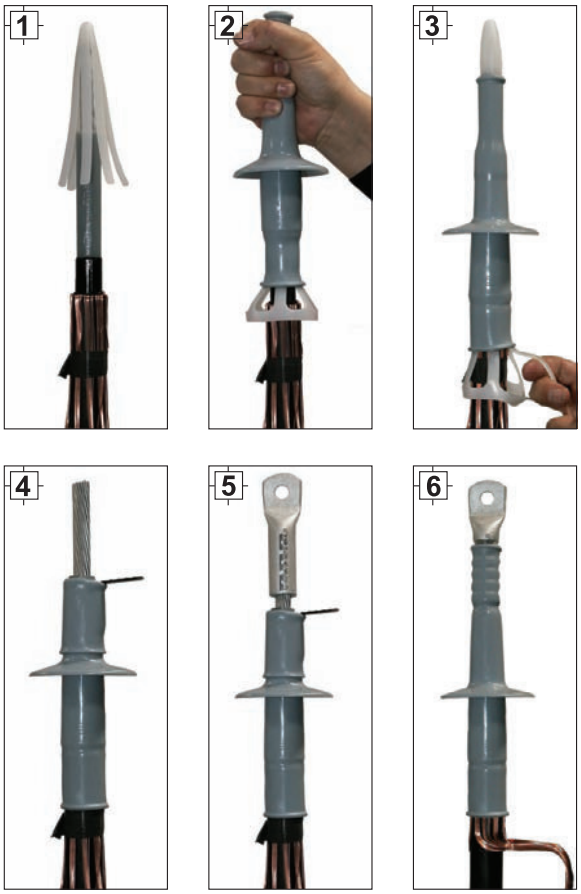

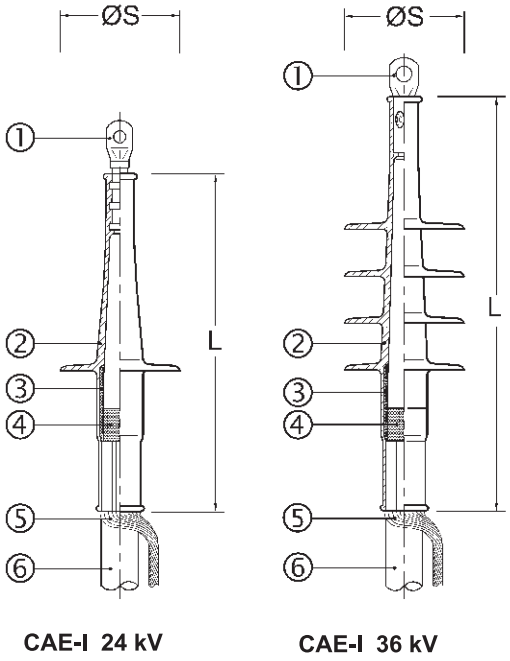

CAE-I 24 kV

CAE-I 36 kV

1. Końcówka kablowa
2. Prefabrykat silikonowy
3. Zintegrowany element sterujący
4. Ekran kabla
5. Żyła powrotna z drutów
6. Osłona kabla

Zastosowanie

Głowice typu CAE-I są zaprojektowane do kabli 1-żyłowych o izolacji z tworzyw sztucznych np. X(R)(U)H(A)KXS, YH(A)KXS z różnymi rodzajami ekranu na izolacji (grafityzowanymi, wytłaczanymi lub zdzieralnymi) i z żyłą powrotną z drutów lub taśm miedzianych.

Specyfikacja

- Jeden zestaw na trzy fazy bez końcówek kablowych.
- Końcówki kablowe należy zamawiać dodatkowo.

Zawartość

- Jednoelementowy prefabrykat silikonowy ze zintegrowanym elementem sterującym.

Właściwości

- Szybka, łatwa i bezpieczna instalacja dzięki zastosowaniu silikonowych prefabrykatów odpornych na promieniowanie UV.
- Niezawodna metoda wysterowania pola elektrycznego na końcach ekranów poprzez kształtkę wykonaną z elastycznego materiału silikonowego.
- Szeroki zakres przekrojów odpowiedni dla wszystkich typów końcówek prasowanych.
- Nieograniczony czas magazynowania.



Typ		L mm	Min. srednica na izolacji kabla po usunieciu zewnetrznej warstwy półprzewodzacej mm	Ilość kloszy na fazę	Średnica kloszy mm Ø S	Przekrój nominalny mm²				Nr kat.
						12kV	17.5kV	24kV	36kV	
U_0/U (U_m) 6/10 (12) kV - 6.35/11 (12) kV										
CAE-I 12kV	25-95	270	12,6	1	83	25-95				**199141**
	95-240	270	17,3	1	87	95-240				**199151**
	150-400	270	19,9	1	90	150-400				**199152**
	240-500	270	23,1	1	93	240-500				**199154**
	300-800	270	27,3	1	97	300-800				**199155**
U_0/U (U_m) 8.7/15 (17.5) kV										
CAE-I 17kV	16-50	270	12,6	1	83		16-50			**199156**
	50-185	270	17,3	1	87		50-185			**199157**
	95-240	270	19,9	1	90		95-240			**199158**
	150-400	270	23,1	1	93		150-400			**199159**
	240-630	270	27,3	1	97		240-630			**199160**
U_0/U (U_m) 12/20 (24) kV - 12.7/22 (24) kV										
CAE-I 24kV	10-35	270	12,6	1	83			10-25		**199161**
	25-120	270	17,3	1	87			25-120		**199162**
	70-240	270	19,9	1	90			70-240		**199163**
	120-400	270	23,1	1	93			120-400		**199164**
	240-630	270	27,3	1	97			240-630		**199165**
U_0/U (U_m) 18/30 (36) kV - 19/33 (36) kV										
CAE-I 36kV	16-95	325	19,9	4	90				16-95	**199166**
	50-240	325	23,1	4	93				50-240	**199167**
	120-400	325	27,3	4	97				120-400	**199168**

L - całkowita długość

Uwaga
Dla kabli U_m=7.2 kV proszę używać głowic U_m=12 kV. (Sprawdź minimalną średnicę na izolacji kabla - Ø1).

Osprzęt uzupełniający
Następujący osprzęt nie stanowi standardowego wyposażenia zestawów:
- Zestaw uziemiający typu EGA na kable z żyłą powrotną z taśm - strona 104

Na życzenie klienta wyżej wymieniony osprzęt zostanie dołączony do zestawów.