Karta produktu
Parametry

HMIGTO4310
Zaawansowany panel dotykowy 640 x 480 pikseli QVGA — 7,5 cala TFT — 96 MB



Parametry podstawowe

Status sprzedaży	W sprzedaży
Rodzina produktów	Magelis GTO
Typ produktu	Zaawansowany panel ekranu dotykowego
Kolor wyświetlany	65536 kolorów
Rozmiar wyświetlacza	7.5 cala
Dostawa/Zasilanie	Źródło zewnętrzne
Typ baterii	Lit akumulator dla wewnętrzna pamięć RAM, autonomia: 100 dni, czas ładowania = 5 d, żywotność akumulatora = 10 rok

Parametry Uzupełniające

Rodzaj zacisku	Wyświetlacz dotykowy
Typ wyświetlacza	Podświetlony kolorowy TFT LCD
Rozdzielczość wyświetlacza	640 x 480 pixels VGA
Strefa dotykowa	1024 x 1024
Panel dotykowy	Warstwa rezystywna, 1000000 cycles
Żywotność podświetlenia	50000 godzin (biały) przy 25 °C
Jasność	16 poziomów - sterowanie za pomocą oprogramowania 16 poziomów - sterowanie za pomocą panelu dotykowego
Czcionka znaku	ASCII Chiński (chiński uproszczony) Japoński (ANK, Kanji) Koreański Tajwański (chiński tradycyjny)
[Us] znamionowe napięcie zasilania	24 V DC
Graniczne napięcie zasilające	19.2...28.8 V
Prąd rozruchowy	<= 30 A
Pobór mocy w [W]	<= 12 W <= 5,5 W (gdy podświetlenie jest wygaszone) <= 5 W (gdy podświetlenie jest wyłączone) <= 8 W (gdy urządzenia zewnętrzne nie są zasilane)
Sygnalizacja lokalna	Dioda LED karty SD (zielony) wyblakły karta nie jest włożona i nie ma do niej dostępu Dioda LED karty SD (zielony) stały karta jest włożona Dioda LED COM2 (żółty) wyblakły brak transmisji danych Dioda LED COM2 (żółty) stały trwa transmisja danych Dioda sygnalizująca stan (CLEAR) wyblakły zasilanie (WYŁ) Dioda sygnalizująca stan (RED) stały zasilanie (ZAŁ) Dioda sygnalizująca stan (pomarańczowy) błyskanie rozruch oprogramowania Dioda sygnalizująca stan (zielony) stały robocze Dioda sygnalizująca stan (zielony) stały offline
Oznaczenie oprogramowania	Vijeo Designer oprogramowanie konfiguracyjne >= wer. 6.1
Opis pamięci	96 MB Pamięć Flash (EPROM)
Kopia zapasowa danych	512 kB wewnętrzna pamięć RAM (SRAM)
Osprzęt orzechowywania danych	Karta SDHC <= 32 GB Karta SD <= 32 GB

Informacje w tej dokumentacji zawierają ogólne opisy i/lub parametry techniczne produktów w niej wymienionych.
Niniejsza dokumentacja nie zastępuje ani nie może być wykorzystywana dla oceny przydatności lub niezawodności produktów w ramach konkretnego zastosowania przez danego użytkownika.
Do obowiązków każdego użytkownika lub instalatora należy odpowiednia i pełna analiza ryzyka, ocena i testowanie produktu z należytą starannością w odniesieniu do każdego konkretnego zastosowania lub użycia.
Firma Schneider Electric Industries SAS ani żaden jej oddział, filia, spółka zależna lub powiązana nie ponoszą odpowiedzialności za niewłaściwe użycie informacji zawartych w niniejszej publikacji.

Protokoły do pobierania	Modbus TCP Schneider Electric Modicon Protokoły dla osób trzecich Siemens Simatic Protokoły dla osób trzecich Rockwell Automation Allen-Bradley Protokoły dla osób trzecich Omron Sysmac Protokoły dla osób trzecich Mitsubishi Melsec FIPWAY Schneider Electric Modicon Modbus Plus Schneider Electric Modicon Uni-TE Schneider Electric Modicon Modbus Schneider Electric Modicon
Połączenie typu zintegrowanego	Ethernet RJ45, interfejs: IEEE 802.3 Ethernet RJ45, interfejs: 10BASE-T/100BASE-TX Port USB 2.0 mini B USB Port USB 2.0 USB typ A Łącze szeregowe COM2 RJ45, interfejs: RS485, szybkość transmisji: 187.5 kbps kompatybilność z interfejs MPI Siemens Łącze szeregowe COM2 RJ45, interfejs: RS485, szybkość transmisji: 2400...115 200 b/s Łącze szeregowe COM1 SUB-D 9, interfejs: RS232C, szybkość transmisji: 2400...115 200 b/s
Montaż produktu	Montaż podtynkowy
Mocowanie	Przez 4 klamry śrubowe
Materiał przedni	PPT
Materiał obudowy	PPT
Rodzaj chłodzenia	Konwekcja naturalna
Szerokość	218 mm
Wysokość	173 mm
Głębokość	60 mm
Masa produktu	1.2 kg

Środowisko pracy

Normy	EN 61131-2 IEC 61000-6-2 UL 508
Certyfikaty	CE C-Tick CULus KCC
Temepratura otoczenia dla pracy	0...55 °C
Temepratura otoczenia dla przechowywania	-20...60 °C
Wilgotność względna	10...90 % bez kondensacji
Wysokość pracy	< 2000 m
Stopień ochrony IP	IP65 panel przedni zgodnie z IEC 60529 IP20 panel tylni zgodnie z IEC 60529
Stopień ochrony NEMA	NEMA 4X panel przedni (do użytku wewnątrzbudynkowego)
Odporność na wstrząsy	147 m/s² 3 chocks in each direction X, Y and Z zgodnie z EN/IEC 61131-2
Odporność na wibracje	1 gn (f = 9...150 Hz) zgodnie z EN/IEC 61131-2 kierunki X, Y, Z przez 10 cykli (ok. 100 min) 3.5 mm (f = 5...9 Hz) zgodnie z EN/IEC 61131-2 kierunki X, Y, Z przez 10 cykli (ok. 100 min)
Odporność na wyładowania elektrostatyczne	6 kV rozładowanie styku zgodnie z IEC 61000-4-2 poziom 3

Oferta zrównoważonego rozwoju

Status Green Premium	Produkt ekologiczny Green Premium
RoHS (date code: YYWW)	Compliant - since 1348 - Schneider Electric declaration of conformity
REACh	Reference not containing SVHC above the threshold
Profil ekologiczny produktu	Dostępne Pobrane Profil Środowiskowy Produktu
Instrukcje dotyczące zakończenia okresu eksploatacji produktu	Dostępne Pobrane Podręcznik Utylizacji Produktu

Gwarancja

Period	18 months

Dimensions

External Dimensions

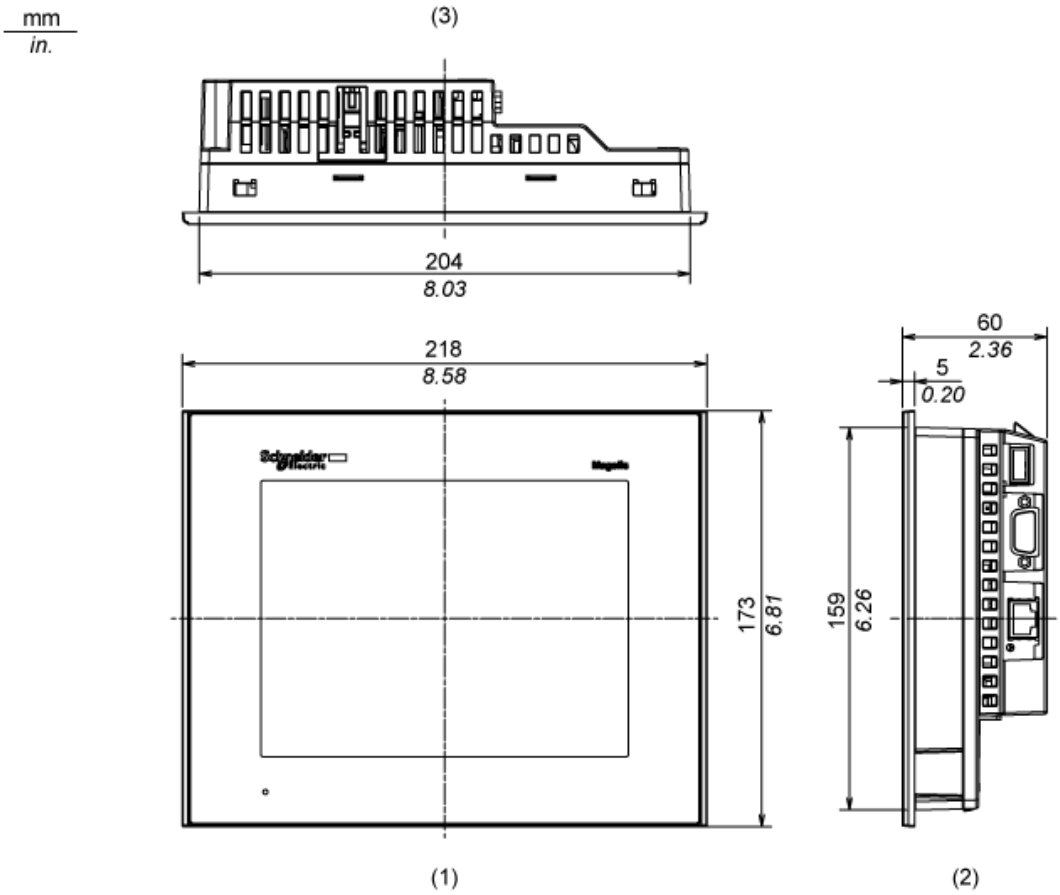

1 Front
2 Right Side
3 Top

Installation with Installation Fasteners

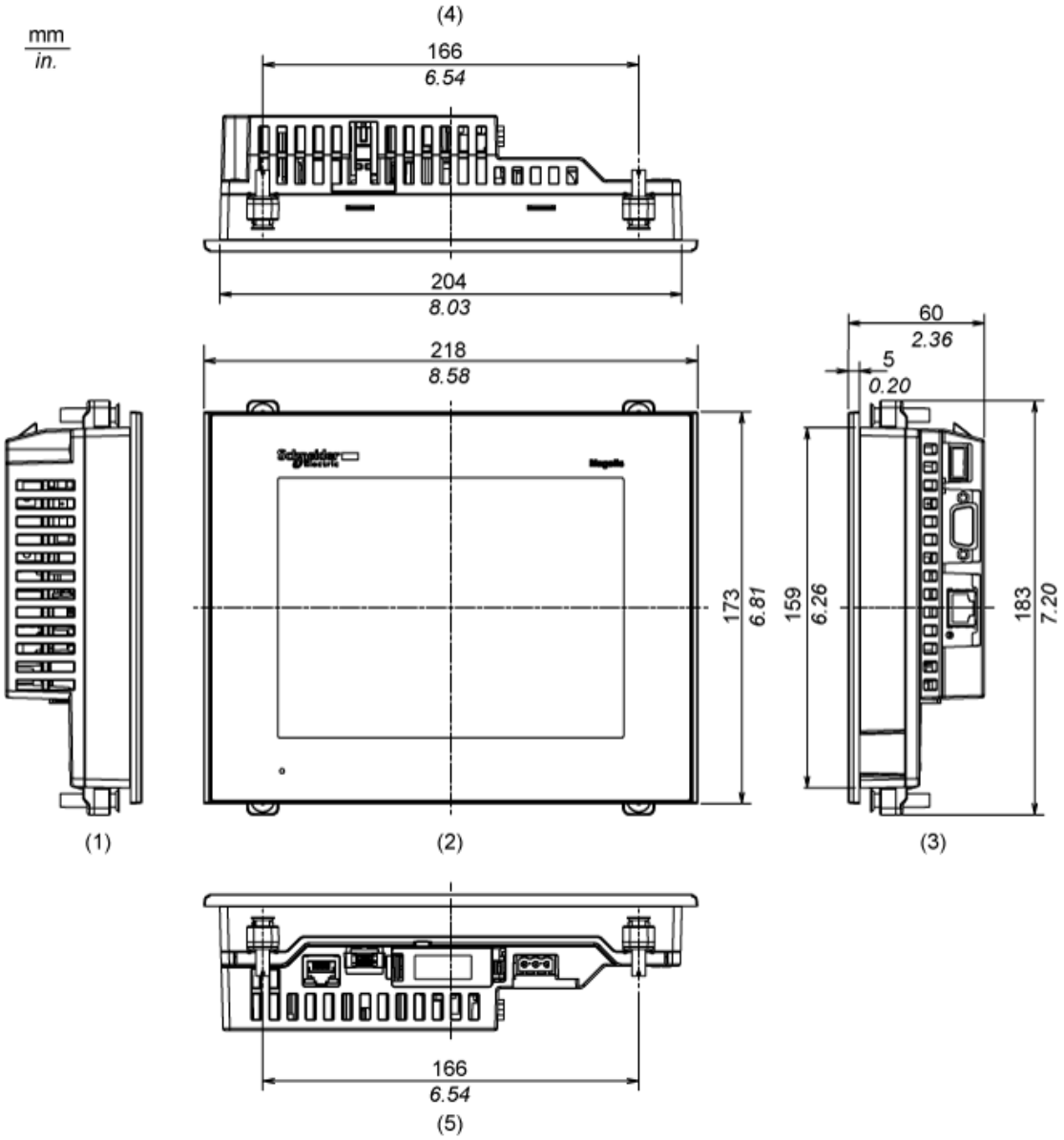

1 Left Side
2 Front
3 Right Side
4 Top
5 Bottom

Dimensions with Cables

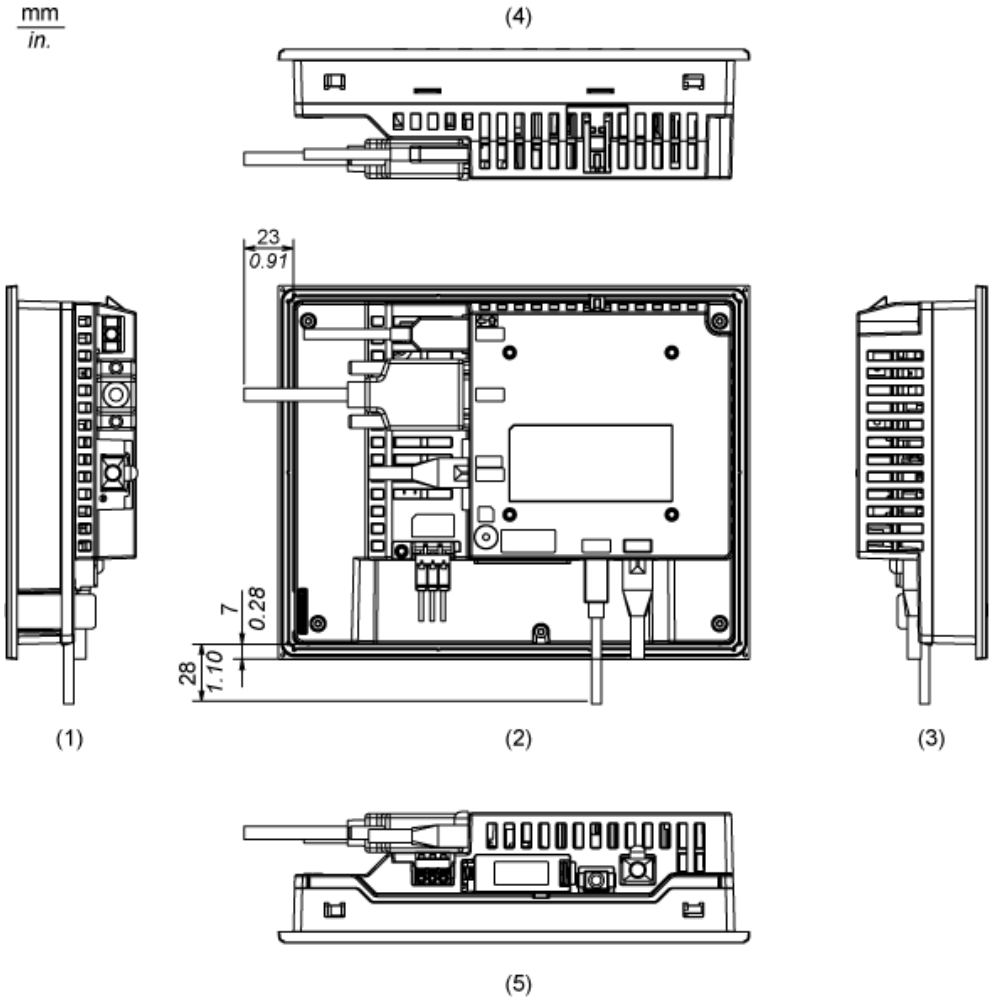

1 Left Side
2 Rear
3 Right Side
4 Top
5 Bottom

Mounting

Panel Cut Dimensions

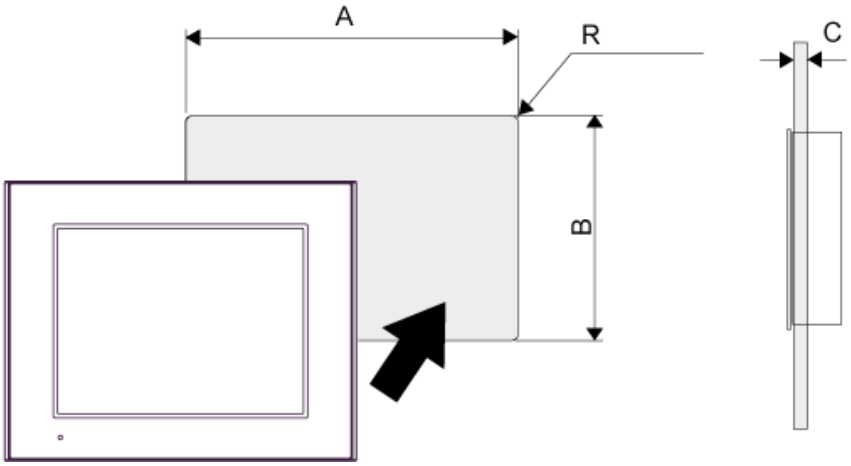

A		B		C		R	
mm	in.	mm	in.	mm	in.	mm	in.
204.5 (+1, -0)	8.05 (+0.04, -0)	159.5 (+1, -0)	6.28 (+0.04, -0)	1.6...5	0.06...0.2	3 max.	0.12 max.

Installation Fastener Dimensions

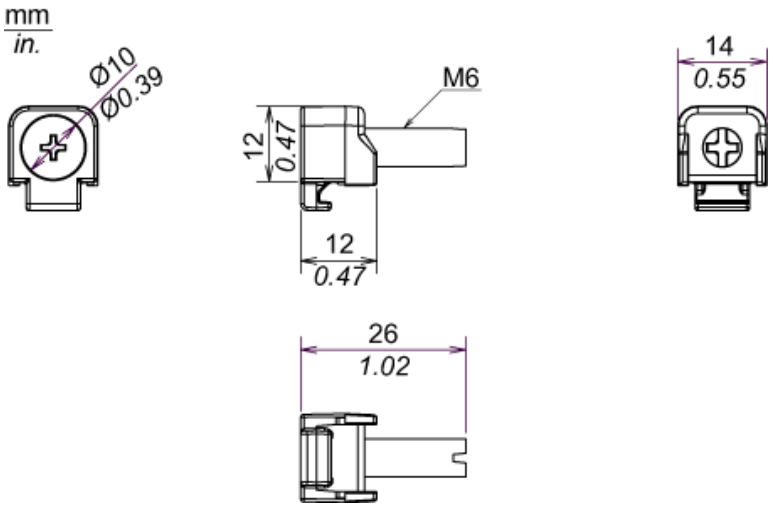

Installation Requirements

Mounting Angle

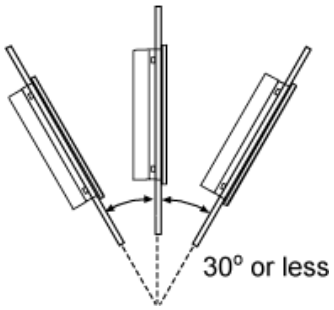

When installing the panel in a slanted position with an incline more than 30°, the ambient temperature must not exceed 40 °C (104 °F). You may need to use forced air cooling (fan,A/C) to ensure the ambient operating temperature is 40°C or less (104 °F or less).

Clearance

