6

Końcówki rurowe Cu standard



ERGOM®










ERGOM
ERGOM

KOŃCÓWKI RUROWE CU STANDARD

	Typ	Pokrycie	Przekrój [mm^2]	Zacisk [M]	Otwór inspekcyjny	Strona
	**KOR** **KM**	x -	0,75÷625	3÷20	-	84
	**KORW**	x	35÷240	6÷16	-	86
	**KORo**	x	10÷625	5÷20	x	87
	**KREo**	x	10÷95	5÷16	x	89
	**KORI**	x	10÷35	5÷14	-	90
	**KWR**	x	0,75÷16	3÷10	-	91
	**K90R** **K90M**	x -	10÷400	5÷20	-	92
	**K45R** **K45M**	x -	10÷400	5÷20	-	93
	**KOR...2X** **KM...2X**	x -	50÷625	2X 10÷20	-	94
	**KOR...** **KM...**	x -	10÷625	-	-	95
	**KL** **ZM**	x -	10÷625	-	-	95
	**LE**	x	10÷240	-	-	96
	**KLS**	x	10÷240	-	-	96
	**KT**	x	6÷400	-	-	97
	**KX**	x	6÷400	-	-	97
	**TIK**	-	-	-	-	105

Końcówki oczkowe rurowe typu KOR i KM

Materiał Cu.
Pokrycie KOR – cynowane galwanicznie;
KM – niecynowane.
Wykonanie standard.

Uwaga! żyły sektorowe muszą zostać przeformowane "na okrągło".



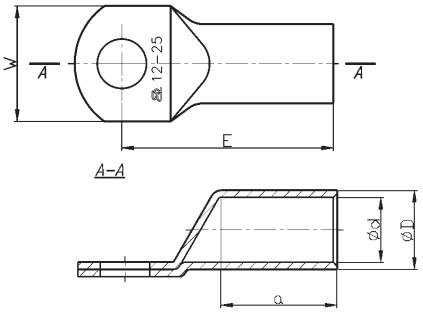

cynowane		niecynowane		Przekrój	Wymiary [mm]					Zacisk	Zaprasowanie			szt	[kg]
Typ	Art. nr	Typ	Art. nr	[mm²]	d	D	a	E	W		Nr gniazda	Lz/s	Lz/w		
KOR 0,75/3	E11KM-01020100101	-	-	0,75	1,3	2,8	6	12,0	6,0	M 3	-	–	1	100	0,060
KOR 0,75/4	E11KM-01020100201	-	-					13,0	6,5	M 4					
KOR 0,75/5	E11KM-01020100301	-	-					15,0	7,5	M 5					
KOR 1,5/3	E11KM-01020100401	-	-	1,5	1,8	3.3	6	12,0	6,5	M 3	-	–	1	100	0,075
KOR 1,5/4	E11KM-01020100501	-	-					13,0		M 4					0,095
KOR 1,5/5	E11KM-01020100601	-	-					15,0	7,5	M 5					0,085
KOR 1,5/6	E11KM-01020100701	-	-					16,0	9,0	M 6					0,096
KOR 2,5/3	E11KM-01020100801	-	-	2,5	2,3	4,2	6	12,0	7,5	M 3	-	–	1	100	0,130
KOR 2,5/4	E11KM-01020100901	-	-					13,0		M 4					
KOR 2,5/5	E11KM-01020101001	-	-					14,0	8,5	M 5					0,140
KOR 2,5/6	E11KM-01020101101	-	-					16,0	9,5	M 6					0,155
KOR 2,5/8	E11KM-01020101201	-	-					20,0	13,0	M 8					0,190
KOR 4/4	E11KM-01020101301	-	-	4	3,0	5,0	8	17,0	8,5	M 4	-	–	1	100	0,220
KOR 4/5	E11KM-01020101401	-	-						9,0	M 5					0,215
KOR 4/6	E11KM-01020101501	-	-					19,0	10,0	M 6					0,260
KOR 4/8	E11KM-01020101601	-	-					22,0	13,0	M 8					0,280
KOR 6/4	E11KM-01020101701	-	-	6	3,6	5,6	9	18,0	9,5	M 4	4	1	1	100	0,300
KOR 6/5	E11KM-01020101801	-	-					21,0	11,5	M 5					0,310
KOR 6/6	E11KM-01020101901	-	-							M 6					0,350
KOR 6/8	E11KM-01020102001	-	-					23,0	13,0	M 8					0,370
KOR 6/10	E11KM-01020102101	-	-					25,0	16,0	M 10					0,400
KOR 6/12	E11KM-01020102201	-	-			6,5		28,0	19,0	M 12					
KOR 10/5	E11KM-01020102300	**KM 10/5**	E11KM-01010102300	10	4,5	7,0	10	21,0	12,0	M 5	7	1	1	100	0,530
KOR 10/6	E11KM-01020102400	**KM 10/6**	E11KM-01010102400					21,5		M 6					0,520
KOR 10/8	E11KM-01020102500	**KM 10/8**	E11KM-01010102500					23,5	15,0	M 8					0,600
KOR 10/10	E11KM-01020102600	**KM 10/10**	E11KM-01010102600					25,5	17,0	M 10					0,650
KOR 10/12	E11KM-01020102700	**KM 10/12**	E11KM-01010102700					26,5	19,0	M 12					0,640
KOR 16/5	E11KM-01020102800	**KM 16/5**	E11KM-01010102800	16	5,5	8,5	13	25,0	12,0	M 5	9	1	2	100	0,910
KOR 16/6	E11KM-01020102900	**KM 16/6**	E11KM-01010102900					25,5		M 6					0,900
KOR 16/8	E11KM-01020103000	**KM 16/8**	E11KM-01010103000					27,5	15,0	M 8					0,970
KOR 16/10	E11KM-01020103100	**KM 16/10**	E11KM-01010103100					29,5	17,0	M 10					1,000
KOR 16/12	E11KM-01020103250	**KM 16/12**	E11KM-01010103200					30,5	19,0	M 12					1,100
KOR 25/5	E11KM-01020103300	**KM 25/5**	E11KM-01010103300	25	7,0	10,0	15	28,0	14,0	M 5	10	1	2	100	1,180
KOR 25/6	E11KM-01020103400	**KM 25/6**	E11KM-01010103400					28,5		M 6					1,220
KOR 25/8	E11KM-01020103500	**KM 25/8**	E11KM-01010103500					30,5	16,0	M 8					1,250
KOR 25/10	E11KM-01020103600	**KM 25/10**	E11KM-01010103600					32,5	18,0	M 10					1,300
KOR 25/12	E11KM-01020103700	**KM 25/12**	E11KM-01010103700					33,5	19,0	M 12					
KOR 25/14	E11KM-01020103800	**KM 25/14**	E11KM-01010103800					35,5	21,0	M 14					1,450
KOR 35/5	E11KM-01020103890	**KM 35/6**	E11KM-01010103900	35	8,5	12,0	17	31,5	18,0	M 5	12	1	2	100	
KOR 35/6	E11KM-01020103900	**KM 35/8**	E11KM-01010104000							M 6					1,800
KOR 35/8	E11KM-01020104000	**KM 35/10**	E11KM-01010104100					33,5		M 8					1,940
KOR 35/10	E11KM-01020104100	**KM 35/12**	E11KM-01010104200					35,5		M 10					2,100
KOR 35/12	E11KM-01020104200	**KM 35/14**	E11KM-01010104300					36,5	20,0	M 12					2,050
KOR 35/14	E11KM-01020104300	**KM 35/16**	E11KM-01010104400					38,5	21,0	M 14					2,200
KOR 35/16	E11KM-01020104400	-	-					39,5	26,0	M 16					2,300
KOR 50/6	E11KM-01020104500	**KM 50/6**	E11KM-01010104500	50	10,0	14,0	19	34,5	20,0	M 6	14	1	2	100	2,580
KOR 50/8	E11KM-01020104600	**KM 50/8**	E11KM-01010104600					36,5		M 8					2,800
KOR 50/10	E11KM-01020104700	**KM 50/10**	E11KM-01010104700					38,5		M 10					3,050
KOR 50/12	E11KM-01020104800	**KM 50/12**	E11KM-01010104800					39,5	23,0	M 12					2,950
KOR 50/14	E11KM-01020104900	**KM 50/14**	E11KM-01010104900					41,5		M 14					3,200
KOR 50/16	E11KM-01020105000	**KM 50/16**	E11KM-01010105000					42,5	28,0	M 16					3,300
KOR 50/20	E11KM-01020105100	**KM 50/20**	E11KM-01010105100					47,0	30,0	M 20					3,600
KOR 70/6	E11KM-01020105200	**KM 70/6**	E11KM-01010105200	70	12,0	16,5	21	40,5	23,0	M 6	16	1	2	100	4,250
KOR 70/8	E11KM-01020105300	**KM 70/8**	E11KM-01010105300							M 8					4,200
KOR 70/10	E11KM-01020105400	**KM 70/10**	E11KM-01010105400					43,5		M 10					4,600
KOR 70/12	E11KM-01020105500	**KM 70/12**	E11KM-01010105500							M 12					4,400
KOR 70/14	E11KM-01020105600	**KM 70/14**	E11KM-01010105600					46,5	28,0	M 14					4,900
KOR 70/16	E11KM-01020105700	**KM 70/16**	E11KM-01010105700							M 16					4,700
KOR 70/20	E11KM-01020105800	**KM 70/20**	E11KM-01010105800					51,0	31,0	M 20					5,000



cynowane		niecynowane		Przekrój	Wymiary [mm]					Zacisk	Zaprasowanie			szt	[kg]
Typ	Art. nr	Typ	Art. nr	[mm²]	d	D	a	E	W		Nr gniazda	Lz/s	Lz/w		
KOR 95/8	E11KM-01020105900	**KM 95/8**	E11KM-01010105900	95	13,5	18,0	24	47,0	26,0	M 8	17	1	2	50	2,800
KOR 95/10	E11KM-01020106000	**KM 95/10**	E11KM-01010106000							M 10					2,720
KOR 95/12	E11KM-01020106100	**KM 95/12**	E11KM-01010106100							M 12					2,650
KOR 95/14	E11KM-01020106200	**KM 95/14**	E11KM-01010106200					50,0		M 14					2,850
KOR 95/16	E11KM-01020106300	**KM 95/16**	E11KM-01010106300						29,0	M 16					
KOR 95/20	E11KM-01020106400	**KM 95/20**	E11KM-01010106400					54,5	35,0	M 20					3,100
KOR 120/8	E11KM-01020106500	**KM 120/8**	E11KM-01010106500	120	15,0	19,5	26	50,0	29,0	M 10	19	1	2	50	3,300
KOR 120/10	E11KM-01020106600	**KM 120/10**	E11KM-01010106600												3,150
KOR 120/12	E11KM-01020106700	**KM 120/12**	E11KM-01010106700							M 12					3,170
KOR 120/14	E11KM-01020106800	**KM 120/14**	E11KM-01010106800					53,0		M 14					3,400
KOR 120/16	E11KM-01020106900	**KM 120/16**	E11KM-01010106900							M 16					
KOR 120/20	E11KM-01020107000	**KM 120/20**	E11KM-01010107000					57,5	35,0	M 20					3,500
KOR 150/8	E11KM-01020107100	**KM 150/8**	E11KM-01010107100	150	16,5	21,0	29	54,0	31,0	M 8	20	1	2	50	3,780
KOR 150/10	E11KM-01020107200	**KM 150/10**	E11KM-01010107200							M 10					3,730
KOR 150/12	E11KM-01020107300	**KM 150/12**	E11KM-01010107300							M 12					3,550
KOR 150/14	E11KM-01020107400	**KM 150/14**	E11KM-01010107400					57,0		M 14					3,900
KOR 150/16	E11KM-01020107500	**KM 150/16**	E11KM-01010107500							M 16					3,800
KOR 150/20	E11KM-01020107600	**KM 150/20**	E11KM-01010107600					61,5	35,0	M 20					4,200
KOR 185/10	E11KM-01020107700	**KM 185/10**	E11KM-01010107700	185	19,0	24,0	30	56,5	35,0	M 10	23	1	3	50	4,920
KOR 185/12	E11KM-01020107800	**KM 185/12**	E11KM-01010107800							M 12					4,820
KOR 185/14	E11KM-01020107900	**KM 185/14**	E11KM-01010107900					59,5		M 14					5,350
KOR 185/16	E11KM-01020108000	**KM 185/16**	E11KM-01010108000							M 16					5,110
KOR 185/20	E11KM-01020108100	**KM 185/20**	E11KM-01010108100					64,0	38,0	M 20					5,500
KOR 240/10	E11KM-01020108200	**KM 240/10**	E11KM-01010108200	240	21,0	26,0	38	73,5	38,0	M 10	25	2	4	50	7,300
KOR 240/12	E11KM-01020108300	**KM 240/12**	E11KM-01010108300							M 12					
KOR 240/14	E11KM-01020108400	**KM 240/14**	E11KM-01010108400							M 14					7,200
KOR 240/16	E11KM-01020108500	**KM 240/16**	E11KM-01010108500							M 16					7,100
KOR 240/20	E11KM-01020108600	**KM 240/20**	E11KM-01010108600							M 20					7,000
KOR 300/10	E11KM-01020108700	**KM 300/10**	E11KM-01010108700	300	24,0	30,0	45	82,5	43,0	M 10	28	2	-	25	5,700
KOR 300/12	E11KM-01020108800	**KM 300/12**	E11KM-01010108800							M 12					5,500
KOR 300/14	E11KM-01020108900	**KM 300/14**	E11KM-01010108900							M 14					5,550
KOR 300/16	E11KM-01020109000	**KM 300/16**	E11KM-01010109000							M 16					5,500
KOR 300/20	E11KM-01020109100	**KM 300/20**	E11KM-01010109100							M 20					5,200
KOR 400/12	E11KM-01020109200	**KM 400/12**	E11KM-01010109200	400	27,5	33,5	50	90,0	49,0	M 12	32	2	-	25	6,700
KOR 400/14	E11KM-01020109300	**KM 400/14**	E11KM-01010109300							M 14					7,000
KOR 400/16	E11KM-01020109400	**KM 400/16**	E11KM-01010109400							M 16					6,600
KOR 400/20	E11KM-01020109500	**KM 400/20**	E11KM-01010109500							M 20					
KOR 500/12	E11KM-01020109600	**KM 500/12**	E11KM-01010109600	500	31,0	38,0	70	112,5	55,0	M 12	36	3	-	25	10,970
KOR 500/16	E11KM-01020109800	**KM 500/16**	E11KM-01010109800							M 16					10,850
KOR 500/20	E11KM-01020109900	**KM 500/20**	E11KM-01010109900							M 20					
KOR 625/12	E11KM-01020110000	**KM 625/12**	E11KM-01010110000	625	34,0	40,0	70	114,0	60	M 12	38	3	-	25	10,600
KOR 625/16	E11KM-01020110200	**KM 625/16**	E11KM-01010110200							M 16					
KOR 625/20	E11KM-01020110300	**KM 625/20**	E11KM-01010110300							M 20					10,330

Lz/s = Liczba zaciśnięć szerokie | Lz/w = Liczba zaciśnięć wąskie

Technologia zaciskania końcówek rurowych Cu standard 104
Dedykowane praski ręczne 98
Dedykowane praski i głowice hydrauliczne 100

Końcówki oczkowe rurowe „zwężone" typu KORW

do podłączania do zacisków aparatury rozdzielczej

Materiał Cu.
Pokrycie cynowane galwanicznie;

Wykonanie standard.

Uwaga! żyły sektorowe muszą zostać przeformowane "na okrągło".



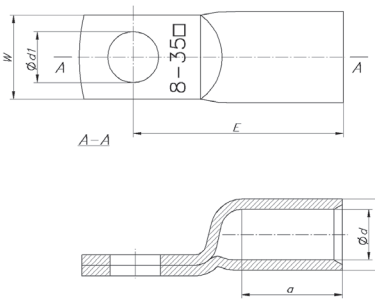

cynowane		Przekrój	Wymiary [mm]						Zacisk	Zaprasowanie			szt	[kg]
Typ	Art. nr	[mm²]	d	D	d_1	a	E	W		Nr gniazda	Lz/s	Lz/w		
KORW 35/6	E11KM-01020700900	35	8,5	12	6,5	17	33	15	M 6	12	1	2	25	0,44
KORW 35/8	E11KM-01020700950				8,5		35		M 8					0,54
KORW 50/6	E11KM-01020701200	50	10	14	6,5	19	37	15	M 6	14	1	2	25	0,672
KORW 50/8	E11KM-01020701250				8,5		39	17	M 8					0,697
KORW 50/10	E11KM-01020701300				10,5		41		M 10					0,747
KORW 70/6	E11KM-01020701550	70	12	16,4	6,5	21	41	17	M 6	16	1	2	25	0,992
KORW 70/8	E11KM-01020701600				8,5		43		M 8					1,01
KORW 70/10	E11KM-01020701650				10,5		45		M 10					1,09
KORW 70/12	E11KM-01020701700				13		46	19	M 12					1,11
KORW 95/6	E11KM-01020701900	95	13,5	17,8	6,5	23	43	19	M 6	17	1	2	10	0,46
KORW 95/8	E11KM-01020701950				8,5		45		M 8					0,48
KORW 95/10	E11KM-01020702000				10,5		47		M 10					0,5
KORW 95/12	E11KM-01020702050				13		48		M 12					0,52
KORW 120/6	E11KM-01020702250	120	15	19,4	6,5	26	49	20	M 6	19	1	2	10	0,62
KORW 120/8	E11KM-01020702300				8,5		51		M 8					0,68
KORW 120/10	E11KM-01020702350				10,5		53		M 10					0,64
KORW 120/12	E11KM-01020702400				13		54		M 12					0,69
KORW 150/6	E11KM-01020702600	150	16,5	20,8	6,5	29	52	20	M 6	20	1	2	10	0,68
KORW 150/8	E11KM-01020702650				8,5		54		M 8					0,71
KORW 150/10	E11KM-01020702700				10,5		56		M 10					0,74
KORW 150/12	E11KM-01020702750				13		57		M 12					

Lz/s = Liczba zaciśnięć szerokie | Lz/w = Liczba zaciśnięć wąskie

Technologia zaciskania końcówek rurowch Cu standard 104
Dedykowane praski ręczne 98
Dedykowane praski i głowice hydrauliczne 100

Końcówki rurowe z otworem inspekcyjnym typu KORo

Materiał Cu.
Pokrycie cynowane galwanicznie.
Wykonanie standard.

Uwaga! żyły sektorowe muszą zostać przeformowane "na okrągło".



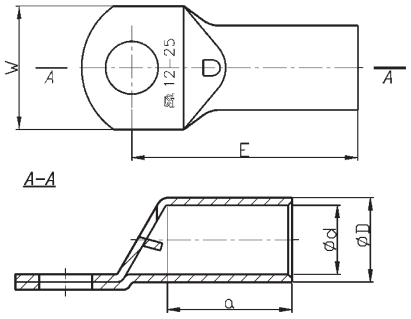

Typ	Art. nr	Przekrój	Wymiary [mm]					Zacisk	Zaprasowanie			Opak. [szt.]	Masa opak. [kg]
		[mm²]	d	D	a	E	W		Nr gniazda	Lz/s	Lz/w		
KORO 10/5	E11KM-01020200100	10	4,5	7,0	10	21,0	12	M 5	7	1	1	100	0,53
KORO 10/6	E11KM-01020200200					21,5		M 6					0,52
KORO 10/8	E11KM-01020200300					23,5	15	M 8					0,60
KORO 10/10	E11KM-01020200400					25,5	17	M 10					0,65
KORO 10/12	E11KM-01020200500					26,5	19	M 12					0,64
KORO 16/5	E11KM-01020200600	16	5,5	8,5	13	25,0	12	M 5	9	1	2	100	0,91
KORO 16/6	E11KM-01020200700					25,5		M 6					0,90
KORO 16/8	E11KM-01020200800					27,5	15	M 8					0,97
KORO 16/10	E11KM-01020200900					29,5	17	M 10					1,00
KORO 16/12	E11KM-01020201000					30,5	19	M 12					1,10
KORO 25/5	E11KM-01020201100	25	7,0	10,0	15	28,0	14	M 5	10	1	2	100	1,18
KORO 25/6	E11KM-01020201200					28,5		M 6					1,22
KORO 25/8	E11KM-01020201300					30,5	16	M 8					1,25
KORO 25/10	E11KM-01020201400					32,5	18	M 10					1,30
KORO 25/12	E11KM-01020201500					33,5	19	M 12					
KORO 25/14	E11KM-01020201600					35,5	21	M 14					1,45
KORO 35/6	E11KM-01020201700	35	8,5	12,0	17	31,5	18	M 6	12	1	2	100	1,82
KORO 35/8	E11KM-01020201800					33,5		M 8					1,94
KORO 35/10	E11KM-01020201900					35,5		M 10					2,10
KORO 35/12	E11KM-01020202000					36,5	20	M 12					2,05
KORO 35/14	E11KM-01020202100					38,5	21	M 14					2,20
KORO 35/16	E11KM-01020202200					39,5	26	M 16					2,30
KORO 50/6	E11KM-01020202300	50	10,0	14,0	19	34,5	20	M 6	14	1	2	100	2,58
KORO 50/8	E11KM-01020202400					36,5		M 8					2,80
KORO 50/10	E11KM-01020202500					38,5		M 10					3,05
KORO 50/12	E11KM-01020202600					39,5	23	M 12					2,95
KORO 50/14	E11KM-01020202700					41,5		M 14					3,20
KORO 50/16	E11KM-01020202800					42,5	28	M 16					3,30
KORO 50/20	E11KM-01020202900					47,0	30	M 20					3,60
KORO 70/6	E11KM-01020203000	70	12,0	16,5	21	40,5	23	M 6	16	1	2	100	4,25
KORO 70/8	E11KM-01020203100							M 8					4,20
KORO 70/10	E11KM-01020203200					43,5		M 10					4,60
KORO 70/12	E11KM-01020203300							M 12					4,40
KORO 70/14	E11KM-01020203400					46,5	28	M 14					4,90
KORO 70/16	E11KM-01020203500							M 16					4,70
KORO 70/20	E11KM-01020203600					51,0	31	M 20					5,00
KORO 95/8	E11KM-01020203700	95	13,5	18,0	24	47,0	26	M 8	17	1	2	50	2,80
KORO 95/10	E11KM-01020203800							M 10					2,72
KORO 95/12	E11KM-01020203900							M 12					2,65
KORO 95/14	E11KM-01020204000					50,0		M 14					2,85
KORO 95/16	E11KM-01020204100						29	M 16					
KORO 95/20	E11KM-01020204200					54,5	35	M 20					3,10
KORO 120/8	E11KM-01020204300	120	15,0	19,5	26	50,0	29	M 10	19	1	2	50	3,30
KORO 120/10	E11KM-01020204400												3,15
KORO 120/12	E11KM-01020204500							M 12					3,17
KORO 120/14	E11KM-01020204600					53,0		M 14					3,40
KORO 120/16	E11KM-01020204700							M 16					
KORO 120/20	E11KM-01020204800					57,5	35	M 20					3,50
KORO 150/8	E11KM-01020204900	150	16,5	21,0	29	54,0	31	M 8	20	1	2	50	3,78
KORO 150/10	E11KM-01020205000							M 10			3		3,73
KORO 150/12	E11KM-01020205100							M 12					3,55
KORO 150/14	E11KM-01020205200					57,0		M 14					3,90
KORO 150/16	E11KM-01020205300							M 16					3,88
KORO 150/20	E11KM-01020205400					61,5	35	M 20					4,20
KORO 185/10	E11KM-01020205500	185	19,0	24,0	30	56,5	35	M 10	23	2	4	50	4,92
KORO 185/12	E11KM-01020205600							M 12					4,82
KORO 185/14	E11KM-01020205700					59,5		M 14					5,35
KORO 185/16	E11KM-01020205800							M 16					5,11
KORO 185/20	E11KM-01020205900					64,0	38	M 20					5,50

Typ	Art. nr	Przekrój	Wymiary [mm]					Zacisk	Zaprasowanie			Opak. [szt.]	Masa opak. [kg]
		[mm²]	d	D	a	E	W		Nr gniazda	Lz/s	Lz/w		
KORO 240/10	E11KM-01020206000	240	21,0	26,0	38	73,5	38	M 10	25	2	-	50	7,30
KORO 240/12	E11KM-01020206100							M 12					
KORO 240/14	E11KM-01020206200							M 14					7,20
KORO 240/16	E11KM-01020206300							M 16					7,10
KORO 240/20	E11KM-01020206400							M 20					7,00
KORO 300/10	E11KM-01020206500	300	24,0	30,0	45	82,5	43	M 10	28	2	-	25	5,70
KORO 300/12	E11KM-01020206600							M 12					
KORO 300/14	E11KM-01020206700							M 14					5,50
KORO 300/16	E11KM-01020206800							M 16					
KORO 300/20	E11KM-01020206900							M 20					5,20
KORO 400/12	E11KM-01020207000	400	24,0	30,0	45	82,5	43	M 12	32	2	-	25	6,70
KORO 400/14	E11KM-01020207100							M 14					7,00
KORO 400/16	E11KM-01020207200							M 16					6,60
KORO 400/20	E11KM-01020207300							M 20					
KORO 500/12	E11KM-01020207400	500	31,0	38,0	70	112,5	55	M 12	36	3	-	25	10,97
KORO 500/16	E11KM-01020207500							M 16					10,85
KORO 500/20	E11KM-01020207600							M 20					
KORO 625/12	E11KM-01020207700	625	34,0	40,0	70	114,0	60	M 12	38	3	-	25	10,60
KORO 625/16	E11KM-01020207800							M 16					
KORO 625/20	E11KM-01020207900							M 20					10,33

Lz/s = Liczba zaciśnięć szerokie | Lz/w = Liczba zaciśnięć wąskie

Technologia zaciskania końcówek rurowch Cu standard 104

Dedykowane praski ręczne 98

Dedykowane praski i głowice hydrauliczne 100

Końcówki ekonomiczne rurowe z otworem inspekcyjnym typu KREo

Materiał Cu.
Pokrycie cynowane galwanicznie.
Wykonanie ekonomiczne.

Uwaga! żyły sektorowe muszą zostać przeformowane "na okrągło".



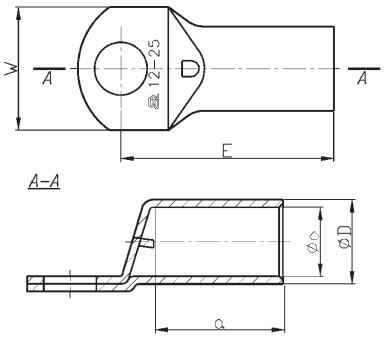

Typ	Art. nr	Przekrój	Wymiary [mm]					Zacisk	Zaprasowanie			Opak. [szt.]	Masa opak. [kg]
		[mm²]	d	D	a	E	W		Nr gniazda	Lz/s	Lz/w		
KREo 10/5	E11KM-01020504100	10	4,7	6,9	11,5	22,0	12,0	M 5	6	1	1	100	0,42
KREo 10/6	E11KM-01020504200							M 6					
KREo 10/8	E11KM-01020504300					23,7	13,5	M 8					0,45
KREo 10/10	E11KM-01020504400					27,0	15,0	M 10					0,53
KREo 10/12	E11KM-01020504500						17,0	M 12					0,50
KREo 16/5	E11KM-01020504600	16	5,6	7,8	11,3	22,0	12,0	M 5	7	1	2	100	0,50
KREo 16/6	E11KM-01020504700					22,5		M 6					
KREo 16/8	E11KM-01020504800					23,7	13,5	M 8					0,51
KREo 16/10	E11KM-01020504900					27,0	16,0	M 10					0,60
KREo 16/12	E11KM-01020505100						17,0	M 12					0,67
KREo 25/6	E11KM-01020505200	25	7,1	9,5	13,5	25,0	13,5	M 6	9	1	2	100	0,76
KREo 25/8	E11KM-01020505300					26,7		M 8					0,82
KREo 25/10	E11KM-01020505400					30,0	16,0	M 10					0,89
KREo 25/12	E11KM-01020505500						18,0	M 12					0,87
KREo 35/6	E11KM-01020505600	35	8,2	11,0	16,0	29,7	15,7	M 6	11	1	2	100	1,30
KREo 35/8	E11KM-01020505700					30,7		M 8					1,32
KREo 35/10	E11KM-01020505800					33,0	16,0	M 10					1,50
KREo 35/12	E11KM-01020505900						18,0	M 12					1,40
KREo 35/14	E11KM-01020506100					36,0	20,0	M 14					1,55
KREo 50/6	E11KM-01020506200	50	9,5	12,5	21,5	35,7	18,0	M 6	13	1	2	100	1,34
KREo 50/8	E11KM-01020506300					36,7		M 8					1,94
KREo 50/10	E11KM-01020506400					39,0		M 10					2,00
KREo 50/12	E11KM-01020506500							M 12					1,90
KREo 50/14	E11KM-01020506600					42,0	22,0	M 14					2,00
KREo 50/16	E11KM-01020506700							M 16					
KREo 70/8	E11KM-01020506800	70	11,5	15,0	22,0	39,2	21,5	M 8	15	1	3	100	3,00
KREo 70/10	E11KM-01020506900					41,5		M 10					3,10
KREo 70/12	E11KM-01020507100							M 12					3,00
KREo 70/14	E11KM-01020507200					44,5	22,0	M 14					3,10
KREo 70/16	E11KM-01020507300							M 16					3,20
KREo 95/8	E11KM-01020507400	95	13,5	17,0	24,0	45,8	24,7	M 8	17	1	3	50	2,10
KREo 95/10	E11KM-01020507500							M 10					2,00
KREo 95/12	E11KM-01020507600							M 12					
KREo 95/14	E11KM-01020507700					48,8		M 14					2,63
KREo 95/16	E11KM-01020507800							M 16					2,60

Lz/s = Liczba zaciśnięć szerokie | Lz/w = Liczba zaciśnięć wąskie

Technologia zaciskania końcówek rurowych Cu standard 104
Dedykowane praski ręczne 98
Dedykowane praski i głowice hydrauliczne 100

Końcówki oczkowe rurowe typu KORI

Materiał Cu.
Pokrycie cynowane galwanicznie.
Izolacja poliamid 6.6.
Temp. pracy -30 ÷ +95 °C
Wykonanie standard.

Uwaga! żyły sektorowe muszą zostać przeformowane "na okrągło".



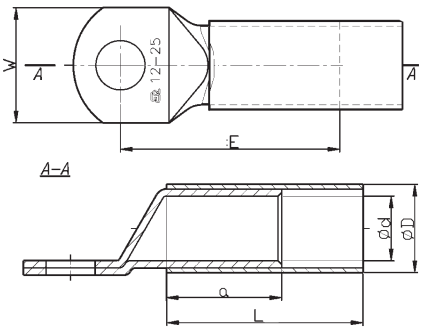

Typ	Art. nr	Przekrój	Wymiary [mm]						Kolor	Zacisk	Opak. [szt.]
		[mm²]	L	d	D	a	E	W			
KORI 10/5	E11KM-01100000100	10	35,5	4,5	7,0	10	21,0	12,0		M 5	100
KORI 10/6	E11KM-01100000200		36,0				21,5			M 6	
KORI 10/8	E11KM-01100000300		40,0				23,5	15,0		M 8	
KORI 10/10	E11KM-01100000400		44,0				25,5	17,0		M 10	
KORI 10/12	E11KM-01100000500		46,0				26,5	19,0		M 12	
KORI 16/5	E11KM-01100001100	16	42,0	5,5	8,5	13	25,0	12,0		M 5	100
KORI 16/6	E11KM-01100001200		42,5				25,5			M 6	
KORI 16/8	E11KM-01100001300		46,5				27,5	15,0		M 8	
KORI 16/10	E11KM-01100001400		50,5				29,5	17,0		M 10	
KORI 16/12	E11KM-01100001500		52,5				30,5	19,0		M 12	
KORI 25/5	E11KM-01100002100	25	46,0	7,0	10,0	15	28,0	14,0		M 5	100
KORI 25/6	E11KM-01100002200		47,0				28,5			M 6	
KORI 25/8	E11KM-01100002300		52,0				30,5	16,0		M 8	
KORI 25/10	E11KM-01100002400		56,0				32,5	18,0		M 10	
KORI 25/12	E11KM-01100002500		58,0				33,5	19,0		M 12	
KORI 25/14	E11KM-01100002600		62,0				35,5	21,0		M 14	
KORI 35/6	E11KM-01100003100	35	51,0	8,5	12,0	17	31,5			M 5	100
KORI 35/8	E11KM-01100003200		55,0				33,5	18,0		M 6	
KORI 35/10	E11KM-01100003300		59,0				35,5			M 8	
KORI 35/12	E11KM-01100003400		61,0				36,5	20,0		M 10	
KORI 35/14	E11KM-01100003500		65,0				38,5	21,0		M 12	
KORI 35/16	E11KM-01100003600		68,0				39,5	26,0		M 14	

Technologia zaciskania końcówek rurowch Cu standard 104

Końcówki widełkowe rurowe typu KWR

Materiał Cu.
Pokrycie cynowane galwanicznie.
Wykonanie standard.

Uwaga! żyły sektorowe muszą zostać przeformowane "na okrągło".



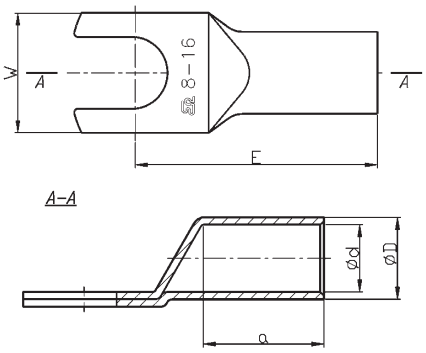

Typ	Art. nr	Przekrój	Wymiary [mm]					Zacisk	Zaprasowanie			Opak. [szt.]	Masa opak. [kg]
		[mm²]	d	D	a	E	W		Nr gniazda	Lz/s	Lz/w		
KWR 0,75/3	E11KM-01030100100	0,75	1,3	2,8	6	12,0	6,0	M 3	–	–	1	100	0,060
KWR 0,75/4	E11KM-01030100200					13,0	6,5	M 4					
KWR 0,75/5	E11KM-01030100300					15,0	7,5	M 5					
KWR 1,5/3	E11KM-01030100400	1,8	1,6	3,3	6	12,0	6,5	M 3	–	–	1	100	0,070
KWR 1,5/4	E11KM-01030100500					13,0		M 4					0,083
KWR 1,5/5	E11KM-01030100600					14,0	7,5	M 5					
KWR 1,5/6	E11KM-01030100700					16,0	9,0	M 6					0,086
KWR 2,5/3	E11KM-01030100800	2,5	2,3	4,2	6	12,0	7,0	M 3	–	–	1	100	0,120
KWR 2,5/4	E11KM-01030100900					13,0		M 4					
KWR 2,5/5	E11KM-01030101000					14,0	7,5	M 5					
KWR 2,5/6	E11KM-01030101100					16,0	9,5	M 6					0,140
KWR 4/4	E11KM-01030101300	4	3,0	5,0	8	17,0	8,5	M 4	–	–	1	100	0,205
KWR 4/5	E11KM-01030101400						9,0	M 5					0,195
KWR 4/6	E11KM-01030101500					19,0	10,0	M 6					0,230
KWR 4/8	E11KM-01030101600					22,0	13,0	M 8					0,240
KWR 6/4	E11KM-01030101700	6	3,6	5,6	9	18,0	9,5	M 4	4	1	1	100	0,275
KWR 6/5	E11KM-01030101800					19,0		M 5					0,285
KWR 6/6	E11KM-01030101900							M 6					0,280
KWR 6/8	E11KM-01030102000					22,0	14,0	M 8					0,300
KWR 6/10	E11KM-01030102100					25,0	16,0	M 10					0,330
KWR 10/5	E11KM-01030102200	10	4,5	7,0	10	21,0	12,0	M 5	7	1	1	100	0,500
KWR 10/6	E11KM-01030102300					21,5		M 6					0,480
KWR 10/8	E11KM-01030102400					23,5	15,0	M 8					0,500
KWR 10/10	E11KM-01030102500					25,5	17,0	M 10					0,550
KWR 16/5	E11KM-01030102600	16	5,5	8,5	13	25,0	12,0	M 5	9	1	1	100	0,800
KWR 16/6	E11KM-01030102700					25,5		M 6					0,820
KWR 16/8	E11KM-01030102800					27,5	15,0	M 8					0,900
KWR 16/10	E11KM-01030102900					29,5	17,0	M 10					0,980

Lz/s = Liczba zaciśnięć szerokie | Lz/w = Liczba zaciśnięć wąskie

Technologia zaciskania końcówek rurowych Cu standard 104
Dedykowane praski ręczne 98
Dedykowane praski i głowice hydrauliczne 100

Końcówki kątowe rurowe typu K90R i K90M

Materiał Cu.
Pokrycie K90R – cynowane galwanicznie;
K90M – niecynowane.
Wykonanie standard.

Uwaga! żyły sektorowe muszą zostać przeformowane "na okrągło".



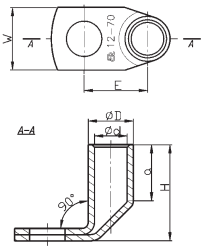

cynowane galwanicznie		niecynowane		Przekrój	Wymiary [mm]						Zacisk	Zaprasowanie			szt	[kg]
Typ	Art. nr	Typ	Art. nr	[mm²]	d	D	a	E	H	W		Nr gniazda	Lz/s	Lz/w		
K90R 10/5	E11KM-01040100100	**K90M 10/5**	E11KM-01040200100					13,5		12	M5					0,65
K90R 10/6	E11KM-01040100200	**K90M 10/6**	E11KM-01040200200								M6					
K90R 10/8	E11KM-01040100300	**K90M 10/8**	E11KM-01040200300	10	4,5	7,0	10	16,5	15,0	15	M8	7	1	1	100	0,71
K90R 10/10	E11KM-01040100400	**K90M 10/10**	E11KM-01040200400					18,5		17	M10					0,77
K90R 10/12	E11KM-01040100500	**K90M 10/12**	E11KM-01040200500							19	M12					
K90R 16/6	E11KM-01040100700	**K90M 16/6**	E11KM-01040200700					14,2		12	M6					1,1
K90R 16/8	E11KM-01040100800	**K90M 16/8**	E11KM-01040200800	16	5,5	8,5	13	17,2	20,0	15	M8	9	1	2	100	1,15
K90R 16/10	E11KM-01040100900	**K90M 16/10**	E11KM-01040200900					19,2		17	M10					1,20
K90R 16/12	E11KM-01040101000	**K90M 16/12**	E11KM-01040201000							19	M12					
K90R 25/6	E11KM-01040101200	**K90M 25/6**	E11KM-01040201200					15,0		14	M6					1,45
K90R 25/8	E11KM-01040101300	**K90M 25/8**	E11KM-01040201300					18,0		16	M8					1,50
K90R 25/10	E11KM-01040101400	**K90M 25/10**	E11KM-01040201400	25	7,0	10,0	15	20,0	23,5	18	M10	10	1	2	100	1,60
K90R 25/12	E11KM-01040101500	**K90M 25/12**	E11KM-01040201500							19	M12					1,55
K90R 25/14	E11KM-01040101600	**K90M 25/14**	E11KM-01040201600					23,0			M14					1,60
K90R 35/6	E11KM-01040101700	**K90M 35/6**	E11KM-01040201700					16,0			M6					2,30
K90R 35/8	E11KM-01040101800	**K90M 35/8**	E11KM-01040201800					19,0		18	M8					2,40
K90R 35/10	E11KM-01040101900	**K90M 35/10**	E11KM-01040201900	35	8,5	12	17	21,0	27,0		M10	12	1	2	100	2,45
K90R 35/12	E11KM-01040102000	**K90M 35/12**	E11KM-01040202000							20	M12					2,40
K90R 35/14	E11KM-01040102100	**K90M 35/14**	E11KM-01040202100					24,0		21	M14					2,45
K90R 50/6	E11KM-01040102200	**K90M 50/6**	E11KM-01040202200					17,0			M6					3,25
K90R 50/8	E11KM-01040102300	**K90M 50/8**	E11KM-01040202300					20,0		20	M8					3,40
K90R 50/10	E11KM-01040102400	**K90M 50/10**	E11KM-01040202400								M10					3,50
K90R 50/12	E11KM-01040102500	**K90M 50/12**	E11KM-01040202500	50	10,0	14	19	22,0	31,0	23	M12	14	1	3	100	
K90R 50/14	E11KM-01040102600	**K90M 50/14**	E11KM-01040202600					24,0			M14					3,70
K90R 50/16	E11KM-01040102700	**K90M 50/16**	E11KM-01040202700					25,0		28	M16					
K90R 70/6	E11KM-01040102800	**K90M 70/6**	E11KM-01040202800					18,2			M6					4,70
K90R 70/8	E11KM-01040102900	**K90M 70/8**	E11KM-01040202900					21,2		23	M8					4,85
K90R 70/10	E11KM-01040103000	**K90M 70/10**	E11KM-01040203000	70	12,0	16,5	21	23,2	35,0		M10	16	1	3	100	5,10
K90R 70/12	E11KM-01040103100	**K90M 70/12**	E11KM-01040203100								M12					5,00
K90R 70/14	E11KM-01040103200	**K90M 70/14**	E11KM-01040203200					26,2		25	M14					5,20
K90R 70/16	E11KM-01040103300	**K90M 70/16**	E11KM-01040203300							28	M16					5,30
K90R 95/8	E11KM-01040103400	**K90M 95/8**	E11KM-01040203400					25,0			M8					3,12
K90R 95/10	E11KM-01040103500	**K90M 95/10**	E11KM-01040203500					26,0		26	M10					3,10
K90R 95/12	E11KM-01040103600	**K90M 95/12**	E11KM-01040203600	95	13,5	18	24	27,0	37,0		M12	17	1	2	50	
K90R 95/14	E11KM-01040103700	**K90M 95/14**	E11KM-01040203700					29,0			M14					3,60
K90R 95/16	E11KM-01040103800	**K90M 95/16**	E11KM-01040203800					31,0		29	M16					3,30
K90R 95/20	E11KM-01040103900	**K90M 95/20**	E11KM-01040203900					33,0		35	M20					
K90R 120/8	E11KM-01040103950	**K90M 120/8**	E11KM-01040204000					25,7		28	M8					3,80
K90R 120/10	E11KM-01040104000	**K90M 120/10**	E11KM-01040204100					26,7			M10					
K90R 120/12	E11KM-01040104100	**K90M 120/12**	E11KM-01040204200	120	15,0	19,5	26	27,7	43,0	29	M12	19	1	2	50	3,70
K90R 120/14	E11KM-01040104201	**K90M 120/14**	E11KM-01040204300					31,7			M14					3,90
K90R 120/16	E11KM-01040104300	**K90M 120/16**	E11KM-01040204400								M16					4,30
K90R 120/20	E11KM-01040104400	**K90M 120/20**	E11KM-01040204500					33,7		35	M20					4,40
K90R 150/10	E11KM-01040104500	**K90M 150/10**	E11KM-01040204700					27,5			M10					3,90
K90R 150/12	E11KM-01040104600	**K90M 150/12**	E11KM-01040204800					28,5		31	M12					4,30
K90R 150/14	E11KM-01040104700	**K90M 150/14**	E11KM-01040204900	150	16,5	21	30	30,5	41,0		M14	20	1	2	50	
K90R 150/16	E11KM-01040104800	**K90M 150/16**	E11KM-01040205000					32,5			M16					4,20
K90R 150/20	E11KM-01040104900	**K90M 150/20**	E11KM-01040205100					34,5		36	M20					4,50
K90R 185/12	E11KM-01040105000	**K90M 185/12**	E11KM-01040205200								M12					6,00
K90R 185/14	E11KM-01040105100	**K90M 185/14**	E11KM-01040205300	185	19,0	24	32	34,0	46,0	35	M14	23	1	3	50	6,10
K90R 185/16	E11KM-01040105200	**K90M 185/16**	E11KM-01040205400								M16					5,90
K90R 185/20	E11KM-01040105300	**K90M 185/20**	E11KM-01040205500					36,0		38	M20					6,00
K90R 240/12	E11KM-01040105400	**K90M 240/12**	E11KM-01040205600								M12					7,10
K90R 240/14	E11KM-01040105500	**K90M 240/14**	E11KM-01040205700	240	21,0	26	38	35,0	53,0	38	M14	25	2	4	50	7,40
K90R 240/16	E11KM-01040105600	**K90M 240/16**	E11KM-01040205800								M16					710
K90R 240/20	E11KM-01040105700	**K90M 240/20**	E11KM-01040205900					37,0			M20					7,20
K90R 300/12	E11KM-01040105800	-	-								M12					
K90R 300/16	E11KM-01040106001	-	-	300	24,0	30	44	38,8	60,0	43	M16	28	2	-	25	5,70
K90R 300/20	E11KM-01040106101	-	-								M20					

Lz/s = Liczba zaciśnięć szerokie | Lz/w = Liczba zaciśnięć wąskie

Technologia zaciskania końcówek rurowch Cu standard 104
Dedykowane praski ręczne 98
Dedykowane praski i głowice hydrauliczne 100

Końcówki kątowe rurowe typu K45R i K45M

Materiał Cu.
Pokrycie K45R – cynowane galwanicznie;
K45M – niecynowane.
Wykonanie standard.

Uwaga! żyły sektorowe muszą zostać przeformowane "na okrągło".



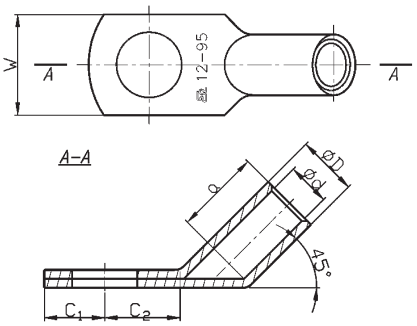

cynowane galwanicznie		niecynowane		Przekrój	Wymiary [mm]						Zacisk	Zaprasowanie			szt	[kg]
Typ	Art. nr	Typ	Art. nr	[mm²]	d	D	a	C1	C2	W		Nr gniazda	Lz/s	Lz/w		
K45R 10/5	E11KM-01050100100	K45M 10/5	E11KM-01050200100	10	4,5	7,0	10	7,0	10	12	M5	7	1	1	100	0,66
K45R 10/6	E11KM-01050100200	K45M 10/6	E11KM-01050200200					7,5			M6					
K45R 10/8	E11KM-01050100300	K45M 10/8	E11KM-01050200300					9,0	13	15	M8					0,72
K45R 10/10	E11KM-01050100400	K45M 10/10	E11KM-01050200400					11,0	15	17	M10					0,76
K45R 10/12	E11KM-01050100500	K45M 10/12	E11KM-01050200500					12,0		19	M12					
K45R 16/5	E11KM-01050100600	K45M 16/5	E11KM-01050200600	16	5,5	8,5	13	7,0	10	12	M5	9	1	2	100	1,10
K45R 16/6	E11KM-01050100700	K45M 16/6	E11KM-01050200700					7,5			M6					
K45R 16/8	E11KM-01050100800	K45M 16/8	E11KM-01050200800					9,0	13	15	M8					1,17
K45R 16/10	E11KM-01050100900	K45M 16/10	E11KM-01050200900					11,0	15	17	M10					1,24
K45R 16/12	E11KM-01050101000	K45M 16/12	E11KM-01050201000					12,0		19	M12					1,21
K45R 25/5	E11KM-01050101100	K45M 25/5	E11KM-01050201100	25	7,0	10,0	15	7,0	10	14	M5	10	1	2	100	1,40
K45R 25/6	E11KM-01050101200	K45M 25/6	E11KM-01050201200					7,5			M6					1,45
K45R 25/8	E11KM-01050101300	K45M 25/8	E11KM-01050201300					9,0	13	16	M8					1,50
K45R 25/10	E11KM-01050101400	K45M 25/10	E11KM-01050201400					11,0	15	18	M10					1,60
K45R 25/12	E11KM-01050101500	K45M 25/12	E11KM-01050201500					12,0		19	M12					1,55
K45R 25/14	E11KM-01050101600	K45M 25/14	E11KM-01050201600					14,0	18	21	M14					1,62
K45R 35/6	E11KM-01050101700	K45M 35/6	E11KM-01050201700	35	8,5	12,0	17	7,5	10		M6	12	1	2	100	2,20
K45R 35/8	E11KM-01050101800	K45M 35/8	E11KM-01050201800					9,0	13	18	M8					2,40
K45R 35/10	E11KM-01050101900	K45M 35/10	E11KM-01050201900					11,0	15		M10					2,52
K45R 35/12	E11KM-01050102000	K45M 35/12	E11KM-01050202000					12,0		20	M12					2,38
K45R 35/14	E11KM-01050102100	K45M 35/14	E11KM-01050202100					14,0	18	21	M14					2,40
K45R 35/16	E11KM-01050102200	K45M 35/16	E11KM-01050202200					16,0		26	M16					2,60
K45R 50/6	E11KM-01050102300	K45M 50/6	E11KM-01050202300	50	10,0	14,0	19	7,5	10		M6	14	1	2	100	3,20
K45R 50/8	E11KM-01050102400	K45M 50/8	E11KM-01050202400					9,0	13	20	M8					3,40
K45R 50/10	E11KM-01050102500	K45M 50/10	E11KM-01050202500					11,0	15		M10					3,56
K45R 50/12	E11KM-01050102600	K45M 50/12	E11KM-01050202600					12,0		23	M12					3,44
K45R 50/14	E11KM-01050102700	K45M 50/14	E11KM-01050202700					14,0	18		M14					3,60
K45R 50/16	E11KM-01050102800	K45M 50/16	E11KM-01050202800					16,0		28	M16					3,70
K45R 50/20	E11KM-01050102900	K45M 50/20	E11KM-01050202900					20,0	22	30	M20					4,30
K45R 70/6	E11KM-01050103000	K45M 70/6	E11KM-01050203000	70	12,0	16,5	21	7,5	10		M6	16	1	2	100	4,,60
K45R 70/8	E11KM-01050103100	K45M 70/8	E11KM-01050203100					9,0	13		M8					4,80
K45R 70/10	E11KM-01050103200	K45M 70/10	E11KM-01050203200					11,0	15	23	M10					5,10
K45R 70/12	E11KM-01050103300	K45M 70/12	E11KM-01050203300					12,0			M12					5,00
K45R 70/14	E11KM-01050103400	K45M 70/14	E11KM-01050203400					14,0	18		M14					5,25
K45R 70/16	E11KM-01050103500	K45M 70/16	E11KM-01050203500					16,0		28	M16					
K45R 70/20	E11KM-01050103600	K45M 70/20	E11KM-01050203600					20,0	22	30	M20					5,80
K45R 95/8	E11KM-01050103700	K45M 95/8	E11KM-01050203700	95	13,5	18,0	24		14		M8	17	1	2	50	3,20
K45R 95/10	E11KM-01050103800	K45M 95/10	E11KM-01050203800					12,0	17	26	M10					3,25
K45R 95/12	E11KM-01050103900	K45M 95/12	E11KM-01050203900						18		M12					3,24
K45R 95/14	E11KM-01050104000	K45M 95/14	E11KM-01050204000					16,0	20		M14					3,31
K45R 95/16	E11KM-01050104100	K45M 95/16	E11KM-01050204100						22	29	M16					
K45R 95/20	E11KM-01050104200	K45M 95/20	E11KM-01050204200					20,0	24	35	M20					3,50
K45R 120/8	E11KM-01050104300	K45M 120/8	E11KM-01050204300	120	15,0	19,5	26		16	28	M8	19	1	2	50	3,70
K45R 120/10	E11KM-01050104400	K45M 120/10	E11KM-01050204400					12,0	17		M10					
K45R 120/12	E11KM-01050104500	K45M 120/12	E11KM-01050204500						18	29	M12					3,64
K45R 120/14	E11KM-01050104600	K45M 120/14	E11KM-01050204600					16,0	20		M14					3,90
K45R 120/16	E11KM-01050104700	K45M 120/16	E11KM-01050204700						22		M16					4,95
K45R 120/20	E11KM-01050104800	K45M 120/20	E11KM-01050204800					20,0	24	35	M20					4,56
K45R 150/8	E11KM-01050104900	K45M 150/8	E11KM-01050204900	150	16,5	21,0	30		16		M8	20	1	2	50	4,36
K45R 150/10	E11KM-01050105000	K45M 150/10	E11KM-01050205000					12,0	17		M10					4,46
K45R 150/12	E11KM-01050105100	K45M 150/12	E11KM-01050205100						18	31	M12					4,36
K45R 150/14	E11KM-01050105200	K45M 150/14	E11KM-01050205200					16,0	20		M14					4,60
K45R 150/16	E11KM-01050105300	K45M 150/16	E11KM-01050205300						22		M16					4,63
K45R 150/20	E11KM-01050105400	K45M 150/20	E11KM-01050205400					23,0	24	36	M20					5,14
K45R 185/10	E11KM-01050105500	K45M 185/10	E11KM-01050205500	185	19,0	24,0	30	14,0	22	35	M10	23	1	3	50	6,30
K45R 185/12	E11KM-01050105600	K45M 185/12	E11KM-01050205600								M12					6,20
K45R 185/14	E11KM-01050105700	K45M 185/14	E11KM-01050205700					16,0			M14					6,15
K45R 185/16	E11KM-01050105800	K45M 185/16	E11KM-01050205800								M16					
K45R 185/20	E11KM-01050105900	K45M 185/20	E11KM-01050205900					20,0	24	38	M20					6,30

cynowane galwanicznie		niecynowane		Przekrój	Wymiary [mm]						Zacisk	Zaprasowanie			szt	[kg]
Typ	Art. nr	Typ	Art. nr	[mm²]	d	D	a	C1	C2	W		Nr gniazda	Lz/s	Lz/w		
K45R 240/10	E11KM-01050106000	**K45M 240/12**	E11KM-01050206100	240	21,0	26,0	38	14,0	22	38	M10	25	2	4	50	7,76
K45R 240/12	E11KM-01050106100	**K45M 240/14**	E11KM-01050206200								M12					7,80
K45R 240/14	E11KM-01050106200	**K45M 240/16**	E11KM-01050206300					16,0			M14					7,70
K45R 240/16	E11KM-01050106300	**K45M 240/20**	E11KM-01050206400								M16					7,60
K45R 240/20	E11KM-01050106400	-	-					20			M20					7,90
K45R 300/16	E11KM-01050106700	-	-		24	30	45	16	24	43	M16	-	-	-	25	6,00
K45R 300/20	E11KM-01050106800	-	-					20			M20					6,10

Lz/s = Liczba zaciśnięć szerokie | Lz/w = Liczba zaciśnięć wąskie

Technologia zaciskania końcówek rurowych Cu standard 104
Dedykowane praski ręczne 98
Dedykowane praski i głowice hydrauliczne 100

Końcówki rurowe z dwoma otworami pod śruby typu KOR ... 2X i KM ... 2X

Materiał Cu.
Pokrycie KOR 2X – cynowane galwanicznie
KM 2X – niecynowane
Wykonanie standard.

Uwaga! żyły sektorowe muszą zostać przeformowane "na okrągło".

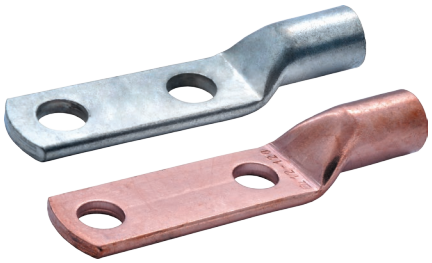

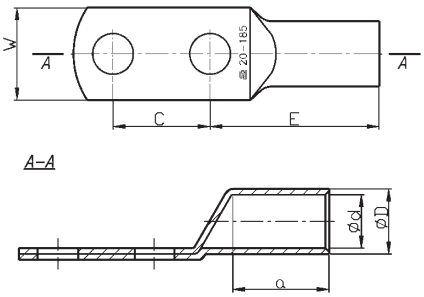

cynowane galwanicznie		niecynowane		Przekrój	Wymiary [mm]						Zacisk	Zaprasowanie			szt	[kg]
Typ	Art. nr	Typ	Art. nr	[mm²]	d	D	a	C	E	W		Nr gniazda	Lz/s	Lz/w		
KOR 50/2*10	E11KM-01020400100	**KM 50/2*10**	E11KM-01010300100	50	10,0	14,0	19	30	39,0	20	M 10	14	1	2	1	0,06
KOR 50/2*12	E11KM-01020400200	**KM 50/2*12**	E11KM-01010300200								M 12					
KOR 70/2*10	E11KM-01020400300	**KM 70/2*10**	E11KM-01010300300	70	12,0	16,5	21	50	43,0	25	M 10	16	1	2	1	0,09
KOR 70/2*12	E11KM-01020400400	**KM 70/2*12**	E11KM-01010300400								M 12					
KOR 95/2*10	E11KM-01020400500	**KM 95/2*10**	E11KM-01010300500	95	13,5	18,0	24	50	47,0	25	M 10	17	1	2	1	0,12
KOR 95/2*12	E11KM-01020400600	**KM 95/2*12**	E11KM-01010300600								M 12					
KOR 120/2*12/50	E11KM-01020400800	**KM 120/2*12/50**	E11KM-01010300700	120	15,0	19,5	26	50	54,0	28	M 12	19	1	2	1	0,12
KOR 120/2*12/60	E11KM-01020400900	**KM 120/2*12/60**	E11KM-01010300800													
KOR 150/2*12	E11KM-01020401000	**KM 150/2*12**	E11KM-01010300900	150	16,5	21,0	29	50	56,0	31	M 12	20	1	2	1	0,13
KOR 185/2*12	E11KM-01020401100	**KM 185/2*12**	E11KM-01010301000	185	19,0	24,0	30	50	56,0	35	M 12	23	1	3	1	0,16
KOR 240/2*12	E11KM-01020401200	**KM 240/2*12**	E11KM-01010301100	240	21,0	26,0	38	50	73,5	38	M 12	25	2	4	1	0,22
KOR 240/2*16	E11KM-01020401300	**KM 240/2*16**	E11KM-01010301200								M 16					
KOR 300/2*12	E11KM-01020401400	**KM 300/2*12**	E11KM-01010301300	300	24,0	30,0	45	50	82,5	43	M 12	28	2	-	1	0,32
KOR 300/2*16	E11KM-01020401500	**KM 300/2*16**	E11KM-01010301400								M 16					0,30
KOR 400/2*16	E11KM-01020401600	**KM 400/2*16**	E11KM-01010301500	400	27,5	33,5	50	50	90,0	49	M 16	32	2	-	1	0,38
KOR 400/2*20	E11KM-01020401700	**KM 400/2*20**	E11KM-01010301600								M 20					0,37
KOR 500/2*16	E11KM-01020401900	**KM 500/2*16**	E11KM-01010301700	500	31,0	38,0	70	50	112,5	55	M 16	34	3	-	1	0,56
KOR 500/2*20	E11KM-01020402000	**KM 500/2*20**	E11KM-01010301800								M 20					0,55
KOR 625/2*16	E11KM-01020402200	**KM 625/2*16**	E11KM-01010301900	625	34,0	40,0	70	50	114,0	60	M 16	36	3	-	1	0,55
KOR 625/2*20	E11KM-01020402300	**KM 625/2*20**	E11KM-01010302000								M 20					0,52

Lz/s = Liczba zaciśnięć szerokie | Lz/w = Liczba zaciśnięć wąskie

Technologia zaciskania końcówek rurowych Cu standard 104
Dedykowane praski ręczne 98
Dedykowane praski i głowice hydrauliczne 100

Końcówki rurowe typu KOR i KM bez otworu

Materiał Cu.
Pokrycie KOR – cynowane galwanicznie;
KM – niecynowane.
Wykonanie standard.

Uwaga! żyły sektorowe muszą zostać przeformowane "na okrągło".

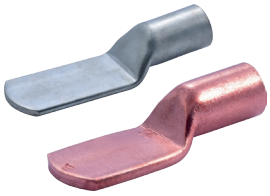

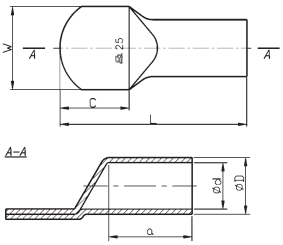

cynowane galwanicznie		niecynowane		Przekrój	Wymiary [mm]						Zaprasowanie			szt	[kg]
Typ	Art. nr	Typ	Art. nr	[mm²]	L	d	D	a	C	W	Nr gniazda	Lz/s	Lz/w		
KOR 10	E11KM-01020300100	**KM 10**	E11KM-01010200100	10	33	4,5	7,0	10	19	17	7	1	1	1	0,007
KOR 16	E11KM-01020300200	**KM 16**	E11KM-01010200200	16	40,5	5,5	8,5	13	23	17	9	1	2	1	0,012
KOR 25	E11KM-01020300300	**KM 25**	E11KM-01010200300	25	43,5	7,0	10,0	15	23	18	10	1	2	1	0,015
KOR 35	E11KM-01020300400	**KM 35**	E11KM-01010200400	35	48,5	8,5	12,0	17	25	20	12	1	2	1	0,024
KOR 50	E11KM-01020300500	**KM 50**	E11KM-01010200500	50	52	10,0	14,0	19	25	23	14	1	2	1	0,034
KOR 70	E11KM-01020300600	**KM 70**	E11KM-01010200600	70	55	12,0	16,5	21	25	23	16	1	2	1	0,050
KOR 95	E11KM-01020300700	**KM 95**	E11KM-01010200700	95	66	13,5	18,0	24	32	29	17	1	2	1	0,065
KOR 120	E11KM-01020300800	**KM 120**	E11KM-01010200800	120	69	15,0	19,5	26	32	29	19	1	2	1	0,074
KOR 150	E11KM-01020300900	**KM 150**	E11KM-01010200900	150	73	16,5	21,0	29	32	31	20	1	2	1	0,086
KOR 185	E11KM-01020301000	**KM 185**	E11KM-01010201000	185	76	19,0	24,0	30	32	35	23	1	3	1	0,114
KOR 240	E11KM-01020301100	**KM 240**	E11KM-01010201100	240	93,5	21,0	26,0	38	40	38	25	2	4	1	0,156
KOR 300	E11KM-01020301200	**KM 300**	E11KM-01010201200	300	102,5	24,0	30,0	45	40	43	28	2	–	1	0,259
KOR 400	E11KM-01020301300	**KM 400**	E11KM-01010201300	400	110	27,5	33,5	50	40	49	32	2	–	1	0,280
KOR 500	E11KM-01020301400	**KM 500**	E11KM-01010201400	500	132,5	31,0	38,0	70	40	55	34	3	–	1	0,452
KOR 625	E11KM-01020301500	**KM 625**	E11KM-01010201500	625	139	34,0	40,0	70	45	60	36	3	–	1	0,412

Lz/s = Liczba zaciśnięć szerokie | Lz/w = Liczba zaciśnięć wąskie

Technologia zaciskania końcówek rurowch Cu standard 104
Dedykowane praski ręczne 98
Dedykowane praski i głowice hydrauliczne 100

Łączniki typu KL i ZM "łączące na styk"

Materiał Cu.
Pokrycie KL – cynowane galwanicznie;
ZM – niecynowane.
Wykonanie standard.

Uwaga! żyły sektorowe muszą zostać przeformowane "na okrągło".

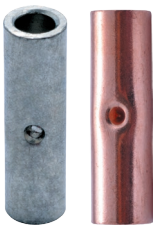

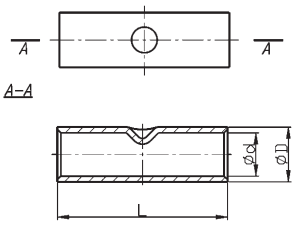

cynowane galwanicznie		niecynowane		Przekrój	Wymiary [mm]			Zaprasowanie			szt	[kg]
Typ	Art. nr	Typ	Art. nr	[mm²]	L	d	D	Nr gniazda	Lz/s	Lz/w		
KL 6-20 [1]	E11KM-01060100701	-	-	4÷6	20	3,6	5,6	4	1 - 1	1 - 1	100	0,18
KL 6-25 [1]	E11KM-01060100801	-	-		25				1 - 1			0,27
KL 10	E11KM-01060200100	**ZM 10**	E11KM-01060300100	10	30	4,5	7,0	7	1 - 1	1 - 1	100	0,60
KL 16	E11KM-01060200200	**ZM 16**	E11KM-01060300200	16	30	5,5	8,5	9	1 - 1	1 - 1	100	0,90
KL 25	E11KM-01060200300	**ZM 25**	E11KM-01060300300	25	38	7,0	10,0	10	1 - 1	2 - 2	100	1,30
KL 35	E11KM-01060200400	**ZM 35**	E11KM-01060300400	35	42	8,5	12,0	12	1 - 1	2 - 2	100	2,10
KL 50	E11KM-01060200500	**ZM 50**	E11KM-01060300500	50	48	10,0	14,0	14	1 - 1	2 - 2	100	3,20
KL 70	E11KM-01060200600	**ZM 70**	E11KM-01060300600	70	52	12,0	16,5	16	1 - 1	3 - 3	100	4,60
KL 95	E11KM-01060200700	**ZM 95**	E11KM-01060300700	95	58	13,5	18,0	17	1 - 1	3 - 3	50	2,80
KL 120	E11KM-01060200800	**ZM 120**	E11KM-01060300800	120	62	15,0	19,5	19	1 - 1	3 - 3	50	3,30
KL 150	E11KM-01060200900	**ZM 150**	E11KM-01060300900	150	68	16,5	21,0	20	2 - 2	4 - 4	50	4,00
KL 185	E11KM-01060201000	**ZM 185**	E11KM-01060301000	185	72	19,0	24,0	23	2 - 2	4 - 4	50	5,40
KL 240	E11KM-01060201100	**ZM 240**	E11KM-01060301100	240	88	21,0	26,0	25	2 - 2	5 - 5	50	7,10
KL 300	E11KM-01060201200	**ZM 300**	E11KM-01060301200	300	102	24,0	30,0	28	2 - 2	–	25	5,70
KL 400	E11KM-01060201300	**ZM 400**	E11KM-01060301300	400	112	27,5	33,5	32	2 - 2	–	25	7,40
KL 500	E11KM-01060201400	**ZM 500**	E11KM-01060301400	500	140	31,0	38,0	34	2 - 2	–	25	12,70
KL 625	E11KM-01060201500	**ZM 625**	E11KM-01060301500	625	160	34,0	40,0	36	3 - 3	–	25	12,50

Lz/s = Liczba zaciśnięć szerokie | Lz/w = Liczba zaciśnięć wąskie
[1] *zaciskanie na sześciokąt*

Technologia zaciskania końcówek rurowch Cu standard 104
Dedykowane praski ręczne 98
Dedykowane praski i głowice hydrauliczne 100

Łączniki ekonomiczne typu LE "łączące na styk"

Materiał Cu.
Pokrycie cynowane galwanicznie.
Wykonanie ekonomiczne.



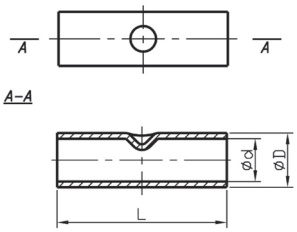

Typ	Art. nr	Przekrój	Wymiary [mm]			Zaprasowanie			Opak. [szt.]	Masa opak. [kg]
		[mm²]	L	d	D	Nr gniazda	Lz/s	Lz/w		
LE 10	E11KM-01060202100	10	25	4,7	6,9	6	1 - 1	1 - 1	100	0,40
LE 16	E11KM-01060202200	16	30	5,6	7,8	7	1 - 1	2 - 2	100	0,60
LE 25	E11KM-01060202300	25	30	7,1	9,5	9	1 - 1	2 - 2	100	0,80
LE 35	E11KM-01060202400	35	35	8,2	11,0	11	1 - 1	2 - 2	100	1,40
LE 50	E11KM-01060202500	50	35	9,5	12,5	13	1 - 1	2 - 2	100	1,60
LE 70	E11KM-01060202600	70	45	11,5	15,0	15	1 - 1	3 - 3	100	2,90
LE 95	E11KM-01060202700	95	47	13,5	17,0	17	1 - 1	3 - 3	50	1,80
LE 120	E11KM-01060202800	120	52	15,0	19,4	18	1 - 1	3 - 3	50	2,80
LE 150	E11KM-01060202900	150	59	16,5	20,8	20	2 - 2	4 - 4	50	3,40
LE 185	E11KM-01060203000	185	65	19,0	23,8	23	2 - 2	5 - 5	50	4,80
LE 240	E11KM-01060203100	240	75	21,0	25,8	25	2 - 2	5 - 5	50	6,00

Lz/s = Liczba zaciśnięć szerokie | Lz/w = Liczba zaciśnięć wąskie

Technologia zaciskania końcówek rurowych Cu standard 104
Dedykowane praski ręczne 98
Dedykowane praski i głowice hydrauliczne 100

Łączniki typu KLS "łączące na zakładkę"

Materiał Cu.
Pokrycie cynowane galwanicznie.



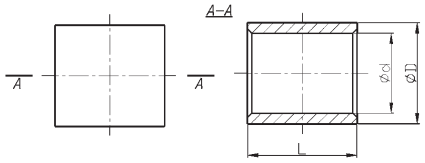

Typ	Art. nr	Przekrój	Wymiary [mm]			Zaprasowanie			Opak. [szt.]	Masa opak. [kg]
		[mm²]	L	d	D	Nr gniazda	Lz/s	Lz/w		
KLS 10	E11KM-01070100100	10	10	4,5	7,0	7	1	2	100	0,20
KLS 16	E11KM-01070100200	16	11	5,6	8,4	9	1	2	100	0,30
KLS 25	E11KM-01070100300	25	14	7,2	10,0	10	1	2	100	0,50
KLS 35	E11KM-01070100400	35	16	8,5	12,0	12	1	2	100	0,60
KLS 50	E11KM-01070100500	50	19	10,2	14,0	14	1	2	100	1,30
KLS 70	E11KM-01070100600	70	19	12,0	16,5	16	1	2	100	1,70
KLS 95	E11KM-01070100700	95	20	13,5	18,0	17	1	2	50	1,00
KLS 120	E11KM-01070100800	120	22	15,0	19,5	19	1	2	50	1,20
KLS 150	E11KM-01070100900	150	26	16,5	21,0	20	1	2	50	1,50
KLS 185	E11KM-01070101000	185	30	19,0	24,0	23	2	3	50	2,20
KLS 240	E11KM-01070101100	240	34	21,0	25,8	25	2	3	50	2,80

Lz/s = Liczba zaciśnięć szerokie | Lz/w = Liczba zaciśnięć wąskie

Technologia zaciskania końcówek rurowych Cu standard 104
Dedykowane praski ręczne 98
Dedykowane praski i głowice hydrauliczne 100

Łączniki typu KT

Materiał Cu.
Pokrycie cynowane galwanicznie.
Wykonanie standard.

Uwaga! żyły sektorowe muszą zostać przeformowane "na okrągło".

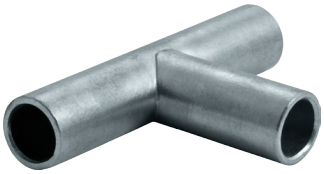

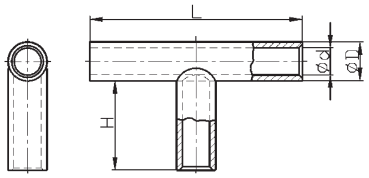

Typ	Art. nr	Przekrój	Wymiary [mm]				Zaprasowanie			Opak. [szt.]	Masa opak. [kg]
		[mm²]	L	d	D	H	Nr gniazda	Lz/s	Lz/w		
KT 10	E11KM-01080100200	10	35	4,5	7,0	14	7	1	1	100	1,05
KT 16	E11KM-01080100300	16	50	5,5	8,5	21	9	1	1	100	2,20
KT 25	E11KM-01080100400	25	55	7,0	10,0	23	10	1	2	100	2,70
KT 35	E11KM-01080100500	35	70	8,5	12,0	30	12	1	2	100	5,10
KT 50	E11KM-01080100600	50	80	10,0	14,0	34	14	1	3	100	7,60
KT 70	E11KM-01080100700	70	85	12,0	16,5	35	16	1	3	100	10,50
KT 95	E11KM-01080100800	95	90	13,5	18,0	36	17	2	4	50	6,0
KT 120	E11KM-01080100900	120	95	15,0	19,5	38	19	2	4	50	7,10
KT 150	E11KM-01080101000	150	110	16,5	21,0	44	20	2	4	50	9,00
KT 185	E11KM-01080101100	185	115	19,0	24,0	45	23	2	4	50	12,00
KT 240	E11KM-01080101200	240	130	21,0	26,0	52	25	2	4	50	15,60
KT 300	E11KM-01080101310	300	155	24,0	30,0	62	28	2	-	25	9,10
KT 400	E11KM-01080101410	400	180	27,5	33,5	72	32	2	-	25	10,80

Lz/s = Liczba zaciśnięć szerokie | Lz/w = Liczba zaciśnięć wąskie

Technologia zaciskania końcówek rurowych Cu standard 104
Dedykowane praski ręczne 98
Dedykowane praski i głowice hydrauliczne 100

Łączniki typu KX

Materiał Cu.
Pokrycie cynowane galwanicznie.
Wykonanie standard.

Uwaga! żyły sektorowe muszą zostać przeformowane "na okrągło".

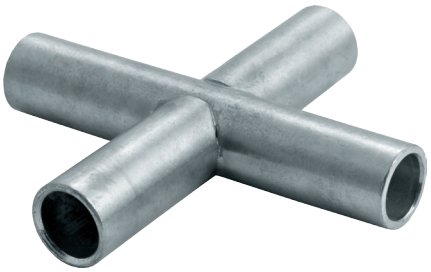

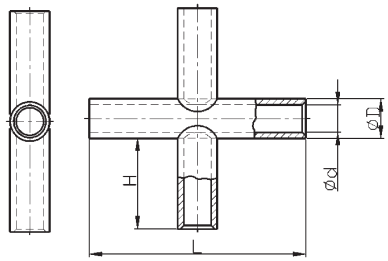

Typ	Art. nr	Przekrój	Wymiary [mm]				Zaprasowanie			Opak. [szt.]	Masa opak. [kg]
		[mm²]	L	d	D	H	Nr gniazda	Lz/s	Lz/w		
KX 10	E11KM-01080200200	10	35	4,5	7,0	14	7	1	1	100	1,35
KX 16	E11KM-01080200300		50	5,5	8,5	21	9				2,65
KX 25	E11KM-01080200400	25	55	7,0	10,0	23	10	1	2	100	3,54
KX 35	E11KM-01080200500	35	70	8,5	12,0	30	12	1	2	100	6,80
KX 50	E11KM-01080200600	50	80	10,0	14,0	34	14	1	3	100	9,90
KX 70	E11KM-01080200700	70	85	12,0	16,5	35	16	1	3	100	12,80
KX 95	E11KM-01080200800	95	90	13,5	18,0	36	17	2	4	50	8,00
KX 120	E11KM-01080200900	120	95	15,0	19,5	38	19	2	4	50	9,30
KX 150	E11KM-01080201000	150	110	16,5	21,0	44	20	2	4	50	12,90
KX 185	E11KM-01080201100	185	115	19,0	24,0	45	23	2	4	50	16,00
KX 240	E11KM-01080201200	240	130	21,0	26,0	52	25	2	4	50	20,00
KX 300	E11KM-01080201310	300	170	24,0	30,0	70	28	2	-	25	12,50
KX 400	E11KM-01080201410	400	190	27,5	33,5	78	32	2	-	25	15,50

Lz/s = Liczba zaciśnięć szerokie | Lz/w = Liczba zaciśnięć wąskie

Technologia zaciskania końcówek rurowych Cu standard 104
Dedykowane praski ręczne 98
Dedykowane praski i głowice hydrauliczne 100

DEDYKOWANE PRASKI RĘCZNE


KWR


KOR/KM


KORo


K90R/K90M


K45R/K45M


KOR2X/KM2X


KOR/KM


KL/ZM/LE


KLS


KT


KX

									
	WZ 10 /1-6	**WZ /1,5-16**	**WZ /6-25**	**WZ 6-25 /6KT**	**N-Fe+M-B-N-1,5-10**	**N-Fe-L+M-B-N-1,5-10**	**N-AL+M-B-N-1,5-10**	**WZ**	**PWZ 10 /0,5-10**	**WZ-D-IN**
0,5									•	
1,0	•							•	•	
1,5		•			•	•	•	•	•	•
2,5	•	•			•	•	•	•	•	•
4	•	•	•	•	•	•	•	•	•	•
6	•	•	•	•	•	•	•	•	•	•
10		•	•	•	•	•	•			•
16		•	•	•						
25				•						
35										
50										
70										
95										
120										
150										
185										
240										
300										

									
	WZ-TINK-BNC	WZ-TINK-S	K0 5/6 KT	K0 6 E/6 KT	K0 6 F/6 KT	K0 6/6 KT	EK 18	EK 19	EK 22
0,5									
1,0									
1,5	•	•							
2,5	•	•							
4	•	•							
6	•	•	•			•	•	•	•
10	•	•	•	•		•	•	•	•
16			•	•	•	•	•	•	•
25			•	•	•	•	•	•	•
35			•	•	•	•	•	•	•
50			•	•	•	•	•	•	•
70				•	•	•	•	•	•
95				•	•	•	•	•	•
120				•	•	•	•	•	•
150					•		•	•	•
185							•	•	•
240							•	•	•
300							•	•	•

DEDYKOWANE PRASKI I GŁOWICE HYDRAULICZNE



KWR | KOR/KM | KORo | K90R/K90M | K45R/K45M | KOR2X/KM2X | KOR/KM | KL/ZM/LE | KLS | KT | KX







	HO 2 EH	HO 2 EV	HP 2/42 EH	HP 2/42 EV	HBM 6 EV	HBM 6 O EV
0,75						
6						
10						
16	•	•	•	•	•	•
25	•	•	•	•	•	•
35	•	•	•	•	•	•
50	•	•	•	•	•	•
70	•	•	•	•	•	•
95	•	•	•	•	•	•
120	•	•	•	•	•	•
150	•	•	•	•	•	•
185	•	•	•	•	•	•
240	•	•	•	•	•	•
300	•	•	•	•	•	•
400	•	•	•	•	•	
500						
625						








	HPH 2/32	HPH 2/38	HH 400	HH 630	HH 1000	PBM 6	PBM 7 O
0,75							
6							
10							
16	•	•	•	•		•	•
25	•	•	•	•		•	•
35	•	•	•	•		•	•
50	•	•	•	•		•	•
70	•	•	•	•		•	•
95	•	•	•	•		•	•
120	•	•	•	•	•	•	•
150	•	•	•	•	•	•	•
185	•	•	•	•	•	•	•
240	•	•	•	•	•	•	•
300	•	•	•	•	•	•	•
400	•	•	•	•	•	•	•
500				•	•		
625				•	•		

							
	HBM 7 O EV	HK 5 EL	HK 22 EV	UH 60 EV	GBM 6	GBM 7 O	GH 60
0,75							
6		•	•	•			•
10		•	•	•			•
16	•	•	•	•	•	•	•
25	•	•	•	•	•	•	•
35	•	•	•	•	•	•	•
50	•	•	•	•	•	•	•
70	•	•	•	•	•	•	•
95	•	•	•	•	•	•	•
120	•	•	•	•	•	•	•
150	•	•	•	•	•	•	•
185	•	•	•	•	•	•	•
240	•	•	•	•	•	•	•
300	•		•	•	•	•	•
400	•				•	•	
500							
625							

						
	HK 22	UH 60	WHPH 4 / WHPH 2/32 / WHPH 2/38 / WHPH 2/42	HK 4	HK 5	PHK-300
0,75						
6	•	•		•	•	
10	•	•		•	•	
16	•	•	•	•	•	•
25	•	•	•	•	•	•
35	•	•	•	•	•	•
50	•	•	•	•	•	•
70	•	•	•	•	•	•
95	•	•	•	•	•	•
120	•	•	•	•	•	•
150	•	•	•		•	•
185	•	•	•		•	•
240	•	•	•		•	•
300	•	•	•			•
400			•			
500						
625						

Specjalnie na życzenie naszych klientów...

... wykonujemy nawet najbardziej nietypowe końcówki.



Jeżeli nie znajdziecie Państwo w katalogu końcówek odpowiadających Państwa oczekiwaniom prosimy o przesłanie formularza „Zamówienia specjalnego” (patrz strona <?>), abyśmy mogli wykonać je dla Państwa.

Izolacja termokurczliwa do końcówek kablowych

Temp. pracy -35 ÷ +105 °C
Wytrzymałość dielektryczna [kV/mm] min. 20
Instrukcja obkurczania obkurczanie należy przeprowadzać w temperaturze między 120 °C a 200 °C rozpoczynając od środka rurki. Aby uniknąć przegrzania materiału powierzchnia rurki powinna być nagrzewana równomiernie. Do obkurczania rurek oferujemy nagrzewnice elektryczne.



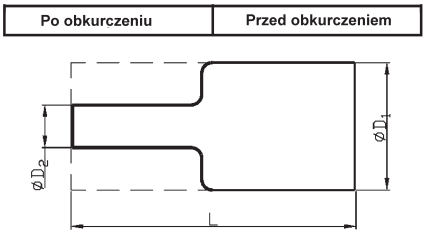

Uwaga! Opakowanie KPL zawiera po 1 szt. każdego nadruku.

Typ	Art. nr	Nadruk	Wymiary [mm]			Przeznaczenie		Opak. [kpl]	szt
			L	D_1	D_2	Typ końcówki	Przekrój [mm²]		
TIK 12/25	E05ME-01110000100	-	25	12	4	Końcówki oczkowe KO Końcówki widełkowe KW Końcówki igiełkowe typu KI Końcówki oczkowe rurowe typu KOR i KM Łączniki typu KL do łączenia na "styk" Końcówki rurowe typu KDR i KDM	6, 10, 16, 25	-	20
TIK 12/25	E05ME-01110001100	L1, L2, L3, N	25	12	4			1	-
TIK 18/40	E05ME-01110000200	-	40	18	6		25, 35, 50, 70	-	20
TIK 18/40	E05ME-01110002000	L1, L2, L3	40	18	6			1	-
TIK 18/40	E05ME-01110001200	L1, L2, L3, N	40	18	6			1	-
TIK 18/40	E05ME-01110000300	L1, L2, L3, PE	40	18	6			1	-
TIK 18/40	E05ME-01110000400	PE	40	18	6			-	20
TIK 25/50	E05ME-01110000500	-	50	25	10		70, 95, 120, 150	-	20
TIK 25/50	E05ME-01110002100	L1, L2, L3	50	25	10			1	-
TIK 25/50	E05ME-01110001300	L1, L2, L3, N	50	25	10			1	-
TIK 25/50	E05ME-01110000600	PE	50	25	10			-	20
TIK 40/70	E05ME-01110000700	-	70	40	16		120, 150, 185, 240, 240, 300, 400	-	20
TIK 40/70	E05ME-01110002200	L1, L2, L3	70	40	16			1	-
TIK 40/70	E05ME-01110001400	L1, L2, L3, N	70	40	16			1	-
TIK 40/70	E05ME-01110001500	L1, L2, L3, PEN	70	40	16			1	-
TIK 40/70	E05ME-01110001600	PE	70	40	16			-	20
TIK 40/100	E05ME-01110001800	L1, L2, L3	100	40	16			1	-
TIK 40/100	E05ME-01110001700	L1, L2, L3, N	70	40	16			1	-
TIK 40/100	E05ME-01110000900	PE	100	40	16			-	20
TIK 52/120	E05ME-01110001000	-	120	52	20	Końcówki oczkowe rurowe typu KOR i KM Łączniki typu KL do łączenia na "styk" Końcówki rurowe typu KDR i KDM	500, 625	-	20
TIK 52/120	E05ME-01110001900	L1, L2, L3, N	120	52	20			1	-

Technologia zaciskania końcówek rurowych Cu standard

Wykonywane są one jako oczkowe: proste (typ wg Ergom: KOR; KREo; KOR.../2X; KM; KM.../2x), kątowe (typ wg Ergom: K90R; K45R; K90M; K45M) oraz łączniki (typ wg Ergom: KL; ZM; LE; KT; KX; KLZ, KLS).

Materiał: wszystkie typy – rura miedziana M1 E lub E-Cu wg DIN 40 500 teil 2, 3 lub DIN 17 87.

Pokrycie: KOR; KOR.../2X; KWR; K90R; K45R; KL; KT; KX; KLZ; KLS; KREo; LE – cynowane galwanicznie.
KM; KM.../2x; K90M; K45M; ZM - niecynowane.

Na końcówce oczkowej wybite jest oznaczenie np. 70-8 które podaje wielkość zacisku, do którego jest przystosowana końcówka (w tym przypadku M8) oraz przekrój znamionowy końcówki (70 mm²). Podobnie jest w końcówce oczkowej podwójnej. Np. oznaczenie 50/2x10 podaje że przekrojem znamionowym jest 50 mm², końcówka ma wykonane dwa otwory przeznaczone do zacisku M10.

Zastosowanie:
Końcówki oczkowe proste oraz kątowe służą do przyłączania przewodu za pomocą zacisku śrubowego do szyny zbiorczej, rozdzielnicy itp. Końcówki łączące służą do połączenia elektrycznie ze sobą dwóch przewodów o jednakowym przekroju na tzw. "styk" (KL; ZM; KX; LE; KT) lub "zakładkę" (KLZ; KLS). Połączenie dokonane za ich pomocą nie może być obciążane mechanicznie.

Technologia zaciskania:
Końcówki te zaciskamy narzędziami z matrycami prasującymi na tzw. "sześciokąt".

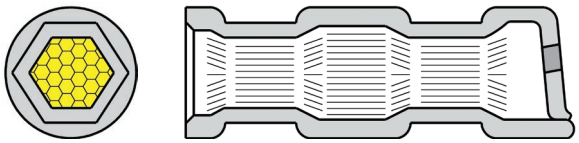

Dzięki takiemu kształtowi zaprasowania otrzymujemy połączenie o bardzo dobrych parametrach mechanicznych jak i elektrycznych. Jednak uzyskanie takich parametrów połączenia wymaga kilkakrotnego zaprasowania końcówki. Im większa jest liczba zaprasowań tym pewniejsze uzyskamy połączenie.

Jest to szczególnie istotne dla połączeń energetycznych od których wymaga się przenoszenia dużych mocy i prądów. Zaprasowywanie na "sześciokąt" wymaga jednak dość znacznej siły niezbędnej do zaciśnięcia końcówki, dlatego też przy wykonywaniu takich zaprasowań (nawet przy małych przekrojach przewodów) ZAE ERGOM zaleca stosowanie narzędzi hydraulicznych lub też narzędzi ręcznych o powiększonym przełożeniu mechanicznym (obsługiwanych za pomocą dwóch rąk).
Według badań i doświadczeń ZAE ERGOM, aby uzyskać połączenie o wymaganej jakości, zaciskanie końcówek na "sześciokąt" powinno odbywać się w następujący sposób:

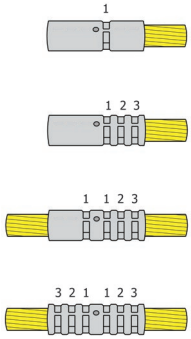

1. Pierwsze zaprasowanie (wewnątrz)
2. Dalsze zaprasowania (od środka na zewnątrz)
3. Pierwsze zaprasowanie z drugiej strony (wewnątrz)
4. Dalsze zaprasowania z drugiej strony (od środka na zewnątrz)

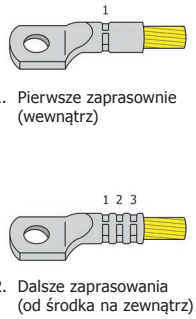

1. Pierwsze zaprasownie (wewnątrz)
2. Dalsze zaprasowania (od środka na zewnątrz)

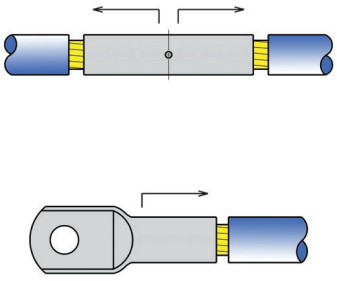

Właściwy kierunek i kolejność zaprasowywania dla końcówek i łączników zaznaczono strzałkami

Konieczne jest wykonanie wszystkich zaznaczonych (zalecanych) zaprasowań. Należy zwracać uwagę aby stosować do zaciskanej końcówki matrycę odpowiadającą przekrojowi na jaki została ona przeznaczona.

Typy profilii kablowych



okrągły wielodrutowy **(rm)**

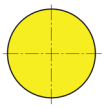

okrągły jednodrutowy **(re)**



sektorowy wielodrutowy **(sm)**

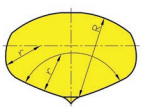

sektorowy jednodrutowy **(se)**

Żyły sektorowe muszą zostać przeformowane "na okrągło".