Dane produktu
Charakterystyki

XZCP1241L10
konektory okablowane XZ - żeńskie kątowe - M12 - 4 pin. - przew. PUR 10m

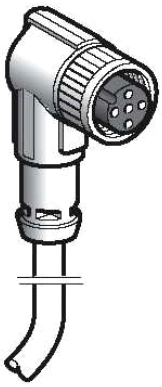

Główne

Akcesoria / oddzielna kategoria części	Wyposażenie — okablowanie
Akcesoria / oddzielny typ części	Złącza oprzewodowane
Nazwa serii	Uniwersalny

Uzupełnienie

Połączenie elektryczne	Konektor żeński kątowy, typ złącza: M12 4 piny
Mocowanie złącza kablowego	Nakręcać
Materiał kołnierza	Metal
Dioda sygnalizująca stan	Bez
Długość przewodu	10 m
Zewnętrzna średnica kabla	5.2 mm
Składanie kabli	4 x 0.34 mm²
Materiał izolacyjny przewodu	PUR
[Ue] znamionowe napięcie pracy	250 V AC 300 V DC
[In] prąd znamionowy	4 A
Rezystancja styku	<= 5000 µOm
Rezystancja izolacji	>= 1 GΩ
Masa produktu	0.37 kg

Środowisko

stopień ochrony IP	IP65 IP67 IP69K
temperatura otoczenia dla pracy	-40...80 °C[Spacja][Spacja](statyczny) -5...80 °C[Spacja][Spacja](dopasowanie)
temepratura otoczenia dla przechowywania	-40...80 °C

Oferta zrównoważonego rozwoju

Status Green Premium	Produkt ekologiczny Green Premium
RoHS (data: YYWW)	Zgodność - od 0649 - Deklaracja zgodności Schneider Electric
REACh	Referencje nie zawierające SVHC ponad progiem
Profil ekologiczny produktu	Dostępne
Instrukcje dotyczące zakończenia okresu eksploatacji produktu	Dostępne

Contractual warranty

Okres	18 miesięcy

Dimensions

Informacje zawarte w tej dokumentacji zawiera ogólne opisy lub charakterystyki technicznej wykonania produktów zawartych w niniejszym dokumencie. Dokumentacja ta nie jest przeznaczona jako substytut i nie może być stosowana do określenia przydatności lub niezawodności tych produktów dla konkretnych aplikacji użytkownika. Obowiązkiem każdego takiego użytkownika lub integratora jest wykonanie odpowiedniej i pełnej analizy ryzyka, oceny i testowania produktów w odniesieniu do określonej aplikacji lub odpowiedniego stosowania korzystania z niej. Ani Schneider Electric Industries SAS, ani żaden z jej oddziałów lub spółek zależnych są ponosi odpowiedzialności za niewłaściwe wykorzystanie informacji w nim zawartych.

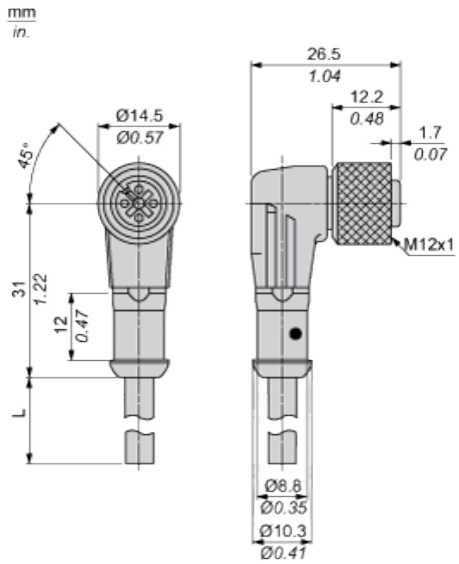

L : Lenght of cable

Connections and Schemes

Connector

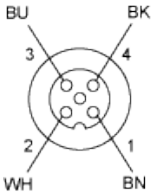

BN : Brown
BK : Black
BU : Blue
WH : White