KV-puste obudowy



KG 9003

- Stopień ochrony: IP 55 (ESM), IP 65 (patrz Dławnice)

PS | IP 55 | IP 65 | RAL 7035

- do zabudowania aparatów na szynie nośnej lub płycie montażowej (zamawiać oddzielnie)
- maks. głębokość montażowa 95 mm przy zamontowanej płycie montażowej, 89 mm przy zamontowanej szynie nośnej
- z przezroczystymi drzwiczkami
- zamykanie przy użyciu narzędzia
- możliwość plombowania
- wprowadzanie przewodów przez przetłoczenia metryczne
- dołączone dławnice: 2 ESM 25, zakres uszczelnienia Ø 9-17 mm i 1 ESM 32, zakres uszczelnienia Ø 9-23 mm
- kolor: szary, RAL 7035

Klasa ochronności:	II
Materiał:	PS-polistyrol termoplast
Szerokość	217 mm
Wysokość	253 mm
Głębokość	115 mm
Masa	0,71 kg

Rysunki

Rysunek wymiarowy

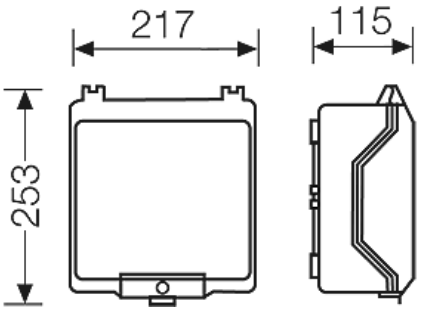

Dokładne wymiary

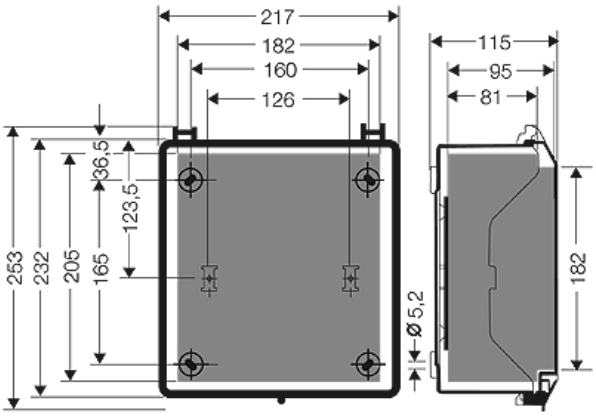

Hensel Polska Sp. z o.o. * ul. Dziadoszańska 10 * 61-248 Poznań * * Telefon: + 48 61 / 876-61-46 * Faks: + 48 61 / 879-93-50 * Data: November 23. 2015

KV-puste obudowy



KG 9003

- Stopień ochrony: IP 55 (ESM), IP 65 (patrz Dławnice)

PS | IP 55 | IP 65 | RAL 7035



Ścianki boczne



6 x M 20
2 x M 25/32
1 x M 32/40



2 x AVS 16/
EVS 16

Warunki pracy i otoczenia

Zakres zastosowań	Nadaje się do pomieszczeń i osłoniętych instalacji zewnętrznych Należy jednak brać pod uwagę wpływ warunków atmosferycznych na zainstalowane urządzenia, np. minimalną i maksymalną temperaturę otoczenia oraz kondensację pary wodnej — patrz Dane techniczne.
Temperatura otoczenia:	Wartość maksymalna + 60 °C Wartość minimalna - 25 °C
Ochrona pożarowa przy błędach wewnętrznych	Wymagania: przepisy i normy dla urządzeń elektrycznych Wymagania minimalne- próba rozżarzonego drutu według IEC 60 695-2-11: - 650°C dla obudów i dławnic - 850°C dla części przewodzących prąd
Palność	próba rozżarzonego drutu IEC 60 695-2-11: 750 °C UL Subject 94: V-2 trudnopalne samogasnące
Stopień ochrony przed mechanicznymi udarami	IK08 (5 Joule)
wydzielanie toksyn	nie zawiera halogenów bezsilikonowe "Bezhalogenowy" odpowiednio do kontroli kabli i przewodów izolowanych - korozyjność gazów pożarowych - według IEC 60 754-2
Wskazówka	Właściwości materiału - patrz dane techniczne

Hensel Polska Sp. z o.o. * ul. Dziadoszańska 10 * 61-248 Poznań * * Telefon: + 48 61 / 876-61-46 * Faks: + 48 61 / 879-93-50 * Data: November 23. 2015