II.4. Narzędzia wycinające i wycinaki
II.4. Punching tools and blanking dies
II.4. Инструменты для вырезания отверстий и вырубные штампы.

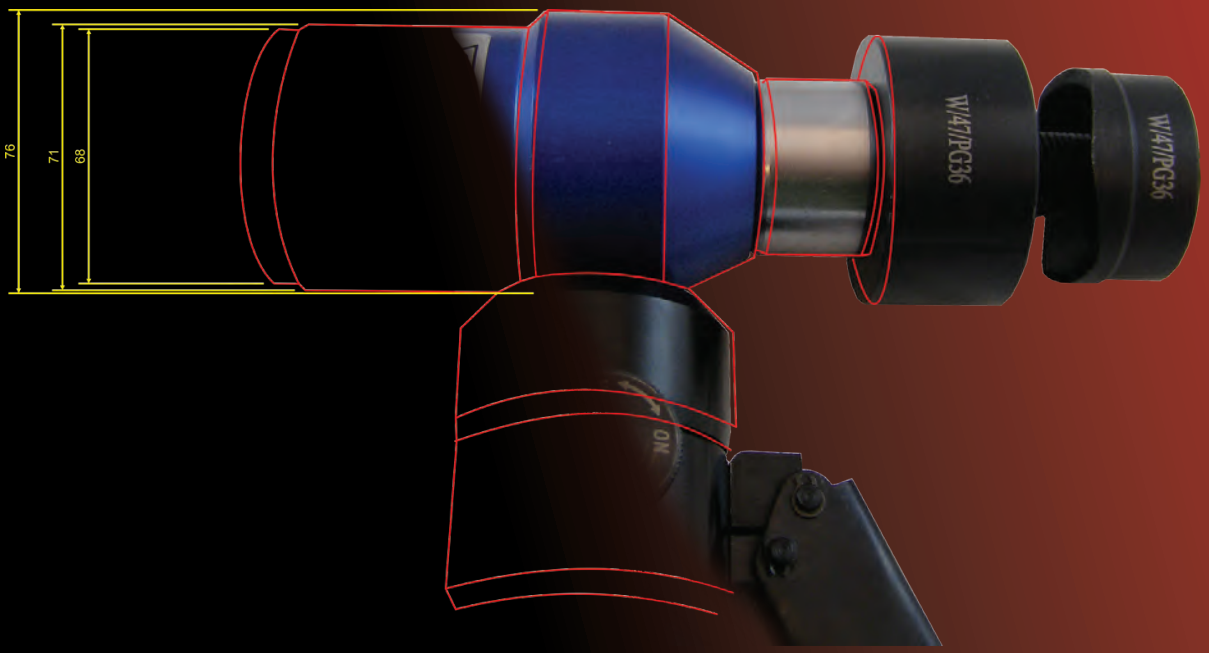

ERGOM®

Wykaz oznaczeń | Symbols list | Список обозначений

	Napęd		Drive		Привод
	Siła nacisku [kN)]		Pressing strength [kN]		Сила зажима [kN]
3,2mm/100HB	Max zakres wykrawanych otworów [mm] w blasze stalowej	3,2mm/100HB	Max range of punched holes [mm] in steel plate	3,2mm/100HB	Макс. диапазон просекаемых отверстий [мм] в стальном листе
1,5mm/100HB	Max zakres wykrawanych otworów [mm] w blasze stalowej	1,5mm/100HB	Max range of punched holes [mm] in steel plate	1,5mm/100HB	Макс. диапазон просекаемых отверстий [мм] в стальном листе
AL	Max grubość materiału [mm] Aluminium	AL	Max material thickness [mm] Aluminium	AL	Макс. толщина материала [мм] Алюминий
Fe	Max grubość materiału [mm] Stal	Fe	Max material thickness [mm] Steel	Fe	Макс. толщина материала [мм] Сталь
Fe	Max grubość materiału [mm] Stal nierdzewna	Fe	Max material thickness [mm] Stainless steel	Fe	Макс. толщина материала [мм] Нержавеющая сталь
	Skok tłoka		Pressing strength [kN]		Ход поршня [kN]
	Masa [kg]		Weight [kg]		Вес [кг]
	Długość [mm]		Length [mm]		Длина [мм]
	Ciśnienie pracy [MPa]		Working pressure [MPa]		Рабочее давление [MPa]
	Współpraca		Works with		Совмещение
	Opakowanie		Box		Упаковка
	Wymiar		Size		Размер
	Dławnice z gwintem PG		Glands with PG thread		Сальники с резбой PG
	Dławnice z gwintem metrycznym		Glands with metric thread		Сальники с метрической резбой
	Dławnica gumowa typu BDE		Rubber gland BDE type		Резиновый сальник типа BDE
	Przycisk sterowniczy		Control push-button		Кнопка управления
	Otwór centrujący Ø [mm]		Central hole diameter [mm]		Центрирующее отверстие (диаметр) [мм]
	Rozmiar klucza		Spanner size		Размер ключа
	Napięcie akumulatora [V]		Battery voltage [V]		Напряжение аккумулятора
	Pojemność akumulatora [mAh]		Battery capacity [mAh]		Ёмкость аккумулятора
	Czas ładowania akumulatora [h]		Battery recharge time [h]		Время зарядки аккумулятора
	Długość węża hydraulicznego [m]		Hydraulic hose length [m]		Длина гидравлического шланга [м]

Głowica wycinająca UH-W60

Punching head UH-W60

Вырубная головка UH-W60

Typ / Type / Тип		UH-W60
		UH 60; UH 60 EV; GH 60
		60
	3,2mm/100HB	Ø12,2÷Ø63,5
	1,5mm/100HB	Ø12,2÷Ø115,5
	AL	3,2
	Fe	3
	Fe	1,5
		22
		3,9
		310
		70
		Głowica wycinająca; Trzpienie pociągowe: 3/4"-3/4"-125 mm, 3/4"-3/8"-105 mm; Tuleja redukcyjna: 3/4"-3/8"-35 mm; Tuleja dystansowa 38/20/25; Metalowa walizka; Instrukcja obsługi. Punching heads; Mandrels: 3/4"-3/4"-125 mm, 3/4"-3/8"-105 mm; Reduction sleeve: 3/4"-3/8"-35 mm; Distance sleeve 38/20/25; Metal case; User manual. Вырубная головка; Тяговые винты 3/4"-3/4"-125 мм, 3/4"-3/8"-105 мм; Редукционная втулка: 3/4"-3/8"-35 мм; Дистанционная втулка 38/20/25; Металлический чемодан; Инструкция по эксплуатации.
Art. nr / Item No. / Арт. №		E06NS-02010100101



UH-W60



UH-W60 z wycinakiem i tuleją dystansową
UH-W60 with blanking dies and distance sleeve
UH-W60 с вырубным штампом и дистанционной втулкой



Głowica **GH 60** z głowicą wycinającą **UH-W60**
Head **GH 60** with punching head **UH-W60**
Головка **GH 60** вырубная головка **UH-W60**



Wycinaki, patrz str. 264 / Blanking dies, see page 264 / Вырубные штампы см. стр. 264

Współpraca wycinaków

Blanking dies suitability

Совмещение вырубных штампов с инструментами

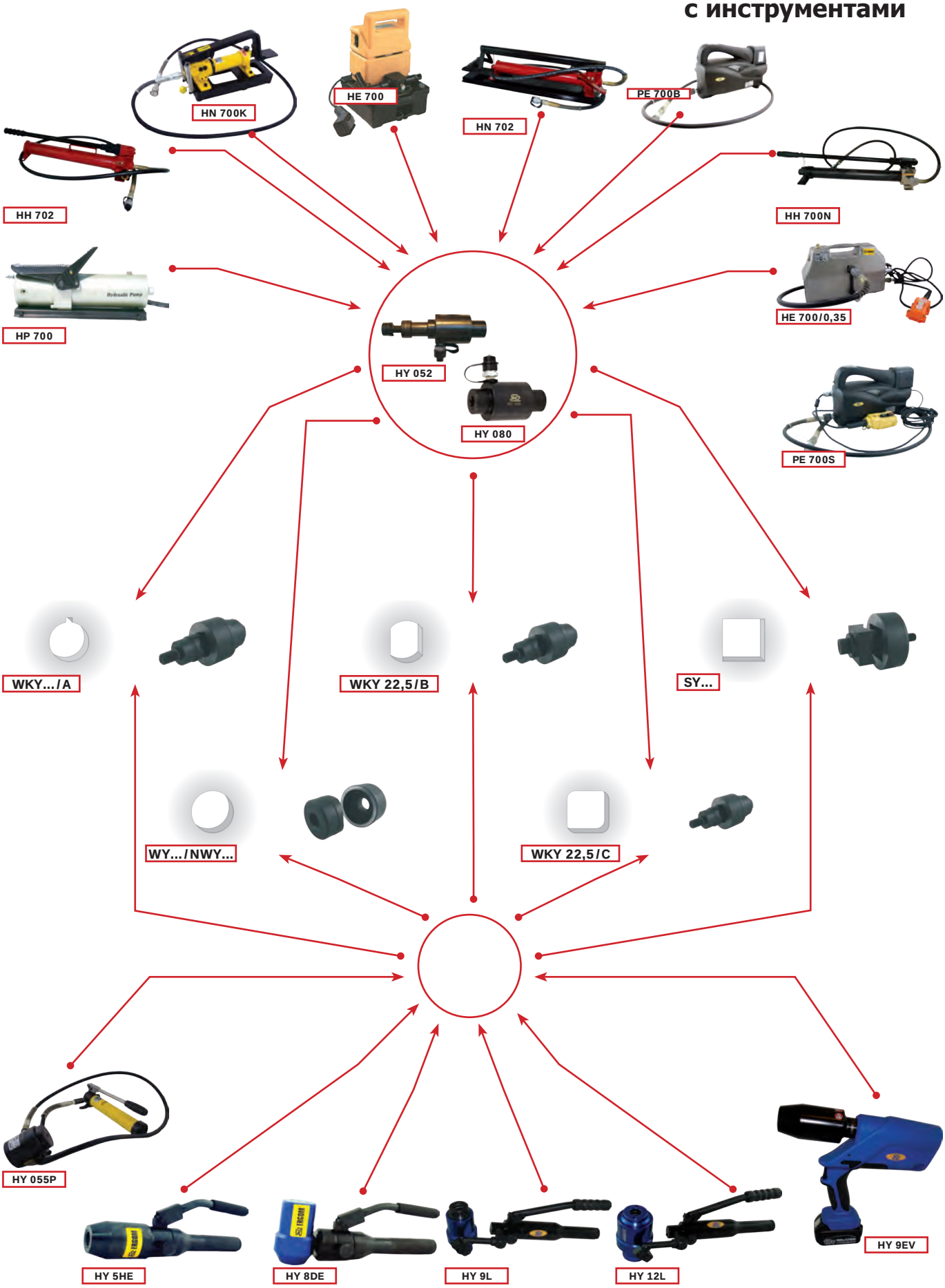

Hydrauliczne narzędzia wycinające do blach HY 5HE, HY 8DE

Hydraulic punching tools HY 5HE, HY 8DE

Гидравлические инструменты для просечки отверстий в металлических листах HY 5HE, HY 8DE

Typ / Type / Тип		HY 5HE	HY 8DE
		Ręczny Hand-operated Ручной	Ręczny Hand-operated Ручной
		60	60
	3,2mm/100HB	12,2÷63,5	12,2÷63,5
	1,5mm/100HB	12,2÷115,5	12,2÷115,5
	AL	3	3
	Fe	3,2	3,2
	Fe	1,5	1,5
		22	22
		7	6,5
		320	310
		70	70
		NWY - Ø12,2÷Ø63,5 WY - Ø12,7÷89,8 SY - 30÷92 WKY - 22,5÷30,5	NWY - Ø12,2÷Ø63,5 WY - Ø12,7÷89,8 SY - 30÷92 WKY - 22,5÷30,5
		dziurkarka; trzpienie pociągowe: 3/4"-3/4"-125 mm, 3/4-3/8-105 mm; tuleja dystansowa: 38/20/25; tuleja redukcyjna: 3/4"-3/8"-35; plastikowa walizka; instrukcja obsługi. Punching device; Mandrels: 3/4"-3/4"-125 mm, 3/4-3/8-105 mm; Distance sleeve: 38/20/25; Reduction sleeve: 3/4"-3/8"-35; Metal case; User manual. Дыропробивной инструмент Тяговые винты: 3/4"-3/4"-125 мм, 3/4-3/8-105 мм; Дистанционная втулка: 38/20/25; Редукционная втулка: 3/4"-3/8"-35; Пластмассовая коробкакоробка; Инструкция по эксплуатации.	dziurkarka trzpienie pociągowe: 3/4"-3/4"-125 mm, 3/4-3/8-105 mm; tuleja dystansowa: 38/20/25 (średnica/średnica/wysokość); tuleja redukcyjna: 3/4"-3/8"-35; plastikowa walizka; instrukcja obsługi. Punching device; Mandrels: 3/4"-3/4"-125 mm, 3/4-3/8-105 mm; Distance sleeve: 38/120/25 (diameter – diameter – height); Reduction sleeve: 3/4"-3/8"-35; Metal case; User manual. Дыропробивной инструмент; Тяговые винты: 3/4"-3/4"-125 мм, 3/4-3/8-105 мм; Дистанционная втулка: 38/20t/25 (диаметр / диаметр / высота), Редукционная втулка: 3/4"-3/8"-35; Пластмассовая коробка коробка; Инструкция по эксплуатации.
Art. nr / Item No. / Арт. №		E06WD-01070001000	E06WD-01070002000



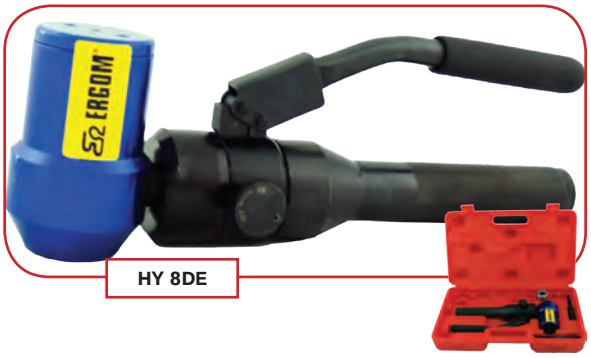

UWAGA!
HY 8DE – głowica obrotowa o 360° w pionie.

ATTENTION!
HY 8DE – rotary head (360°), vertically.

ВНИМАНИЕ!
HY 8DE – вертикально вращающаяся на 360° головка.

Wycinaki, patrz str. 264 / Blanking dies, see page 264 / Вырубные штампы см. стр. 264

Hydrauliczne narzędzia wycinające do blach HY 9EV

Hydraulic punching tools HY 9EV

Гидравлические инструменты для просечки отверстий в металлических листах HY 9EV

Typ / Type / Тип		HY 9EV
		Elektryczny Electric Электрический
		120
	3,2mm/100HB	12,2÷63,5
	1,5mm/100HB	12,2÷115,5
	AL	3
	Fe	3,2
	Fe	1,5
		27
		5,0
		340
		70
		NWY - Ø12,2÷Ø63,5 WY - Ø12,7÷89,8 SY - 30÷92 WKY - 22,5÷30,5
		18
		3000
		2
		dziurkarka; trzpienie pociągowe: 3/4"-3/4"-125 mm, 3/4-3/8-105 mm; tuleja dystansowa: 38/20/25 (średnica/średnica/wysokość); tuleja redukcyjna: 3/4"-3/8"-35; metalowa walizka; akumulator EB3 – 2 szt.; ładowarka EH7; zasilacz EA3; instrukcja obsługi. Punching device; Mandrels: 3/4"-3/4"-125 mm, 3/4-3/8-105 mm; Distance sleeve: 38/120/25 (diameter – diameter – height); Reduction sleeve: 3/4"-3/8"-35; metal case; battery EB3 – 2 pcs.; charger EH7; power pack EA3; user manual. Дыропробивной инструмент; Тяговые винты: 3/4"-3/4"-125 мм, 3/4-3/8-105 мм; Дистанционная втулка: 38/20t/25 (диаметр / диаметр / высота), Редукционная втулка: 3/4"-3/8"-35; металлическая коробка; аккумулятор EB3 – 2 шт.; подзарядное устройство EH7; Сетевой адаптер EA3; инструкция по эксплуатации.
Art. nr / Item No. / Арт. №		E06WD-01070006000



HY 9EV

Wycinaki, patrz str. 264 / Blanking dies, see page 264 / Вырубные штампы см. стр. 264

Hydrauliczne narzędzia wycinające do blach HY 9L; HY 12L

Hydraulic punching tools HY 9L; HY 12L

Гидравлические инструменты для просечки отверстий в металлических листах HY 9L; HY 12L

Typ / Type / Тип	HY 9L	HY 12L
	Ręczny Hand-operated Ручной	Ręczny Hand-operated Ручной
kN	70	120
3,2mm/100HB	12,2÷63,5	12,2÷63,5
1,5mm/100HB	12,2÷115,5	12,2÷115,5
AL	3	3
Fe	3,2	3,2
Fe	1,5	1,5
	25	27
	2,2	2,5
mm	380	370
MPa	70	70
	NWY - Ø12,2÷Ø63,5 WY - Ø12,7÷89,8 SY - 30÷92 WKY - 22,5÷30,5	NWY - Ø12,2÷Ø63,5 WY - Ø12,7÷89,8 SY - 30÷92 WKY - 22,5÷30,5
	dziurkarka; trzpienie pociągowe: 3/4"-3/4"-125 mm, 3/4-3/8-105 mm; tuleja dystansowa: 38/20/25; tuleja redukcyjna: 3/4"-3/8"-35; plastikowa walizka; instrukcja obsługi. Punching device; Mandrels: 3/4"-3/4"-125 mm, 3/4-3/8-105 mm; Distance sleeve: 38/20/25; Reduction sleeve: 3/4"-3/8"-35; Metal case; User manual. Дыропробивной инструмент Тяговые винты: 3/4"-3/4"-125 мм, 3/4-3/8-105 мм; Дистанционная втулка: 38/20/25; Редукционная втулка: 3/4"-3/8"-35; Пластмассовая коробкакоробка; Инструкция по эксплуатации.	
Art. nr / Item No. / Арт. №	E06WD-01070004000	E06WD-01070005000



HY 9L



HY 12L

UWAGA!
HY 9L i HY 12L – głowica obrotowa o 360° w pionie i poziomie.

ATTENTION!
HY 9L and HY 12L – rotary head (360°), vertically and horizontally.

ВНИМАНИЕ!
HY 9L; HY12L – вертикально и горизонтально вращающаяся на 360° головка.

Wycinaki, patrz str. 264 / Blanking dies, see page 264 / Вырубные штампы см. стр. 264

Hydrauliczne głowice wycinające do blach typu HY 052, HY 055P, HY 080

Hydraulic punching heads HY 052, HY 055P, HY 080 type for plates

Гидравлическаые дыропробивные головка типа HY 052, HY 055P, HY 080

Typ / Type / Тип	HY 052	HY 055P	HY 080
	Zewnętrzne źródło ciśnienia External pressure source Внешний источник давления	Zewnętrzne źródło ciśnienia w komplecie External pressure source in set Внешний источник давления в комплекте	Zewnętrzne źródło ciśnienia External pressure source Внешний источник давления
	120	150	80
	–	1,5	–
3,2mm/100HB	12,2÷63,5	12,2÷63,5	12,2÷63,5
1,5mm/100HB	12,2÷92	12,2÷115,5	12,2÷115,5
AL	3	3	3
Fe	3,2	3,2	3,2
Fe	1,5	1,5	1,5
	25	25	25
	2,3	12,2	2,5
	300	500	350
	70	60	70
	NWY – Ø12,2÷63,5 WY – Ø12,7÷89,8 SY – 30÷92 WKY – 22,5÷30,5	NWY – Ø12,2÷63,5 WY – Ø12,7÷89,8 SY – 30÷92 WKY – 22,5÷30,5	NWY – Ø12,2÷63,5 WY – Ø12,7÷89,8 SY – 30÷92 WKY – 22,5÷30,5
	Dziurkarka HY 052; trzpienie (gwint - gwint - długość): ⅜"-⅜"-75, ¾"-¾"(⅜")-130; wycinaki: Ø21,8; Ø27,3; Ø34,1; Ø42,7; Ø48,7; Ø60,5; tuleje dystansowe (średnica/średnica/wysokość): 34/19,5/26; 34/19,5/31; 34/19,5/38. tuleja redukcyjna: 3/4"-3/8"-35; walizka plastikowe. Hydraulic punching dewice HY 052; mandrels (thread – thread – length): ⅜"-⅜"-75, ¾"-¾"(⅜")-130; blanking dies: Ø21,8; Ø27,3; Ø34,1; Ø42,7; Ø48,7; Ø60,5; distance sleeves (diameter/diameter/height): 34/19,5/26; 34/19,5/31; 34/19,5/38. reduction sleeve: 3/4"-3/8"-35; plastic case. Дыропробивной пресс HY 052; винты (резьба – резьба – длина): ⅜"-⅜"-75, ¾"-¾"(⅜")-130; вырубные штампы диаметром: Ø21,8; Ø27,3; Ø34,1; Ø42,7; Ø48,7; Ø60,5; дистанционные втулки (диаметр/диаметр/высота): 34/19,5/26; 34/19,5/31; 34/19,5/38. редукционная втулка: 3/4"-3/8"-35; Пластмассовый чемодан.	Głowica; pompa; trzpienie pociągowe: 3/4"-3/4"-125, 3/4-3/8-105 mm tuleja dystansowa: 38/20/25; tuleja redukcyjna: 3/4"-3/8"-35; metalowa walizka; instrukcja obsługi. Heads; pump; mandrels: 3/4"-3/4"-125, 3/4-3/8-105 mm; distance sleeve: 38/20/25; reduction sleeve: 3/4"-3/8"-35; metal case; User manual. Головка; насос; тяговые винты: 3/4"-3/4"-125 мм; 3/4-3/8-105 мм; дистанционная втулка: 38/20/25; редукционная втулка: 3/4"-3/8"-35; металлический чемодан; Инструкция по эксплуатации.	Głowica; trzpienie pociągowe: 3/4"-3/4"-125, 3/4-3/8-105 mm: tuleja dystansowa: 38/20/25; tuleja redukcyjna: 3/4"-3/8"-35; metalowa walizka; instrukcja obsługi. Heads; mandrels: 3/4"-3/4"-125, 3/4-3/8-105 mm; distance sleeve: 38/20/25; reduction sleeve: 3/4"-3/8"-35; metal case; User manual. Головка; тяговые винты: 3/4"-3/4"-125 мм, 3/4-3/8-105 мм; дистанционная втулка: 38/20/25; редукционная втулка: 3/4"-3/8"-35; металлический чемодан; инструкция по эксплуатации.
Art. nr / Item No. / Арт. №	E06WD-01030100201	E06WD-01080001000	E06WD-01030100400

Akcesoria, patrz str. 262 / Accesories, see page 262 / Аксессуары см. стр. 262

Wycinaki, patrz str. 264 / Blanking dies, see page 264 / Вырубные штампы см. стр. 264

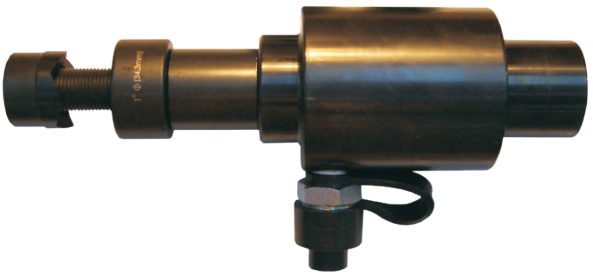

HY 052





HY 055P





HY 080



Akcesoria Accesories Аксессуары



HY 052

Trzpień ⅜"-⅜"-75	E06WD-01039000100	Mandrel ⅜"-⅜"-75	E06WD-01039000101	Винт ⅜"-⅜"-75	E06WD-01039000101
Trzpień ¾"-½"-110	E06WD-01039000200	Mandrel ¾"-½"-110	E06WD-01039000201	Винт ¾"-½"-110	E06WD-01039000201
Trzpień ¾"-¾"(⅜")-130	E06WD-01039000400	Mandrel ¾"-¾"(⅜")-130	E06WD-01039000401	Винт ¾"-¾"(⅜")-130	E06WD-01039000401





Notatki

Notes

Записки

Wycinaki do dziurkarek i głowic dziurkujących

Blanking dies for punches and punching heads

Вырубные штампы для дыропробивных инструментов и головок



WY... / NWY...*



SY...



WKY...

* Wycinaki oferujemy bez trzpienia pociągowego

* Blanking dies we offer without drawing mandrel.

* Вырубные штампы поставляются без тягового винта.

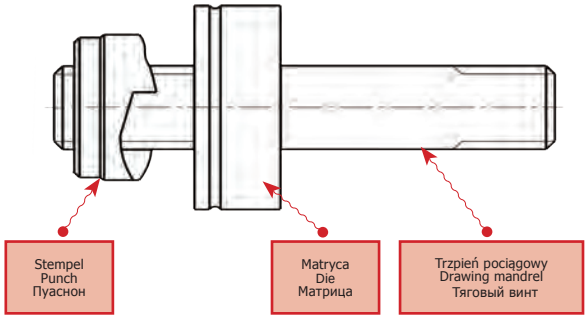

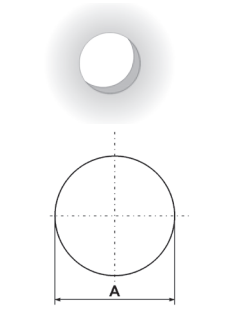

WY... / NWY...

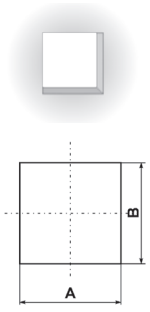

SY...

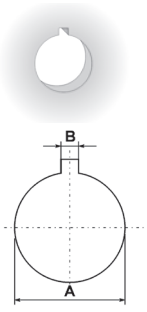

WKY.../A

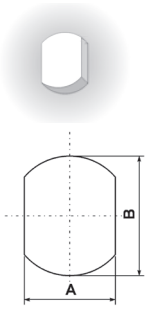

WKY 22,5/B

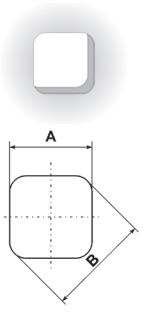

WKY 22,5/C

UWAGA!
Wykonujemy take wycinaki do innych średnic lub kształtów.

ATENTTION!
We also manufacture the punches for other diameters or other shapes.

ВНИМАНИЕ!
Мы также производим вырубные штампы других диаметров и форм.



Typ Type Тип	A	B	Zastosowanie / Application / Применение				Ø	Trzpień pociągowy Drawing mandrel Тяговый винт	Art. nr Item No. Арт. №
WY 12,7/PG 7	12,7	-	PG 7	M 12x1,5			10÷10,5	⅜" / ⅜"-90	E06WD-01060100100
WY 15,2/PG 9	15,2	-	PG 9				10÷10,5	⅜" / ⅜"-90	E06WD-01060100200
WY 16,2	16,2	-		M 16x1,5	BDE 11		10÷10,5	⅜" / ⅜"-90	E06WD-01060100300
WY 18,6/PG 11	18,6	-	PG 11				10÷10,5	⅜" / ⅜"-90	E06WD-01060100500
WY 19,1	19,1	-					10÷10,5	⅜" / ⅜"-90	E06WD-01060100600
WY 20,4/PG 13	20,4	-	PG 13	M 20x1,5			10÷10,5	⅜" / ⅜"-90	E06WD-01060100700
WY 21	21,0	-			BDE 13		10÷10,5	⅜" / ⅜"-90	E06WD-01060100900
WY 22,5/PG 16	22,5	-	PG 16			Ø22,5	10÷10,5	⅜" / ⅜"-90	E06WD-01060101100
WY 23	23,0	-			BDE 16		10÷10,5	⅜" / ⅜"-90	E06WD-01060101200
WY 23,8	23,8	-					10÷10,5	⅜" / ⅜"-90	E06WD-01060101300
WY 25,4	25,4	-		M 25x1,5			10÷10,5	⅜" / ⅜"-90	E06WD-01060101400
WY 27	27,0	-					10÷10,5	⅜" / ⅜"-90	E06WD-01060101500
WY 28,3/PG 21	28,3	-	PG 21				10÷10,5	⅜" / ⅜"-90	E06WD-01060101700
WY 29	29,0	-			BDE 21		10÷10,5	⅜" / ⅜"-90	E06WD-01060101800
WY 30,5	30,5	-				Ø30,5	10÷10,5	⅜" / ⅜"-90	E06WD-01060101900
WY 32,5	32,5	-		M 32x1,5			10÷10,5	⅜" / ⅜"-90	E06WD-01060102100
WY 34,6	34,6	-					19,5÷20	¾" / ¾"-105	E06WD-01060102300
WY 37/PG29	37,0	-	PG 29				19,5÷20	¾" / ¾"-105	E06WD-01060102400
WY 38,1	38,1	-			BDE 29		19,5÷20	¾" / ¾"-105	E06WD-01060102500
WY 40,5	40,5	-		M 40x1,5			19,5÷20	¾" / ¾"-105	E06WD-01060102600
WY 41,3	41,3	-					19,5÷20	¾" / ¾"-105	E06WD-01060102700
WY 43,2	43,2	-					19,5÷20	¾" / ¾"-105	E06WD-01060102900
WY 47/PG 36	47,0	-	PG 36				19,5÷20	¾" / ¾"-105	E06WD-01060103000
WY 47,6	47,6	-					19,5÷20	¾" / ¾"-105	E06WD-01060103100
WY 48	48,0	-			BDE 36		19,5÷20	¾" / ¾"-105	E06WD-01060103200
WY 49,6	49,6	-					19,5÷20	¾" / ¾"-105	E06WD-01060103400
WY 50,8	50,8	-		M 50x1,5			19,5÷20	¾" / ¾"-105	E06WD-01060103500
WY 54/PG 42	54,0	-	PG 42				19,5÷20	¾" / ¾"-105	E06WD-01060103600
WY 55	55,0	-			BDE 42		19,5÷20	¾" / ¾"-105	E06WD-01060103700
WY 60/PG 48	60,0	-	PG 48				19,5÷20	¾" / ¾"-105	E06WD-01060103800
WY 63,5	63,5	-		M 63x1,5			19,5÷20	¾" / ¾"-105	E06WD-01060104000
WY 65	65,0	-			BDE 48		19,5÷20	¾" / ¾"-105	E06WD-01060104100
WY 68	68,0	-					19,5÷20	¾" / ¾"-105	E06WD-01060104200
WY 70,6	70,6	-	PG 63				19,5÷20	¾" / ¾"-105	E06WD-01060104300
WY 74	74,0	-					19,5÷20	¾" / ¾"-105	E06WD-01060104400
WY 76,2	76,2	-		M 75x1,5			19,5÷20	¾" / ¾"-105	E06WD-01060104500
WY 78	78,0	-			BDE 54		26÷26,5	¾" / 1"-130	E06WD-01060104600
WY 82	82,0	-					26÷26,5	¾" / 1"-130	E06WD-01060104800
WY 89,8	89,8	-			BDE 67		26÷26,5	¾" / 1"-130	E06WD-01060104900
SY 30	30	30					20,5÷21	¾" / M20x1,5-145	E06WD-01060200300
SY 45	45	45					20,5÷21	¾" / M20x1,5-145	E06WD-01060200400
SY 54	54	54					20,5÷21	¾" / M20x1,5-145	E06WD-01060200600
SY 68	68	68					20,5÷21	¾" / M20x1,5-165	E06WD-01060200700
SY 92	92	92					20,5÷21	¾" / M20x1,5-165	E06WD-01060200900
SY 22x68	22	68					10,5÷11	⅜" / M10x1-165	E06WD-01060200200
SY 45x92	45	92					20,5÷21	¾" / M20x1,5-165	E06WD-01060200500
WKY 22,5/A	22,5	3,0					10,5÷11	⅜"/M10-96	E06WD-01060300100
WKY 30,5/A	30,5	3,0					16,5÷17	¾"/M16-120	E06WD-01060300200
WKY 22,5/B	18,5	22,5					10,5÷11	⅜"/M10-96	E06WD-01060300300
WKY 22,5/C	20,1	22,5					10,5÷11	⅜"/M10-96	E06WD-01060300400
NWY 12,2/M12	12,2	-		M12X1,5			10-10,5	⅜"UNFx¾"UNF-110	E06WD-01060110050
NWY 15,4/PG9	15,4	-	PG 9				10-10,5	⅜"UNFx¾"UNF-110	E06WD-01060110100
NWY 16,2 / M16	16,2	-		M 16x1,5	BDE 11		10-10,5	⅜"UNFx¾"UNF-110	E06WD-01060110200
NWY 18,8/PG11	18,8	-	PG 11				10-10,5	⅜"UNFx¾"UNF-110	E06WD-01060110300
NWY 20,7/PG13	20,7	-	PG 13	M 20x1,5			10-10,5	⅜"UNFx¾"UNF-110	E06WD-01060110400
NWY 22,8/PG16	22,8	-	PG 16			Ø22,5	10-10,5	⅜"UNFx¾"UNF-110	E06WD-01060110500
NWY 25,5 / M25	25,5	-		M 25x1,5			10-10,5	⅜"UNFx¾"UNF-110	E06WD-01060110600
NWY 28,6/PG21	28,6	-	PG 21				10-10,5	⅜"UNFx¾"UNF-110	E06WD-01060110700
NWY 30.5/M30	30,5					Ø30,5	10-10,5	⅜"UNFx¾"UNF-110	E06WD-01060110730
NWY 32,5/M32	32,5	-		M32X1,5			10-10,5	⅜"UNFx¾"UNF-110	E06WD-01060110750
NWY 37,4/PG29	37,4	-	PG 29				19,5-20	¾"UNFx¾"UNF-130	E06WD-01060110800
NWY 40,5/M40	40,5	-		M40X1,5			19,5-20	¾"UNFx¾"UNF-130	E06WD-01060110850
NWY 47,5/PG36	47,5	-	PG 36				19,5-20	¾"UNFx¾"UNF-130	E06WD-01060110900
NWY 50,5/M50	50,5	-		M50X1,5			19,5-20	¾"UNFx¾"UNF-130	E06WD-01060110950
NWY 54,5/PG42	54,5	-	PG 42				19,5-20	¾"UNFx¾"UNF-130	E06WD-01060111000
NWY 59,8/PG48	59,8	-	PG 48				19,5-20	¾"UNFx¾"UNF-130	E06WD-01060111100
NWY 63,5/M63	63,5	-		M63X1,5			19,5-20	¾"UNFx¾"UNF-130	E06WD-01060111200

Nowość! New! Новинка!

Wycinaki **WY**>37; **NWY**>37,4; **SY** oraz **WKY** sprzedawane są w komplecie ze pastą do gwintów **MOLYKOTE 1000** patrz str. **270**
Banking dies **WY**>37; **NWY**>37,4; **SY** as well as **WKY** be sold in set fromThread paste **MOLYKOTE 1000** see page **270**
Вырубные штампы **WY**>37; **NWY**>37,4; **SY** а так же **WKY** продаются в комплекте со паста для резьбы **MOLYKOTE 1000** см. стр. **270**

Wycinaki ręczne

Hand punches

Ручные вырубные штампы



NW - nowa konstrukcja

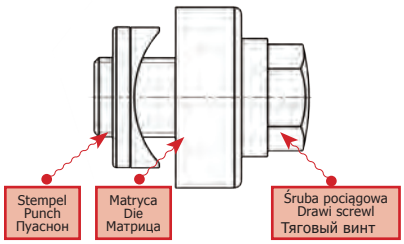

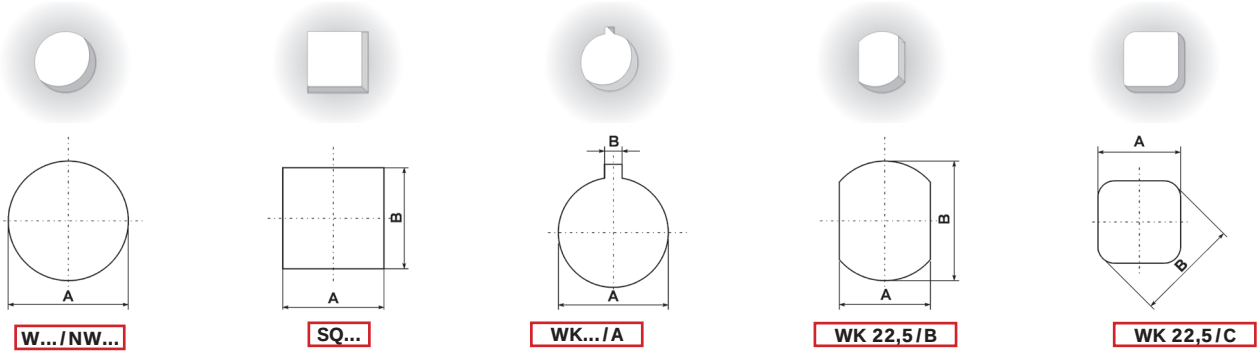

Przy wycinaniu niewielkiej ilości otworów (służby remontowe) korzystniej jest stosować wycinaki ręczne (znacznie niższy koszt narzędzia). Przy produkcji urządzeń elektrycznych przy dużych ilościach wycinanych otworów korzystniej jest stosować wycinaki z napędem hydraulicznym.

While cutting several holes (maintenance service) the use of hand punch is more profitable (lower tool cost). For production of electrical devices and cutting large numbers of holes the use of hydraulic driven punchers is more profitable.

Если необходимо вырезать несколько отверстий (ремонтные бригады) более выгодно использовать ручные вырубные штампы (стоимость инструмента гораздо ниже). При изготовлении электроустановок, когда вырезается большое количество отверстий, выгоднее использовать вырубные штампы с гидравлическим приводом.

UWAGA!
Wycinaki **W**, **SQ**, **WK** i **NW** sprzedajemy w komplecie ze śrubami pociągowymi.
Wykonujemy także wycinaki do innych średnic lub innych kształtów.

NOTE!
Blanking dies type **W**, **SQ**, **WK** and **NW** are sold with draw screw.
We also manufacture the punches for other diameters or other shapes.

ВНИМАНИЕ!
Вырубные штампы **W**, **SQ**, **WK** и **NW** продаются в комплекте с тяговыми винтами.
Мы производим также вырубные штампы различной формы и диаметров.

Akcesoria	Art. nr:	Accesories	Item No.:	Аксессуары	Арт. №:
Śruba pociągowa M8x1-50	P06PZ-04040121300	Draw screw M8x1-50	P06PZ-04040121300	Тяговый винт M8x1-50	P06PZ-04040121300
Śruba pociągowa M10x1-50	P06PZ-04040121400	Draw screw M10x1-50	P06PZ-04040121400	Тяговый винт M10x1-50	P06PZ-04040121400
Śruba pociągowa M20x1,5-65	P06PZ-04040121500	Draw screw M20x1,5-65	P06PZ-04040121500	Тяговый винт M20x1,5-65	P06PZ-04040121500
Śruba pociągowa M28x2-87	P01ST-31020100100	Draw screw M28x2-87	P01ST-31020100100	Тяговый винт M28x2-87	P01ST-31020100100
Śruba pociągowa M10x1-80	E06WD-0102900050	Draw screw M1x10-80	E06WD-0102900050	Тяговый винт M10x1-80	E06WD-0102900050
Śruba pociągowa M16x1-100	E06WD-01029000600	Draw screw M16x1-100	E06WD-01029000600	Тяговый винт M16x1-100	E06WD-01029000600
Śruba pociągowa 3/8"UNF-63	E06WD-01029000900	Draw screw 3/8"UNF-63	E06WD-01029000900	Тяговый винт ⅜"UNF-63	E06WD-01029000900
Śruba pociągowa 3/4"UNF-85	E06WD-01029000910	Draw screw 3/4"UNF-85	E06WD-01029000910	Тяговый винт ¾"UNF-85	E06WD-01029000910



Typ Type Тип	A	B	Zastosowanie / Application / Применение	Ø	Śruba pociągowa Draw screw Тяговый винт		Art. nr Item No. Арт. №
W 12,7/PG 7	12,7	-	PG 7	M 12x1,5		8,5÷9	M8x1-50		E06WD-01020100100
W 15,2/PG 9	15,2	-	PG 9			10,5÷11	M10x1-50		E06WD-01020100300
W 16,2	16,2	-		M 16x1,5	BDE 11	10,5÷11	M10x1-50		E06WD-01020100400
W 17,5	17,5	-				10,5÷11	M10x1-50		E06WD-01020100500
W 18,6/PG 11	18,6	-	PG 11			10,5÷11	M10x1-50		E06WD-01020100600
W 19,1	19,1	-				10,5÷11	M10x1-50		E06WD-01020100700
W 20,4/PG 13	20,4	-	PG 13	M 20x1,5		10,5÷11	M10x1-50		E06WD-01020100800
W 21	21,0	-			BDE 13	10,5÷11	M10x1-50	17	E06WD-01020100900
W 22,5/PG 16	22,5	-	PG 16			Ø22,5	10,5÷11	M10x1-50		E06WD-01020101000
W 23	23,0	-			BDE 16		10,5÷11	M10x1-50		E06WD-01020101600
W 23,8	23,8	-					10,5÷11	M10x1-50		E06WD-01020101100
W 25,4	25,4	-		M 25x1,5			10,5÷11	M10x1-50		E06WD-01020101200
W 27	27,0	-					10,5÷11	M10x1-50		E06WD-01020101300
W 28,3/PG 21	28,3	-	PG 21				10,5÷11	M10x1-50		E06WD-01020101400
W 29	29,0	-			BDE 21		20,5÷21	M20x1,5-65		E06WD-01020101500
W 30,5	30,5	-				Ø30,5	20,5÷21	M20x1,5-65		E06WD-01020101800
W 31,8	31,8	-					20,5÷21	M20x1,5-65		E06WD-01020101900
W 32,5	32,5	-		M 32x1,5			20,5÷21	M20x1,5-65		E06WD-01020102000
W 33,4	33,4	-					20,5÷21	M20x1,5-65		E06WD-01020102100
W 34,6	34,6	-					20,5÷21	M20x1,5-65		E06WD-01020102200
W 37/PG29	37,0	-	PG 29				20,5÷21	M20x1,5-65		E06WD-01020102300
W 38,1	38,1	-			BDE 29		20,5÷21	M20x1,5-65		E06WD-01020102400
W 40,5	40,5	-		M 40x1,5			20,5÷21	M20x1,5-65		E06WD-01020102500
W 41,3	41,3	-					20,5÷21	M20x1,5-65		E06WD-01020102600
W 43,2	43,2	-					20,5÷21	M20x1,5-65		E06WD-01020102700
W 44,5	44,5	-					20,5÷21	M20x1,5-65		E06WD-01020102800
W 47/PG 36	47,0	-	PG 36				20,5÷21	M20x1,5-65		E06WD-01020102900
W 47,6	47,6	-					20,5÷21	M20x1,5-65	27	E06WD-01020103100
W 48	48,0	-			BDE 36		20,5÷21	M20x1,5-65		E06WD-01020103200
W 49,6	49,6	-					20,5÷21	M20x1,5-65		E06WD-01020103300
W 50,8	50,8	-		M 50x1,5			20,5÷21	M20x1,5-65		E06WD-01020103500
W 54/PG 42	54,0	-	PG 42				20,5÷21	M20x1,5-65		E06WD-01020103700
W 55	55,0	-			BDE 42		20,5÷21	M20x1,5-65		E06WD-01020103800
W 60/PG 48	60,0	-	PG 48				20,5÷21	M20x1,5-65		E06WD-01020103900
W 63,5	63,5	-		M 63x1,5			20,5÷21	M20x1,5-65		E06WD-01020104000
W 65	65,0	-			BDE 48		20,5÷21	M20x1,5-65		E06WD-01020104100
W 68	68,0	-					20,5÷21	M20x1,5-65		E06WD-01020104200
W 70,6	70,6	-	PG 63				20,5÷21	M20x1,5-65		E06WD-01020104300
W 74	74,0	-					20,5÷21	M20x1,5-65		E06WD-01020104400
W 76,2	76,2	-		M 75x1,5			20,5÷21	M20x1,5-65		E06WD-01020104500
W 78	78,0	-			BDE 54		30,5÷31	M28x2-87		E06WD-01020104600
W 79,4	79,4	-					30,5÷31	M28x2-87	41	E06WD-01020104700
W 82	82,0	-					30,5÷31	M28x2-87		E06WD-01020104800
W 89,8	89,8	-			BDE 67		30,5÷31	M28x2-87		E06WD-01020104900
SQ 30	30	30					20,5÷21	-		E06WD-01020200500
SQ 45	45	45					20,5÷21	-		E06WD-01020200800
SQ 50	50	50					20,5÷21	-		E06WD-01020201100
SQ 54	54	54					20,5÷21	-	27	E06WD-01020201200
SQ 66	66	66					20,5÷21	-		E06WD-01020201300
SQ 68	68	68					20,5÷21	-		E06WD-01020201400
SQ 92	92	92					20,5÷21	-		E06WD-01020201500
SQ 22x68	22	68					10,5÷11	-		E06WD-01020200200
SQ 22x92	22	92					10,5÷11	-	17	E06WD-01020200300
SQ 22,2x45	22,2	45					10,5÷11	-		E06WD-01020200100
SQ 35x92	35	92					20,5÷21	-	27	E06WD-01020200600
SQ 45x92	45	92					20,5÷21	-		E06WD-01020200900
WK 22,5/A	22,5	3,0					10,5÷11	M10x10-80	17	E06WD-01020300100
WK 30,5/A	30,5	3,0					16,5÷17	M16x1-100	22	E06WD-01020300200
WK 22,5/B	18,5	22,5					10,5÷11	M10x10-80	17	E06WD-01020300300
WK 22,5/C	20,1	22,5					10,5÷11	M10x10-80		E06WD-01020300400
NW 12,2/ M12	12,2			M12x1,5			10÷10,5	⅜"UNF - 63		E06WD-01020110050
NW 15,4/PG9	15,4	-	PG 9				10÷10,5	⅜"UNF - 63		E06WD-01020110100
NW 16,2 / M16	16,2	-		M 16x1,5	BDE 11		10÷10,5	⅜"UNF - 63		E06WD-01020110200
NW 18,8/PG11	18,8	-	PG 11				10÷10,5	⅜"UNF - 63		E06WD-01020110300
NW 20,7/PG13	20,7	-	PG 13	M20x1,5			10÷10,5	⅜"UNF - 63	17	E06WD-01020110400
NW 22,8/PG16	22,8	-	PG 16			Ø 22,5	10÷10,5	⅜"UNF - 63		E06WD-01020110500
NW 25,5 / M25	25,5	-		M 25x1,5			10÷10,5	⅜"UNF - 63		E06WD-01020110600
NW 28,6/PG21	28,6	-	PG 21				10÷10,5	⅜"UNF - 63		E06WD-01020110700
NW 30.5/M30	30.5	-				Ø 30,5	10÷10,5	⅜"UNF - 63		E06WD-01020110730
NW 32,5/M32	32,5	-		M32x1,5			10÷10,5	⅜"UNF - 63		E06WD-01020110750
NW 37,4/PG29	37,4	-	PG 29				19,5÷20	¾"UNF - 85		E06WD-01020110800
NW 40,5/M40	40,5	-		M40x1,5			19,5÷20	¾"UNF - 85		E06WD-01020110850
NW 47,5/PG36	47,5	-	PG 36				19,5÷20	¾"UNF - 85	27	E06WD-01020110900
NW 50,5/M50	50,5	-		M50x10,5			19,5÷20	¾"UNF - 85		E06WD-01020110950
NW 54,5/PG42	54,5	-	PG 42				19,5÷20	¾"UNF - 85		E06WD-01020111000
NW 59,8/PG48	59,8	-	PG 48				19,5÷20	¾"UNF - 85		E06WD-01020111100
NW 63/M63	63,5	-		M63X1,5			19,5÷20	¾"UNF - 85		E06WD-01020111200

Nowość! New! Новинка!

Zestawy wycinaków

Hydraulic punching sets

Комплекты вырубных штампов



Nowość! New! Новинка!

Zestaw wycinaków ręcznych NW-PG Punching set NW-PG Комплект вырубных штампов NW-PG	
Typ / Type / Тип	**Wymiar Ø [mm] Diameter Ø [mm] Диаметр Ø [мм]**
NW15,4/PG9	15,4
NW18,8/PG11	18,8
NW20,7/PG13	20,7
NW22,8/PG16	22,8
NW28,6/PG21	28,6
NW37,4/PG29	37,4
NW47,5/PG36	47,5
NW54,5/PG42	54,5
MOLYKOTE 1000	Pasta / Paste / Паста
Art. nr Item No. Арт. №	E06WD-01020190100

Zestaw wycinaków ręcznych W-PG Punching set W-PG Комплект вырубных штампов W-PG	
Typ / Type / Тип	**Wymiar Ø [mm] Diameter Ø [mm] Диаметр Ø [мм]**
W15,2/PG9	15,2
W18,6/PG11	18,6
W20,4/PG13	20,4
W25,5/PG16	22,5
W28,3/PG21	28,3
W37/PG29	37
W47/PG36	47
WY54/PG42	54
MOLYKOTE 1000	Pasta / Paste / Паста
Art. nr Item No. Арт. №	E06WD-01090001500

Nowość! New! Новинка!

Zestaw wycinaków hydraulicznych NWY-PG Punching set NWY-PG Комплект вырубных штампов NWY-PG	
Typ / Type / Тип	**Wymiar Ø [mm] Diameter Ø [mm] Диаметр Ø [мм]**
NWY15,4/PG9	15,4
NWY18,8/PG11	18,8
NWY20,7/PG13	20,7
NWY22,8/PG16	22,8
NWY28,6/PG21	28,6
NWY37,4/PG29	37,4
NWY47,5/PG36	47,5
NWY54,5/PG42	54,5
MOLYKOTE 1000	Pasta / Paste / Паста
Art. nr Item No. Арт. №	E06WD-0106119100

Zestaw wycinaków hydraulicznych WY-PG Punching set WY-PG Комплект вырубных штампов WY-PG	
Typ / Type / Тип	**Wymiar Ø [mm] Diameter Ø [mm] Диаметр Ø [мм]**
WY15,2/PG9	15,2
WY18,6/PG11	18,6
WY20,4/PG13	20,4
WY22,5/PG16	22,5
WY28,3/PG21	28,3
WY37/PG29	37
WY47/PG36	47
WY54/PG42	54
MOLYKOTE 1000	Pasta / Paste / Паста
Art. nr Item No. Арт. №	E06WD-01090001100

Akcesoria	Typ	Art. nr	Accesories	Type	Item No.	Аксессуары	Тип	Арт. №
Pudełko	**P-ZWY-PG**	E06WD-01090001900	Box	**P-ZWY-PG**	E06WD-01090001900	Коробка	**P-ZWY-PG**	E06WD-01090001900
Pudełko	**P-ZW-PG-M**	E06WD-01020190900	Box	**P-ZW-PG-M**	E06WD-01020190900	Коробка	**P-ZW-PG-M**	E06WD-01020190900



Nowość! New! Новинка!

Zestaw wycinaków ręcznych NW-M Punching set NW-M Комплект вырубных штампов NW-M	
Typ / Type / Тип	**Wymiar Ø [mm] Diameter Ø [mm] Диаметр Ø [мм]**
NW 16,2 M16	16,2
NW 20,7 / M20	20,7
NW 25,5 / M25	25,5
NW 32,5 / M32	32,5
NW 40,5 / M40	40,5
NW 50,5 / M50	50,5
NW 63,5 / M63	63,5
MOLYKOTE 1000	PPasta / Paste / Паста
Art. nr Item No. Арт. №	E06WD-01020110200

Nowość! New! Новинка!

Zestaw wycinaków hydraulicznych NWY-M Punching set NWY-M Комплект вырубных штампов NWY-M	
Typ / Type / Тип	**Wymiar Ø [mm] Diameter Ø [mm] Диаметр Ø [мм]**
NWY 16,2 M16	16,2
NWY 20,7 / M20	20,7
NWY 25,5 / M25	25,5
NWY 32,5 / M32	32,5
NWY 40,5 / M40	40,5
NWY 50,5 / M50	50,5
NWY 63,5 / M63	63,5
MOLYKOTE 1000	Pasta / Paste / Паста
Art. nr Item No. Арт. №	E06WD-01060119200

Pasta do gwintów MOLYKOTE 1000

Przeznaczony do nanoszenia na gwinty wycinaków W; WY; NW; NWY. Przedłuża żywotność śrub pociągowych i trzpieni.

Thread paste MOLYKOTE 1000

Designed to coating threads punching dies W; WY; NW; NWY type. This will extend life drawing mandrels and screws.

Паста для резьбы MOLYKOTE 1000

Предназначена для смазывания резьбы вырубных штампов W; WY; NW; NWY. Продлевает работоспособность тяговых винтов.



Typ Type Тип	Netto	Brutto	Art. nr Item No. Арт. №
MOLYKOTE 1000	0,4	0,5	E06WD-01069200000