Dane produktu
Charakterystyki

SD326DU25S2
Sterownik silnika krokowego kontroli ruchu — SD326 — kierunek/impuls — <= 2,5 A



Główne

Rodzina produktów	Lexium SD3
Typ produktu	Karta sterowania silnikami krokowymi
Opis skrócony	SD326
Graniczne napięcie zasilające	100...120 V 200...240 V

Uzupełnienie

Format napędu	Blokowy
Liczba faz w sieci	Jednofazowy
[Us] znamionowe napięcie zasilania	100...120 V[Spacja][Spacja](- 15...10 %) 200...230 V[Spacja][Spacja](- 15...10 %)
Rodzaj napięcia zasilającego	AC/DC
Limity częstotliwości sieci	50...60 Hz (- 15...10 %)
Interfejs komunikacyjny	Zintegrowany impuls/kierunek
Prąd fazowy silnika	<= 2.5 A
Moc znamionowa	180 W przy 115 V 270 W przy 230 V
Prąd zwarciowy	0.5 kA
Wartości znamionowe bezpiecznika skojarzonego	6 A przy 115 V 6 A przy 230 V
Kategoria przepięć	III
Prąd rozruchowy	< 60 A
Prąd upływowy	< 30 mA zgodnie z IEC 60990-3
Stan napięcia 0 zagwarantowany	<= 5 V (24 V sygnały wejściowe transoptora) <= 0,5 V (5 V transoptor sygnałów wejściowych)
Stan napięcia 1 zagwarantowany	15...30 V (24 V sygnały wejściowe transoptora) 2,5...5,25 V (5 V transoptor sygnałów wejściowych)
Prąd wejściowy	<= 25 mA (5 V transoptor sygnałów wejściowych) <= 7 mA (24 V sygnały wejściowe transoptora)
Częstotliwość wejściowa	<= 200 kHz, 24 V sygnały wejściowe transoptora <= 200 kHz, 5 V transoptor sygnałów wejściowych
Maksymalne napięcie łączeniowe	30 V DC (gotowość wyjścia sygnałowego)
Maksymalny prąd łączeniowy	200 mA (gotowość wyjścia sygnałowego)
Spadek napięcia	1 V, 50 mA obciążenie (gotowość wyjścia sygnałowego)
Rodzaj chłodzenia	Konwekcja naturalna
Maksymalna prędkość mechaniczna	3000 obr/min
Wysokość	145 mm
Szerokość	72 mm
Głębokość	140 mm
Odporność na wstrząsy	15 gndo11 ms zgodnie z EN/IEC 60068-2-27
Masa produktu	1.1 kg

Środowisko

komatybilność elektromagnetyczna	Wyładowanie elektrostatyczne poziom 3 zgodnie z EN/IEC 61000-4-2

Informacje zawarte w tej dokumentacji zawiera ogólne opisy lub charakterystyki technicznej wykonania produktów zawartych w niniejszym dokumencie. Dokumentacja ta nie jest przeznaczona jako substytut i nie może być stosowana do określenia przydatności lub niezawodności tych produktów dla konkretnych aplikacji użytkownika. Obowiązkiem każdego takiego użytkownika lub integratora jest wykonanie odpowiedniej i pełnej analizy ryzyka, oceny i testowania produktów w odniesieniu do określonej aplikacji lub odpowiedniego stosowania korzystania z niej. Ani Schneider Electric Industries SAS, ani żaden z jej oddziałów lub spółek zależnych są ponosi odpowiedzialności za niewłaściwe wykorzystanie informacji w nim zawartych.

	Odporność na elektryczne stany przejściowe poziom 4 zgodnie z EN/IEC 61000-4-4 Odporność na interferencję radioelektryczną promieniowaną poziom 3 zgodnie z EN/IEC 61000-4-3 Impuls napięcia/prądu poziom 3 zgodnie z EN/IEC 61000-4-5
normy	EN/IEC 50178 EN/IEC 61800-3 EN/IEC 61800-3 środowisko 1 EN/IEC 61800-3 środowisko 2 EN/IEC 61800-5-1
certyfikaty	CUL UL
oznaczenie	CE
temperatura otoczenia dla pracy	0...50 °C 0...40 °C zgodnie z UL
temepratura otoczenia dla przechowywania	-25...70 °C
stopień zanieczyszczenia	Poziom 2
wilgotność względna	5...85 % bez kondensacji
wysokość pracy	<= 1000 m bez zmniejszania wartości znamionowych > 1000...< 2000 m bez zmniejszania wartości znamionowych (maks. temp. otoczenia 40°C, bez warstwy ochronnej, odstęp poprzeczny > 50 mm)
odporność na wibracje	1.5 mm (f = 3...13 Hz) zgodnie z EN/IEC 60068-2-6 1 gn (f = 13...150 Hz) zgodnie z EN/IEC 60068-2-6
stopień ochrony IP	IP20 IP40 na części górnej bez usuwania warstwy ochronnej

Oferta zrównoważonego rozwoju

Status Green Premium	Produkt ekologiczny Green Premium
RoHS (data: YYWW)	Compliant - since 1014 - Schneider Electric declaration of conformity
REACh	Referencje zawierające SVHC ponad progiem - przejść do CaP po więcej detali
Profil ekologiczny produktu	Dostępne
Instrukcje dotyczące zakończenia okresu eksploatacji produktu	Dostępne

Contractual warranty

Okres	18 miesięcy

Dimensions

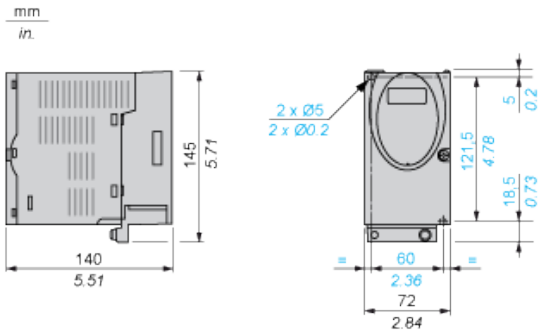

EMC mounting plate (included)

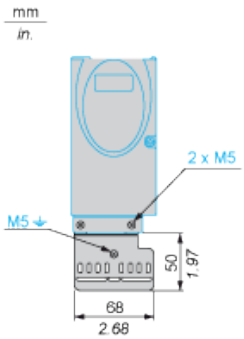

SD326 Connection Example

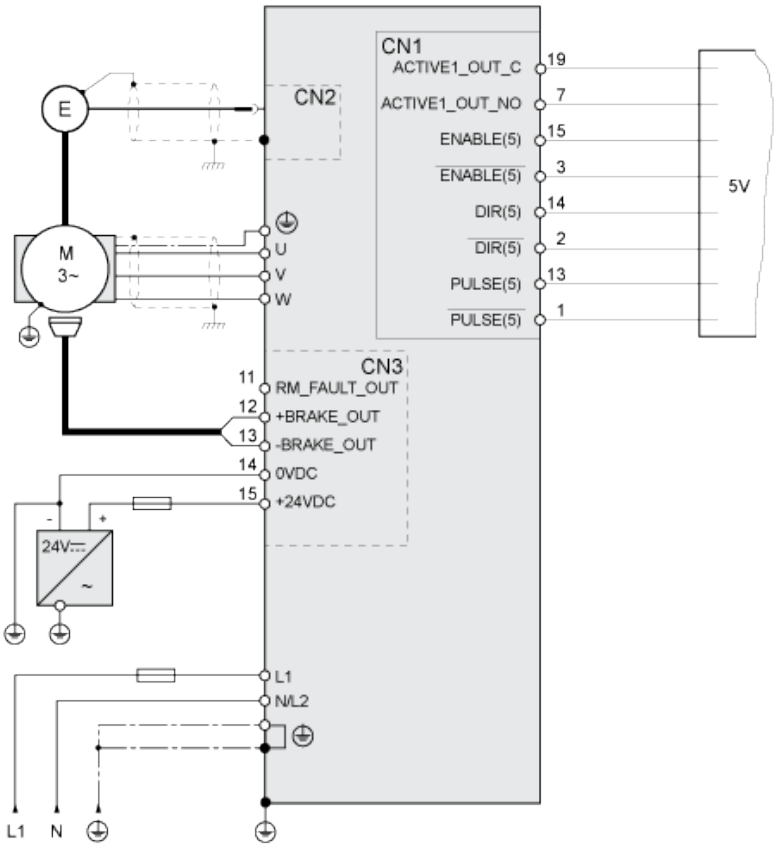

Example of Application of the Safety Function: Category 0 Stop

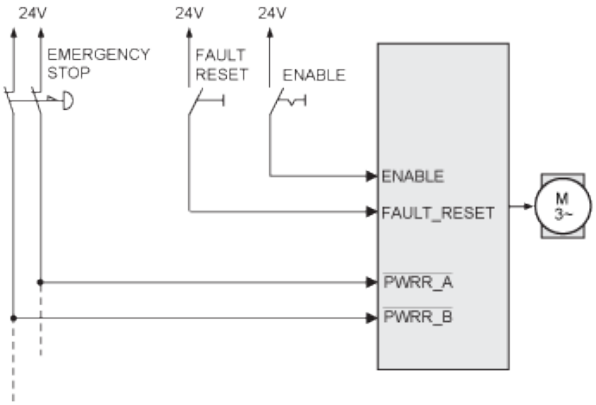

Example of Application of the Safety Function: Category 1 Stop

