Karta produktu
Parametry

ZB5AL2
gł. okr. przyc. czarna wyst. Ø 22 - z sam. powr. - bez ozn.



Parametry podstawowe

Status sprzedaży	W sprzedaży
Rodzina produktów	Harmony XB5
Typ produktu	Główka dla przycisku niepodświetlanego
Opis skrócony	ZB5
Materiał maskownicy	Plastikowy
Średnica montażowa	22 mm
Sprzedaż niepodzielnej liczby	1
Kształt główki	Okrągły
Typ operatora	Samoczynny powrót
Profil elementu napę-dowego	Czarny wystający nieoznaczony

Parametry Uzupełniające

CAD szerokość całkowita	29 mm
CAD wysokość całkowita	29 mm
CAD głębokość całkowita	33 mm
Masa produktu	0.019 kg
Wytrzymałość mechaniczna	5000000 cykl
Nazwa stacji	XALK 2...5 wycięcia XALD 1...5 wycięcia
Kod składu elektrycznego	SR1 dla <= 3 zestyki z użyciem pojedynczy bloki in montaż z tyłu SF1 dla <= 3 zestyki z użyciem pojedynczy bloki in montaż z przodu C15 dla 1 zestyki z użyciem pojedynczy bloki in montaż z przodu C11 dla <= 3 zestyki z użyciem pojedynczy bloki in montaż z przodu C2 dla <= 9 zestyki z użyciem pojedyncze lub podwójne bloki in montaż z przodu C1 dla <= 9 zestyki z użyciem pojedynczy bloki in montaż z przodu

Środowisko pracy

Działanie ochronne	TH
Temepratura otoczenia dla przechowywania	-40...70 °C
Temepratura otoczenia dla pracy	-25...70 °C
Klasa ochrony przez porażeniem prądem elektrycz-ny	Klasa II zgodnie z IEC 60536
Stopień ochrony IP	IP66 zgodnie z IEC 60529
Stopień ochrony NEMA	NEMA 4X NEMA 13
Odporność na myjkę wysokociśnieniową	7000000 Pa przy 55 °C,odległość: 0.1 m
Stopień ochrony IK	IK03 zgodnie z IEC 50102
Normy	EN/IEC 60947-1 EN/IEC 60947-5-1 EN/IEC 60947-5-4 JIS C 4520 UL 508 CSA C22.2 Nr 14
Certyfikaty	BV CSA DNV GL LROS (Lloyds register of shipping) RINA UL w spisie

Informacje w tej dokumentacji zawierają ogólne opisy i/lub parametry techniczne produktów w niej wymienionych.
Niniejsza dokumentacja nie zastępuje ani nie może być wykorzystywana dla oceny przydatności lub niezawodności produktów w ramach konkretnego zastosowania przez danego użytkownika.
Do obowiązków każdego użytkownika lub instalatora należy odpowiednia i pełna analiza ryzyka, ocena i testowanie produktu z należytą starannością w odniesieniu do każdego konkretnego zastosowania lub użycia.
Firma Schneider Electric Industries SAS ani żaden jej oddział, filia, spółka zależna lub powiązana nie ponoszą odpowiedzialności za niewłaściwe użycie informacji zawartych w niniejszej publikacji.

Odporność na wstrząsy	50 gn (czas trwania = 11 ms) dla half sine wave acceleration zgodnie z IEC 60068-2-27 30 gn (czas trwania = 18 ms) dla half sine wave acceleration zgodnie z IEC 60068-2-27
Odporność na wibracje	5 gn (f = 2...500 Hz) zgodnie z IEC 60068-2-6

Gwarancja

Period	18 months

Dimensions Drawings

Dimensions

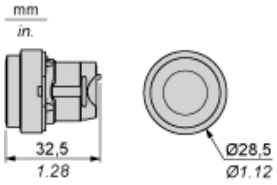

Panel Cut-out for Pushbuttons, Switches and Pilot Lights (Finished Holes, Ready for Installation)

Connection by Screw Clamp Terminals or Plug-in Connectors or on Printed Circuit Board

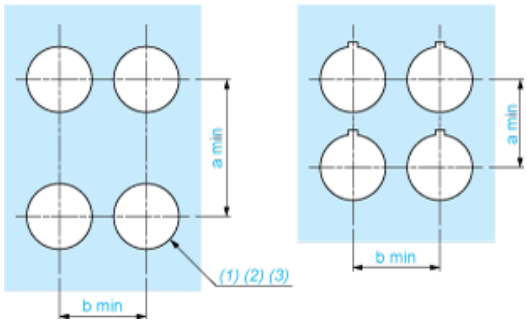

(1) Diameter on finished panel or support
(2) For selector switches and Emergency stop buttons, use of an anti-rotation plate type ZB5AZ902 is recommended.
(3) Ø22.5 mm recommended (Ø22.3 $_{0}^{+0.4}$) / Ø0.89 in. recommended (Ø0.88 in. $_{0}^{+0.016}$)

Connections	a in mm	a in in.	b in mm	b in in.
By screw clamp terminals or plug-in connector	40	1.57	30	1.18
By Faston connectors	45	1.77	32	1.26
On printed circuit board	30	1.18	30	1.18

Detail of Lug Recess

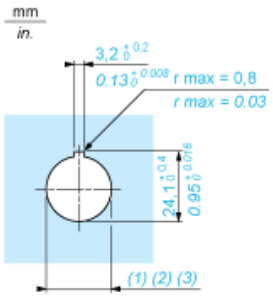

(1) Diameter on finished panel or support
(2) For selector switches and Emergency stop buttons, use of an anti-rotation plate type ZB5AZ902 is recommended.
(3) Ø22.5 mm recommended (Ø22.3 $_{0}^{+0.4}$) / Ø0.89 in. recommended (Ø0.88 in. $_{0}^{+0.016}$)

Pushbuttons, Switches and Pilot Lights for Printed Circuit Board Connection

Panel Cut-outs (Viewed from Installer's Side)

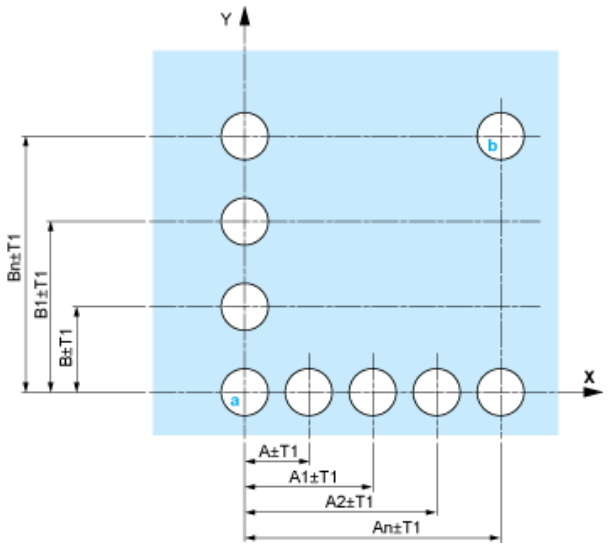

A: 30 mm min. / 1.18 in. min.
B: 40 mm min. / 1.57 in. min.

Printed Circuit Board Cut-outs (Viewed from Electrical Block Side)

Dimensions in mm

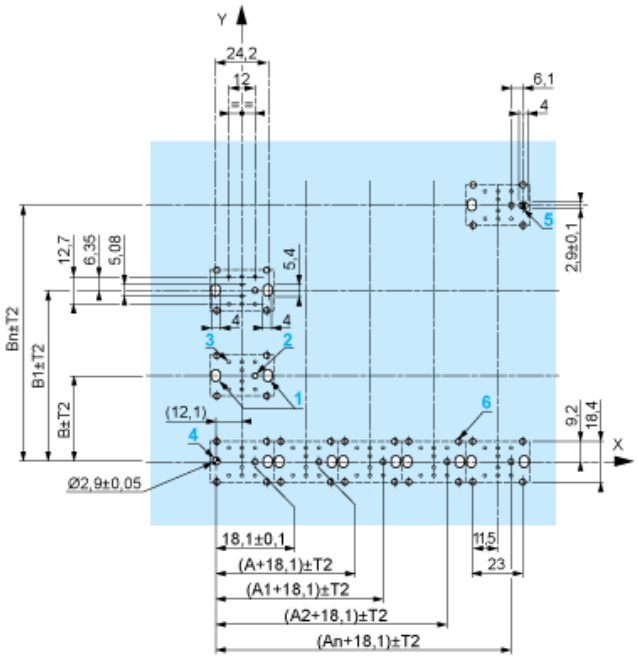

A: 30 mm min.
B: 40 mm min.

Dimensions in in.

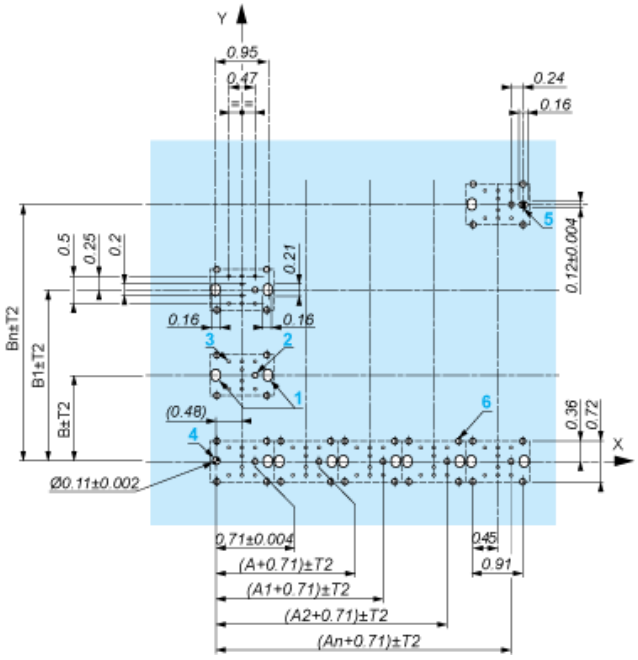

A: 1.18 in. min.
B: 1.57 in. min.

General Tolerances of the Panel and Printed Circuit Board

The cumulative tolerance must not exceed 0.3 mm / 0.012 in.: T1 + T2 = 0.3 mm max.

Installation Precautions

- Minimum thickness of circuit board: 1.6 mm / 0.06 in.
- Cut-out diameter: 22.4 mm ± 0.1 / 0.88 in. ± 0.004
- Orientation of body/fixing collar ZB5AZ009: ± 2°30’ (excluding cut-outs marked a and b).
- Tightening torque of screws ZBZ006: 0.6 N.m (5.3 lbf.in) max.
- Allow for one ZB5AZ079 fixing collar/pillar and its fixing screws:
  - every 90 mm / 3.54 in. horizontally (X), and 120 mm / 4.72 in. vertically (Y).
  - with each selector switch head (ZB5AD•, ZB5AJ•, ZB5AG•).

The fixing centers marked a and b are diagonally opposed and must align with those marked 4 and 5.

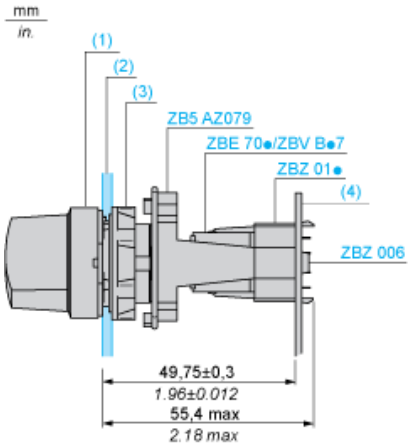

(1) Head ZB5AD•
(2) Panel
(2) Nut
(4) Printed circuit board

Mounting of Adapter (Socket) ZBZ01•

- 1 2 elongated holes for ZBZ006 screw access
- 2 1 hole Ø 2.4 mm ± 0.05 / 0.09 in. ± 0.002 for centring adapter ZBZ01•
- 3 8 × Ø 1.2 mm / 0.05 in. holes
- 4 1 hole Ø 2.9 mm ± 0.05 / 0.11 in. ± 0.002, for aligning the printed circuit board (with cut-out marked a)
- 5 1 elongated hole for aligning the printed circuit board (with cut-out marked b)
- 6 4 holes Ø 2.4 mm / 0.09 in. for clipping in adapter ZBZ01•

Dimensions An + 18.1 relate to the Ø 2.4 mm ± 0.05 / 0.09 in. ± 0.002 holes for centring adapter ZBZ01•.

Electrical Composition Corresponding to Code C1



Electrical Composition Corresponding to Code C2

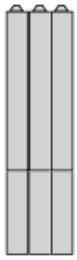

Electrical Composition Corresponding to Codes C9, C11, SF1 and SR1

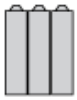

Electrical Composition Corresponding to Code C15

1 N/O

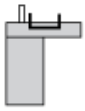

1 N/C

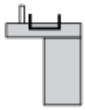

1 N/O + N/C or 1 N/O + N/O or 1 N/C + N/C

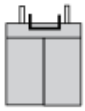

Legend

Single contact



Double contact



Light block



Possible location

