Karta produktu
Parametry

TM2DDO32TK
MODUŁ BINARNY, 32 WY SOURCE TRAN., HE 10



Parametry podstawowe

Status sprzedaży	W sprzedaży
Rodzina produktów	Sterownik logiczny Modicon M238
Typ produktu	Moduł wyjścia dyskretnego
Numer wyjścia dyskretnego	32
Typ wyjścia dyskretnego	Tranzystor
Napięcie wyjścia dyskretnego	24 V
Logika wyjścia dyskretnego	Źródło
Prąd wyjścia dyskretnego	0.4 A

Parametry Uzupełniające

Kompatybilność rodziny	Advantys OTB Twido
Granice napięcia wyjściowego	20.4...28.8 V
Prąd na kanał	0.48 A
Prąd na wyjście wspólne	2 A
Liczba punktów wspólnych	2
Czas odpowiedzi	450 µs od stanu 1 do stanu 0 450 µs od stanu 0 do stanu 1
[Ures] napięcie różnicowe	<= 0.4 V przy stanie 1
Prąd upływowy	0.1 mA
Obciążenie indukcyjne	<= 10 mH
Obciążenie rezystancyjne	<= 9.6 W
Zabezpieczenie przed zwarciem	Z automatycznym reaktywowaniem
Zabezpieczenie przeciążeniowe	Z automatycznym reaktywowaniem
Izolacja pomiędy kanałami	Nie/Brak/Bez/Żaden
Izolacja między kanałami a logiką wewnętrzną	500 V dla 1 minuty
Zużycie prądu	40 mA 24 V DC przy stanie 1 dla wszystckich wyjść 25 mA 5 V DC przy stanie 1 dla wszystckich wyjść
Sygnalizacja lokalna	2 bloki wyświetlacza
Połączenie elektryczne	1 złącze HE10
Sposób montażu	35 mm szyna symetryczna DIN
Masa produktu	0.105 kg

Środowisko pracy

Głębokość	81,3 mm
Wysokość	90 mm
Szerokość	33,5 mm

Oferta zrównoważonego rozwoju

Status Green Premium	Produkt nieoznaczony jako Green Premium
RoHS (date code: YYWW)	Compliant - since 0830 - Schneider Electric declaration of conformity
REACh	Reference not containing SVHC above the threshold
Profil ekologiczny produktu	Dostępne Pobrane Profil Środowiskowy Produktu

Informacje w tej dokumentacji zawierają ogólne opisy i/lub parametry techniczne produktów w niej wymienionych.
Niniejsza dokumentacja nie zastępuje ani nie może być wykorzystywana dla oceny przydatności lub niezawodności produktów w ramach konkretnego zastosowania przez danego użytkownika.
Do obowiązków każdego użytkownika lub instalatora należy odpowiednia i pełna analiza ryzyka, ocena i testowanie produktu z należytą starannością w odniesieniu do każdego konkretnego zastosowania lub użycia.
Firma Schneider Electric Industries SAS ani żaden jej oddział, filia, spółka zależna lub powiązana nie ponoszą odpowiedzialności za niewłaściwe użycie informacji zawartych w niniejszej publikacji.

Gwarancja

Period	18 miesiecy

Dimensions Drawings

Digital Transistor Output Module (32-channel, Source)

Dimensions

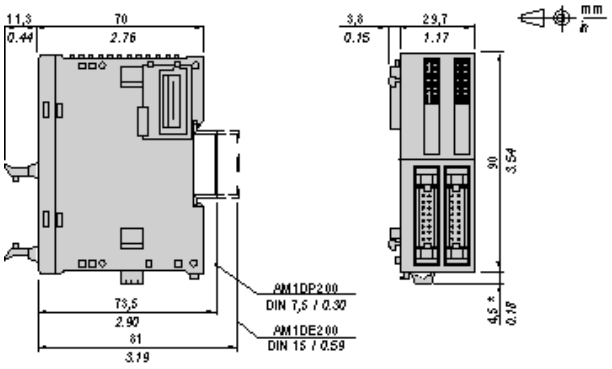

NOTE: * 8.5 mm (0.33 in) when the clamp is pulled out.

Mounting and Clearance

DIN Rail Mounting

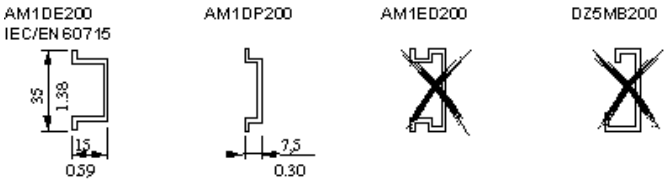

Rail depth	Catalogue part number
15 mm (0.59 in.)	AM1DE200
7,5 mm (0.30 in.)	AM1DP200

NOTE: Do not use AM1ED200 and DZ5MB200

Module Mounting on a Panel Surface

Mounting Hole Layout

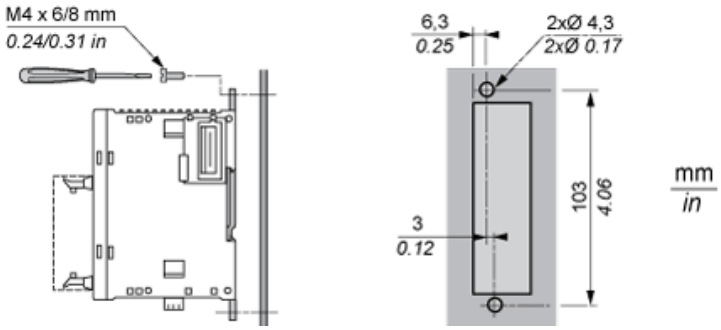

Wiring Requirements

Cable Types and Wire Sizes for Removable Screw Terminal Block

9 0.35 mm in.							
mm ^{2}	0,14...1,5	0,25...0,5	0,25...1,5	0,14...0,5	0,14...0,75	0,25...0,34	0,5
AWG	26...16	24...20	24...16	26...20	26...18	24...22	20

Digital Transistor Output Module (32-channel, Source)

Wiring Diagram

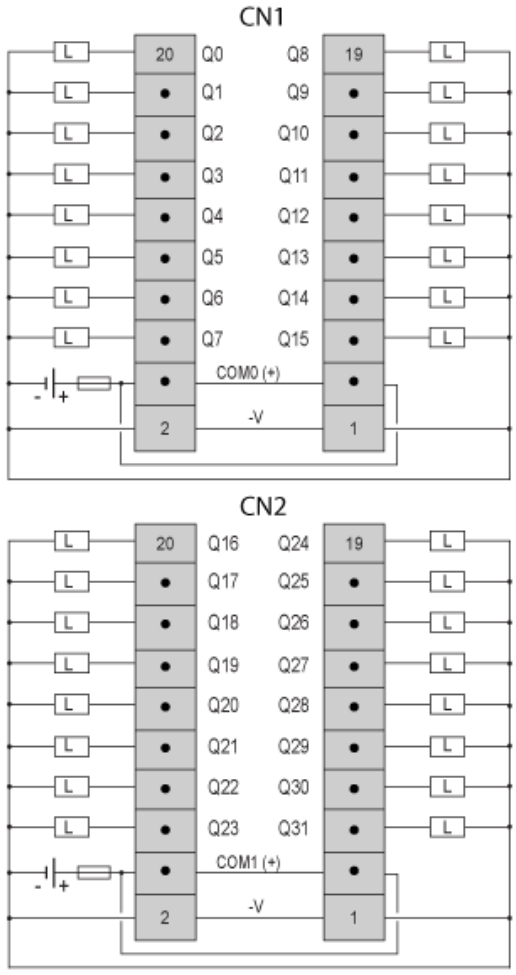

L Load

Fuse value for the load: 0.4 A

Fuse value for the power supply: 2 A