ELEKTROINSTALACYJNE LISTWY, KANAŁY I AKCESORIA



Elektroinstalacyjne listwy, kanały i akcesoria

Produkowane są według norm ČSN EN 50 085-1 (ČSN 37 0100), TP (technologii) i zatwierdzonej dokumentacji.
Zastosowany materiał: twardy samogasnący polichlorek winylu (PVC) o odporności termicznej od -5 °C do +60 °C.
Listwy i kanały spełniają wymagania próby odporności przeciwko rozszerzaniu płomienia według normy ČSN EN 50 085-1 art. 12.1. i edług normy ČSN 33 2312 art. 2.10.
Nie są odporne na promienie UV, nie nadają się do zastosowania zewnętrznego.
Stopień szczelności do IP 40.
Listwy przeznaczone są dla instalacji rozdzielczych małego i niskiego napięcia.
Listwy i osprzęt dla instalacji są standardowo dostarczane w kolorze białym RAL 9003. Wybrane listwy oferowane są w kolorze jasnoszrym lub jako imitacja drewna.
Produkcja i dostawy listew w innych odcieniach i kolorach jest możliwa, ale należy wcześniej skonsultować się z handlowcami.
Wszystkie listwy (oprócz LV 11X10) mają otwory w podstawie do mocowania.
Listwy dostarczane są w długościach 2 i 3 metry z tolerancją ±10 mm.

Listwy wkładane **61**
Listwy elektroinstalacyjne z akcesoriami można instalować w pomieszczeniach spełniających warunki dot. zagrożenia wybuchem produktów łatwopalnych wg normy ČSN EN 60 079-10, strefa zagrożenia 2.

Listwy kanciaste **63**
Litera D w nazwie listwy oznacza wykonanie z podwójnym zamkiem; zamek zapewnia stabilniejsze unieruchomienie pokrywy oraz zwiększa sztywność listwy.
Listwy elektroinstalacyjne z akcesoriami można instalować w pomieszczeniach spełniających warunki dot. zagrożenia wybuchem produktów łatwopalnych wg normy ČSN EN 60 079-10, strefa zagrożenia 2.

Listwy bezhalogenowe **68**
Listwy wykonane są ze specjalnego materiału samo gaszącego o odporności cieplnej -20ºC do + 80ºC (-15ºC do +60ºC dla magazynowania, transportu oraz instalacji); materiał ten nie zawiera elementów halogenowych (chlorowcowych).
Listwy bezhalogenowe przeznaczone są do instalacji w mieszkaniach i obiektach publicznych jak szpitale, szkoły, stacje kolejowe itp.
Zalecane jest ich zastosowanie w miejscach, gdzie wymagane jest bezpieczeństwo osób i urządzeń. Listwy są odporne na rozszerzanie płomienia i można je montować na lub do materiałów o stopniu palności od A do C3.

Listwy zamykane **70**

Listwy przypodłogowe **71**
Listwy przypodłogowe LP 80X25, LPK 80X25 i LP 35 z akcesoriami montowane są przy podłodze między podłogą i ścianą pomieszczenia.
Listwa LPK 80X25 posiada dodatkowy daszek do wsunięcia wykładziny.
Do tego samego wykorzystania przeznaczona jest listwa LP 35.

Listwy obłe **74**
Listwy typoszeregu LO (35; 50, 75) można montować na podłogę i obciążać normalną eksploatacją w mieszkaniach i biurach.

Listwy elegant **76**
Listwy typoszeregu LE (40; 60; 80; 100) z nośnikami osprzętu przeznaczone są do montażu na ścianie. Nie wolno montować ich na podłodze, gdyż nie są przeznaczone do dużych obciążeń (jak np. chodzenie po nich.).

Kanały elektroinstalacyjne, kanały elektroinstalacyjne elegant **78**
Kanały typu EKD 80X40; EKD 100X40; EKD 120X40 a EKE 60X60 do układania większej liczby kabli lub do kabli o większych przekrojach.
Do korpusu kanału EKE (100X60; 140X60; 180X60) można bezpośrednio wkładać puszki a następnie montować najczęściej używane typy urządzeń. Poszczególne przewody można ekranować elektromagnetycznie wkładając kanał ekranujący, osiągniemy w ten sposób ochronę przed zakłóceniami. W przypadku montażu kanału ekranującego SK 40X33 (wyższego) nie można użyć urządzeń o większej głębokości montażowej, np. urządzenia z zabezpieczeniem nadnapięciowym. Producent zaleca sprawdzenie grubości konkretnego osprzętu przed montażem. Listwy elektroinstalacyjne z akcesoriami można instalować w pomieszczeniach spełniających warunki dot. zagrożenia wybuchem produktów łatwopalnych wg normy ČSN EN 60 079-10, strefa zagrożenia 2.

Kanały parapetowe **82**
Kanały parapetowe są przeznaczone do układania obwodów energetycznych i telekomunikacyjnych, zabezpieczających i innych przewodów rozprowadzających.
Montuje się je na poziomie parapetów okiennych lub nad blatami stołów. Do korpusu kanałów jednokomorowych (PK 110X70 D, PK 140X70 D a PK 170X70 D) można bezpośrednio wkładać puszki a następnie montować najczęściej używane typy urządzeń. Kanał jednokomorowy PK 90X55 D oraz korpusy kanałów dwukomorowych (PK 120X55 D i PK 160X65 D) są przeznaczone do montowania urządzeń modułowych 45 x 45 mm. Korpus dwukomorowego kanału PK 210X70 D ma jedną komorę przeznaczoną do montowania puszek, w których można następnie montować najczęściej stosowane typy urządzeń, oraz drugą do montowania urządzeń modułowych 45 x 45 mm. Poszczególne przewody można ekranować elektromagnetycznie wkładając kanał ekranujący, osiągniemy w ten sposób ochronę przed zakłóceniami. W przypadku montażu kanału ekranującego SK 40X33 (wyższego) nie można użyć urządzeń o większej głębokości montażowej, np. urządzenia z zabezpieczeniem nadnapięciowym. Producent zaleca sprawdzenie grubości konkretnego osprzętu przed montażem. Kanały parapetowe są wykonane z podwójnymi ściankami, co zapewnia większą sztywność kanału.

Przegroda **88**

Kanały ekranujące **89**

Narzędzia pomocnicze i taśmy samoprzylepne **90**

Listwy nośne **94**

Kanały do rozdzielnic **95**
Kanały do rozdzielnic to kanały perforowane z boku do montażu w rozdzielnicach.

Elektroinstalacyjne listwy, kanały i akcesoria

Opakowania akcesoriów do instalacji w listwach i kanałach:

pokrywy, nośniki urządzeń, wieczka, rozpórki ….....……. 1 - 10 szt.
pokrywy, nośniki urządzeń z wykończeniem imitacja drewna (I1 i I2) istnieje możliwość dostawy pojedynczo

przegrody: PEK 40 JC …….....……. 2 / 40 m
PEK 40 JA …….....….. 3 / 60 m
PEKE 60 …….....……. 2 / 20 / 160 m
PKS 70/60 ..... 2 / 20 / 160 m
PEP 60 ..... 2 m
PEP 60/K ..... 2 m

rozpórki: w przypadku listew / kanałów LH, EK, EKE, EKD rozpórki są w komplecie opakowania
LH, EK, EKD, EKE - 2 m ..... rozpórki 2 szt.
LH, EK - 3 m ..... rozpórki 3 szt.

Wszystkie listwy, kanały i ich akcesoria (oprócz kanału ziemnego) są zgodne z dyrektywami UE.

Wszystkie listwy, kanały i ich akcesoria (oprócz kanałów ekranujących i listew nośnych) są zgodne z niemiecką normą elektrotechniczną.

Znaczenie zastosowanych konfiguracji

konfiguracja	kolor	długość *listwy, kanały*	pakowanie *listwy, kanały*	Ilość pakowania *příslušenství*	uwaga
HA	biała RAL 9003	3 m	folii PE	-	-
HB	biała RAL 9003	2,6 m	folii PE	1 - 10 szt.	-
HD	biała RAL 9003	2 m	w kartonie	-	-
I1	imitacja drewna - brzoza różowa	2 m	w kartonie	1 - 10 szt.	-
I2	imitacja drewna - dąb ciemny	2 m	w kartonie	1 - 10 szt.	-
JA	kremowy RAL 9010	3 m	folii PE	-	-
JC	kremowy RAL 9010	2 m	folii PE	-	-
KA	jasno szary RAL 7035	3 m	folii PE	-	-
KB	jasno szary RAL 7035	-	-	1 - 10 szt.	-
KD	jasno szary RAL 7035	2 m	w kartonie	-	-
LB	ciemno szary RAL 7012	-	-	1 - 10 szt.	-
LD	ciemno szary RAL 7012	2 m	w kartonie	-	-
CD	niebieski RLA 5015	2 m	w kartonie	-	-
P1	biała RAL 9003	3 m	folii PE	-	listwa z taśmą samoprzylepną
P2	biała RAL 9003	2 m	w kartonie	-	listwa z taśmą samoprzylepną
SD	Jasne drzewo – jasnobrązowe	2 m	w kartonie	-	-
TD	Ciemne drzewo - ciemnobrązowe	2 m	w kartonie	-	-

Piktogramy - legenda



materiał


odporność termiczna, zakres zastosowania (°C)


zalecenia producenta - stopień palności materiału budowlanego


można dodać, asortyment dodatkowy


pakowanie (m / kg, szt. / kg)


kolor


długość (m)


rozmiary zewnętrzne – szerokość, wysokość (mm)


rozmiary wewnętrzne – szerokość, wysokość (mm)


wewnętrzna powierzchnia (mm²)


szerokość (mm)


wysokość (mm)


średnica zewnętrzna (mm)


rozmiary – szerokość, wysokość, głębokość (mm)



rozstaw (mm)


otwory wejściowe



wytrymałość na udary
barzo niska = 0,5 J; niska = 1 J; średnia = 2 J


umożliwia montaż gniazda podwójneg


umożliwia montaż gniazda średniego napięcia 400 V / 16 A (32 A)



produkty wytworzone z materiału bezołowiowego

Listwa wkładana

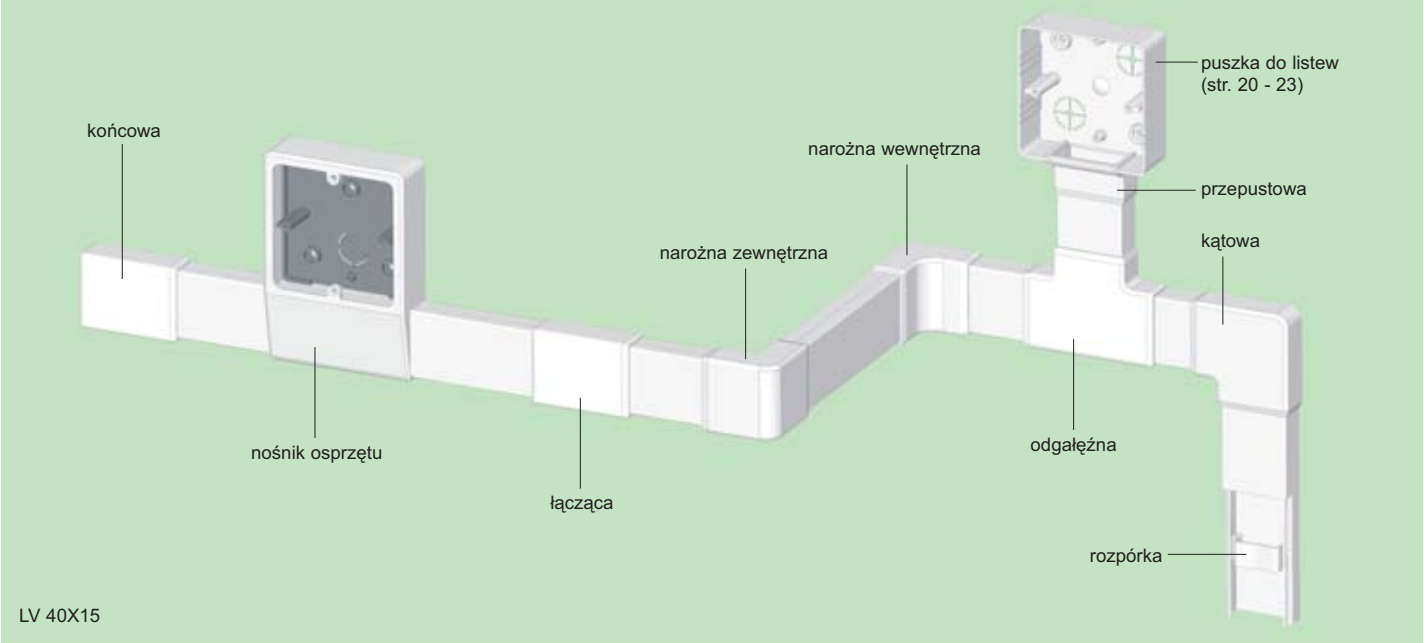

LV 40X15

LV 11X10

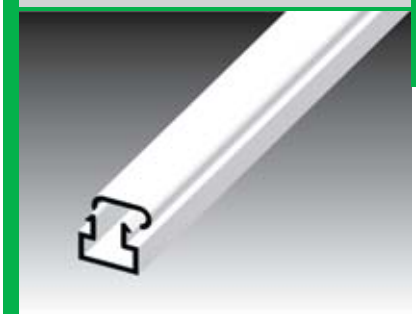

konf.	mm	m	mm²		m	kg	J	MAT	°C	A - C3
HA	11 x 10	3	45	biała	180	12,2	0,5	PVC samogasnący	-5 - +60	
HD	11 x 10	2	45	biała	150	10,3	0,5			
P1	11 x 10	3	45	biała	150	10,0	0,5			

NOWOŚĆ

LV 18X13







konf.	mm	m	mm²		m	kg	J	MAT	°C	Pb Free	A - C3
HA	17,7 x 13,7	3	145	biała	264	32,5	0,5	PVC samogasnący	-5 - +60		
HD	17,7 x 13,7	2	145	biała	70	8,9	0,5				
P1	17,7 x 13,7	3	145	biała	75	9,5	0,5				
P2	17,7 x 13,7	2	145	biała	70	9,5	0,5				
SD	17,7 x 13,7	2	145	drzewo jasne	70	8,9	0,5				
TD	17,7 x 13,7	2	145	drzewo ciemne	70	8,9	0,5				

			konf.	szt.	kg
1	końcowa	**8731**	HB	10; 2500	13,0
2	łącząca	**8732**	HB	10; 3100	13,3
3	kątowa	**8733**	HB	10; 1300	8,7
4	odgałęźna	**8734**	HB	10; 640	6,0
5	narożna wewnętrzna	**8735**	HB	10; 900	6,8
6	narożna zewnętrzna	**8736**	HB	10; 1180	9,8
	przepustowa (LK 80...)	**8737**	HB	10; 3300	8,9
7	przepustowa (LK 80X20...)	**8738**	HB	10; 2280	7,8
	przepustowa (LK 80X28...)	**8739**	HB	10; 1800	7,7
8	przepustowa podwyższona (LK 80X28...)	**8739Z**	HB	10; 1800	8,6

Podwyższona osłona przepustu przeznaczona jest dla puszki listwy LK 80X28.....w kombinacji z podkładką termoizolacyjną PI... Pokrywy do listew o konfiguracji SD i TD można dostarczyć na podstawie porozumienia z przedstawicielem handlowym.

Listwa wkładana

LV 24X22

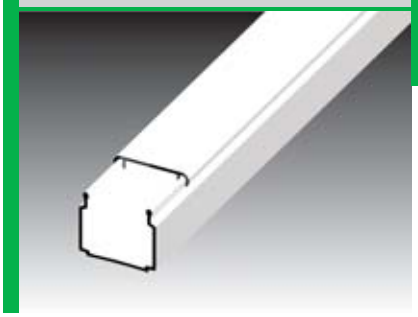

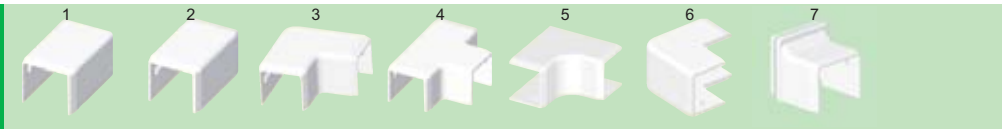

konf.	mm	m	mm²		m	kg	J	MAT	°C	Pb Free	A - C3
HA	24 x 22	3	400	biała	144	31	0,5	PVC samogasnący	-5 - +60		
HD	24 x 22	2	400	biała	40	9,1	0,5				
P1	24 x 22	3	400	biała	75	11,2	0,5				

			konf.	szt.	kg
1	końcowa	**8791**	HB	10; 1400	11,0
2	łącząca	**8792**	HB	10; 1800	13,0
3	kątowa	**8793**	HB	10; 660	6,9
4	odgałęźna	**8794**	HB	10; 380	5,7
5	narożna wewnętrzna	**8795**	HB	10; 450	5,2
6	narożna zewnętrzna	**8796**	HB	10; 630	8,8
7	przepustowa (LK 80X28...)	**8797**	HB	10; 1500	9,0

LV 40X15

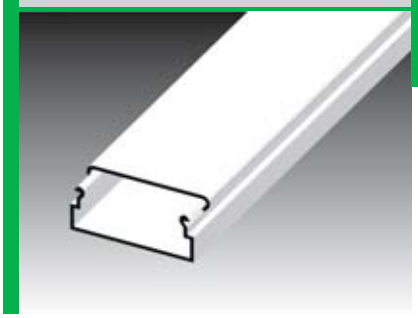

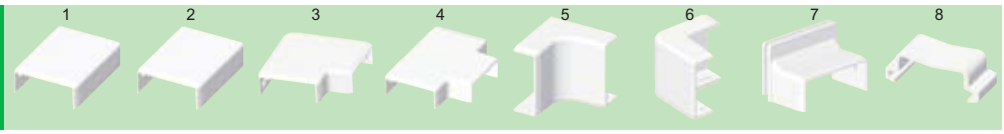

konf.	mm	m	mm²		m	kg	J	MAT	°C	Pb Free	A - C3
HA	40 x 16,5	3	540	biała	105	24,7	0,5	PVC samogasnący	-5 - +60		
HD	40 x 16,5	2	540	biała	50	12	0,5				
P1	40 x 16,5	3	540	biała	75	17	0,5				

			konf.	szt.	kg
1	końcowa	**8711**	HB	10; 790	12,4
2	łącząca	**8714**	HB	10; 790	11,3
3	kątowa	**8716**	HB	10; 460	7,3
4	odgałęźna	**8715**	HB	10; 400	9,4
5	narożna wewnętrzna	**8713/2**	HB	10; 320	4,7
6	narożna zewnętrzna	**8712/2**	HB	10; 480	8,9
7	przepustowa (LK 80X20...)	**8717**	HB	10; 1350	9,9
	przepustowa (LK 80X28...)	**8719**	HB	10; 1100	9,0
	przepustowa podwyższona (LK 80X28...)	**8719Z**	HB	10; 780	5,9
8	rozpórka	**RLV 40X16**	HB	500; 4000	10,8

str.		
89	PN 40X15	nośnik osprzętu

Podwyższona osłona przepustu przeznaczona jest dla puszki listwy LK 80X28.....w kombinacji z podkładką termoizolacyjną PI...

Połączenie listwy LV 18X13 z puszką LK 80X28 T przy pomocy osłony przepustowej oraz podwieszonej osłony przepustowej przy uzupełnieniu puszki o podkładkę izolacyjną.



Listwa kanciasta

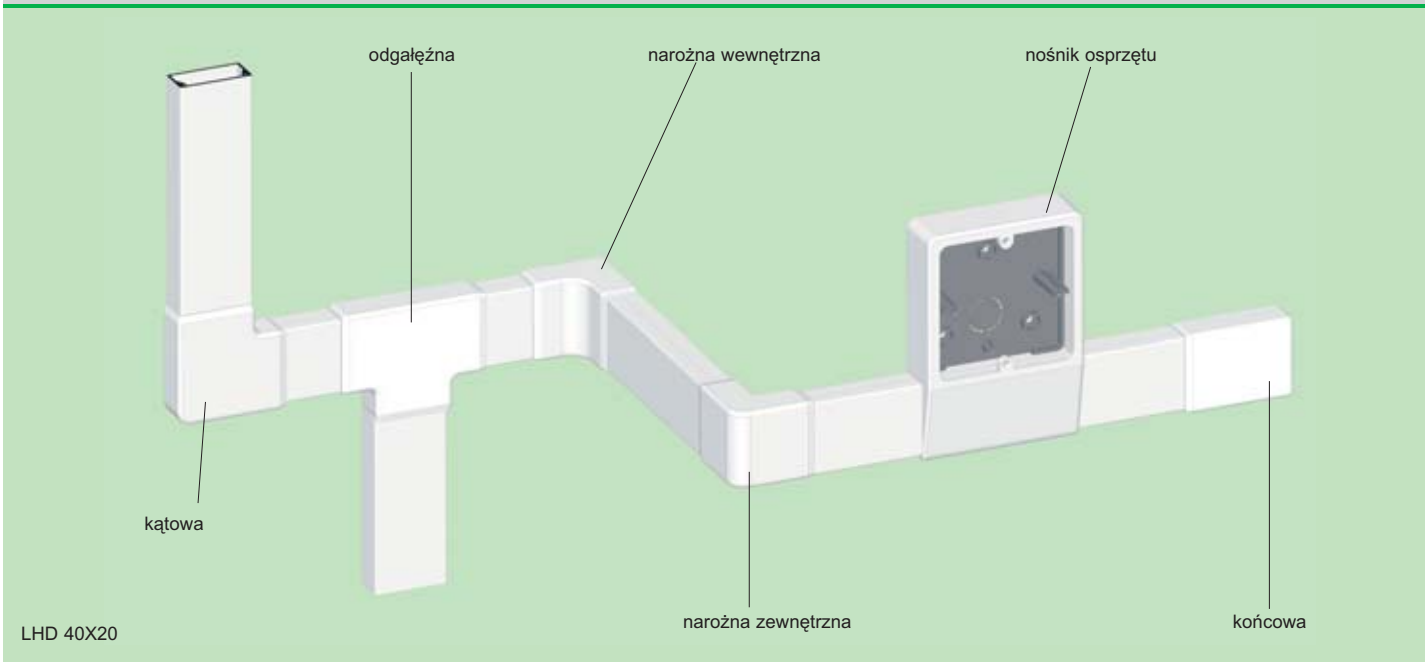

LHD 40X20

LH 15X10

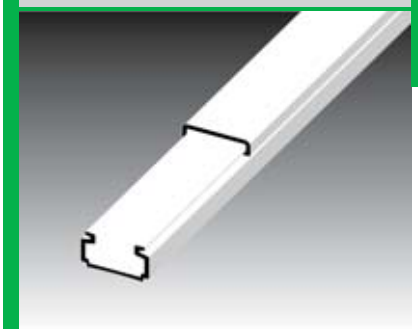

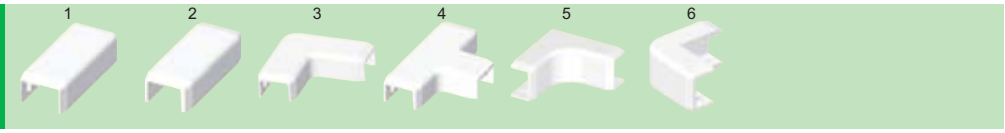

konf.	mm	m	mm²		m	kg	J	MAT	°C	A - C3
HA	15 x 10	3	104	biała	264	16,9	0,5	PVC samogasnący	-5 - +60	
HD	15 x 10	2	104	biała	128	9,2	0,5			
P1	15 x 10	3	104	biała	150	12,6	0,5			
P2	15 x 10	2	104	biała	128	11,0	0,5			

			konf.	szt.	kg
1	końcowa	**8681**	HB	10; 5350	12,3
2	łącząca	**8682**	HB	10; 6240	14,6
3	kątowa	**8683**	HB	10; 2440	8,8
4	odgałęźna	**8684**	HB	10; 1320	6,9
5	narożna wewnętrzna	**8685**	HB	10; 1880	7,7
6	narożna zewnętrzna	**8686**	HB	10; 2080	9,8

LHD 17X17

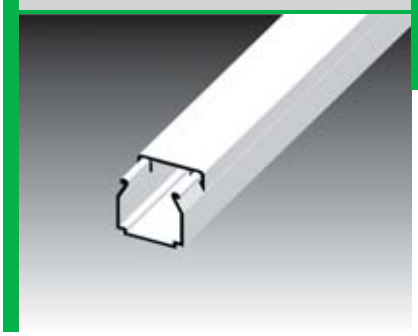

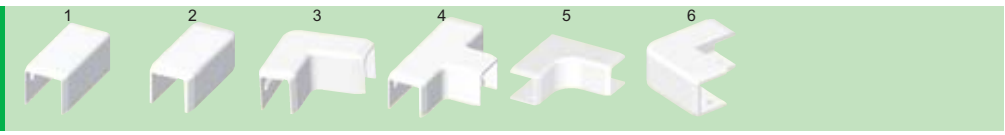

konf.	mm	m	mm²		m	kg	J	MAT	°C	A - C3
HA	17 x 15,5	3	190	biała	264	27	0,5	PVC samogasnący	-5 - +60	
HD	17 x 15,5	2	190	biała	70	7,5	0,5			
P1	17 x 15,5	3	190	biała	150	16,2	0,5			
P2	17 x 15,5	2	190	biała	70	7,5	0,5			

			konf.	szt.	kg
1	końcowa	**8671**	HB	10; 3260	11,1
2	łącząca	**8672**	HB	10; 3800	11,8
3	kątowa	**8673**	HB	10; 1200	6,8
4	odgałęźna	**8674**	HB	10; 900	6,8
5	narożna wewnętrzna	**8675**	HB	10; 1000	6,1
6	narożna zewnętrzna	**8676**	HB	10; 1360	9,5

Listwa kanciasta

LHD 20X10

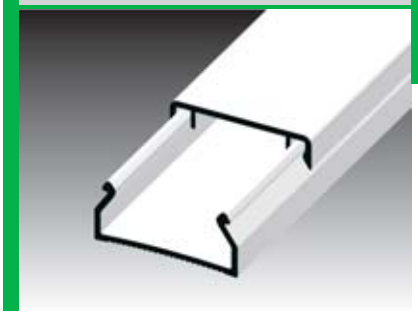

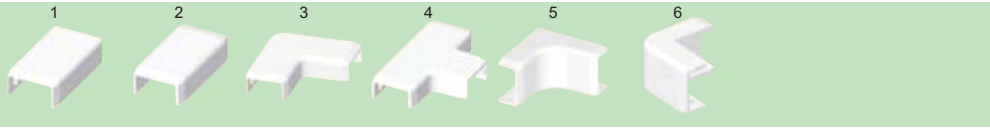

konf.	mm	m	mm²		m	kg	J	MAT	°C	Pb Free	A - C3
HD	20 x 10	2	140	biała	96	9,6	0,5	PVC samogasnący	-5 - +60		
P2	20 x 10	2	140	biała	96	10	0,5				

			konf.	szt.	kg
1	końcowa	**8921**	HB	10; 4000	11,6
2	łącząca	**8922**	HB	10; 4560	13,2
3	kątowa	**8923**	HB	10; 1680	8,2
4	odgałęźna	**8924**	HB	10; 1240	8,4
5	narożna wewnętrzna	**8925**	HB	10; 1440	6,8
6	narożna zewnętrzna	**8926**	HB	10; 1640	8,4

NOWOŚĆ

LHD 20X20





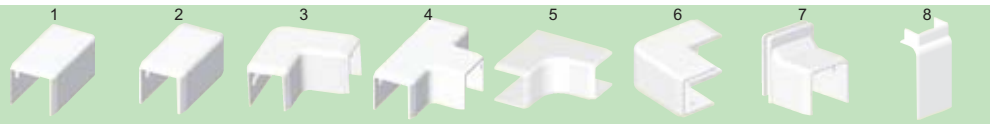

konf.	mm	m	mm²		m	kg	J	MAT	°C	Pb Free	A - C3
HA	21,2 x 19,2	3	260	biała	147	22,8	0,5	PVC samogasnący	-5 - +60		
HD	21,2 x 19,2	2	260	biała	48	7,9	0,5				
P2	21,2 x 19,2	2	260	biała	48	7,9	0,5				
SD	21,2 x 19,2	2	260	drzewo jasne	48	7,9	0,5				
TD	21,2 x 19,2	2	260	drzewo ciemne	48	7,9	0,5				
I1	21,2 x 19,2	2	260	brzoza różowa	24	4,2	0,5				
I2	21,2 x 19,2	2	260	dąb ciemny	24	4,2	0,5				

			konf.	szt.	kg
1	końcowa	**8621**	HB	10; 3000	11,4
			I1 I2	1	0,005
2	łącząca	**8622**	HB	10; 2350	13,4
			I1 I2	1	0,006
3	kątowa	**8623**	HB	10; 1000	8,7
			I1 I2	1	0,009
4	odgałęźna	**8624**	HB	10; 500	6,8
			I1 I2	1	0,013
5	narożna wewnętrzna	**8625**	HB	10; 840	7,8
			I1 I2	1	0,009
6	narożna zewnętrzna	**8626**	HB	10; 800	9,9
			I1 I2	1	0,012
7	przepustowa (LK 80X28...)	**8629**	HB	10; 1440	7,3
8	odgałęźna przepustowa (LP 80X25)	**8824/12**	HB	10; 320	5,1

Do listwy z konfiguracją TD wskazane jest stosowanie pokryw z konfiguracją I2.
Pokrywy do list z konfiguracją SD można dostarczyć na podstawie porozumienia z przedstawicielem handlowym.

Listwa kanciasta

LHD 25X15

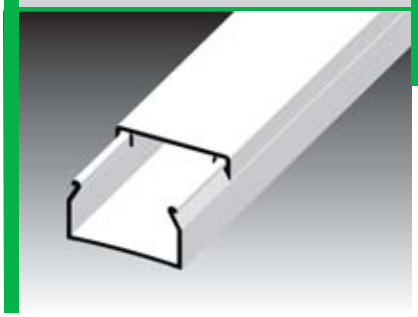



konf.	mm	m	mm²		m	kg	J	MAT	°C	Pb Free	A - C3
HA	25 x 15	3	300	biała	60	8	0,5	PVC samogasnący	-5 - +60		
HD	25 x 15	2	300	biała	50	6,8	0,5				
P1	25 x 15	3	300	biała	75	9,6	0,5				
P2	25 x 15	2	300	biała	50	6,8	0,5				

			konf.	szt.	kg
1	końcowa	**8691**	HB	10; 2140	10,3
2	łącząca	**8692**	HB	10; 2280	10,9
3	kątowa	**8693**	HB	10; 1080	8,3
4	odgałęźna	**8694**	HB	10; 640	6,6
5	narożna wewnętrzna	**8695**	HB	10; 800	6,1
6	narożna zewnętrzna	**8696**	HB	10; 1080	9,1

LHD 25X20

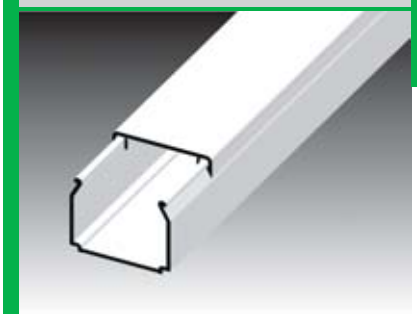



konf.	mm	m	mm²		m	kg	J	MAT	°C	A - C3
HA	25,2 x 20,2	3	400	biała	75	11,5	0,5	PVC samogasnący	-5 - +60	
HD	25,2 x 20,2	2	400	biała	40	6,5	0,5			
P1	25,2 x 20,2	3	400	biała	75	11,6	0,5			
P2	25,2 x 20,2	2	400	biała	40	6,8	0,5			

			konf.	szt.	kg
1	końcowa	**8911**	HB	10; 1960	12,0
2	łącząca	**8912**	HB	10; 1780	10,1
3	kątowa	**8913**	HB	10; 980	8,5
4	odgałęźna	**8914**	HB	10; 600	6,7
5	narożna wewnętrzna	**8915**	HB	10; 760	6,1
6	narożna zewnętrzna	**8916**	HB	10; 800	8,5

LHD 30X25

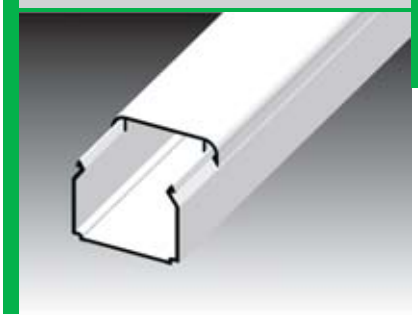



konf.	mm	m	mm²		m	kg	J	MAT	°C	Pb Free	A - C3
HA	30 x 25	3	480	biała	75	13,3	0,5	PVC samogasnący	-5 - +60		
HD	30 x 25	2	480	biała	48	9,5	0,5				
P1	30 x 25	3	480	biała	75	13,5	0,5				
P2	30 x 25	2	480	biała	48	9,8	0,5				

			konf.	szt.	kg
1	końcowa	**8931 HB**	HB	10; 1200	5,8
2	łącząca	**8932 HB**	HB	10; 1100	9,1
3	kątowa	**8933 HB**	HB	10; 520	6,8
4	odgałęźna	**8934 HB**	HB	10; 360	6,2
5	narożna wewnętrzna	**8935 HB**	HB	10; 600	6,2
6	narożna zewnętrzna	**8936 HB**	HB	10; 660	8,1

Listwa kanciasta

LHD 32X15





konf.	mm	m	mm²		m	kg	J	MAT	°C	Pb Free	A - C3
HA	32 x 15	3	340	biała	90	13,3	0,5	PVC samogasnący	-5 - +60		
HD	32 x 15	2	340	biała	88	13,4	0,5				
P1	32 x 15	3	340	biała	75	11,4	0,5				
P2	32 x 15	2	340	biała	80	12,6	0,5				

			konf.	szt.	kg
1	końcowa	**8601**	HB	10; 1600	10,1
2	łącząca	**8602**	HB	10; 1500	10,4
3	kątowa	**8603**	HB	10; 700	7,2
4	odgałęźna	**8604**	HB	10; 520	6,6
5	narożna wewnętrzna	**8605**	HB	10; 580	4,7
6	narożna zewnętrzna	**8606**	HB	10; 660	6,3

LHD 40X20

NOWOŚĆ



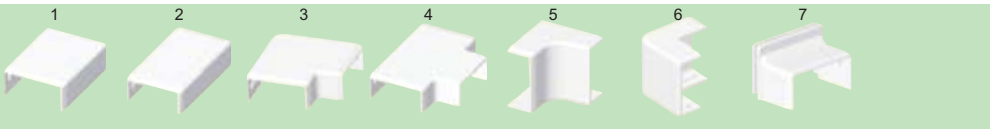

konf.	mm	m	mm²		m	kg	J	MAT	°C	Pb Free	A - C3
HA	41,1 x 18,5	3	560	biała	105	28	0,5	PVC samogasnący	-5 - +60		
HD	41,1 x 18,5	2	560	biała	24	7,7	0,5				
P1	41,1 x 18,5	3	560	biała	75	15,9	0,5				
P2	41,1 x 18,5	2	560	biała	24	5,5	0,5				
SD	41,1 x 18,5	2	560	drzewo jasne	24	7,7	0,5				
TD	41,1 x 18,5	2	560	drzewo ciemne	24	7,7	0,5				
I1	41,1 x 18,5	2	560	brzoza różowa	12	3,5	0,5				
I2	41,1 x 18,5	2	560	dąb ciemny	12	3,5	0,5				



			konf.	szt.	kg
1	końcowa	**8631**	HB	10; 730	10,3
			I1 I2	1	0,010
2	łącząca	**8632**	HB	10; 540	9,0
			I1 I2	1	0,014
3	kątowa	**8633**	HB	10; 440	7,7
			I1 I2	1	0,022
4	odgałęźna	**8634**	HB	10; 390	8,1
			I1 I2	1	0,023
5	narożna wewnętrzna	**8635**	HB	10; 380	6,1
			I1 I2	1	0,014
6	narożna zewnętrzna	**8636**	HB	10; 360	6,3
			I1 I2	1	0,018
7	przepustowa (LK 80X28...)	**8639**	HB	10; 1080	7,2

str.		
91	PN 40X20 HB PN 40X20 I1 PN 40X20 I2	nośnik osprzętu

Do listwy z konfiguracją TD wskazane jest stosowanie pokryw z konfiguracją I2. Pokrywy do list z konfiguracją SD można dostarczyć na podstawie porozumienia z przedstawicielem handlowym.

Listwa kanciasta

NOWOŚĆ

LHD 40X40

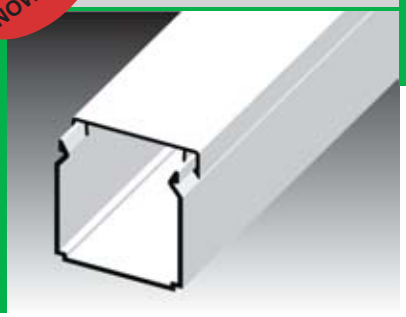



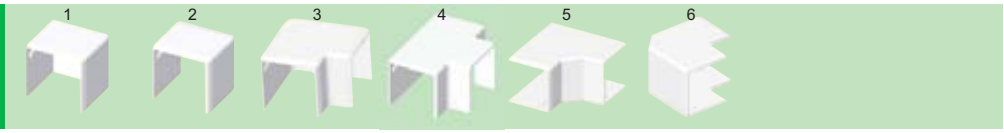

konf.	mm	m	mm²		m	kg	J	MAT	°C	Pb Free	A - C3
HA	40 x 40,3	3	1300	biała	45	18,5	0,5	PVC samogasnący	-5 - +60		
HD	40 x 40,3	2	1300	biała	20	8,4	0,5				
P1	40 x 40,3	3	1300	biała	75	29,2	0,5				
P2	40 x 40,3	2	1300	biała	20	8,4	0,5				
SD	40 x 40,3	2	1300	drzewo jasne	20	8,4	0,5				
TD	40 x 40,3	2	1300	drzewo ciemne	20	8,4	0,5				

			konf.	szt.	kg
1	końcowa	**8641**	HB	10; 480	9,6
2	łącząca	**8642**	HB	10; 260	7,5
3	kątowa	**8643**	HB	10; 270	7,6
4	odgałęźna	**8644**	HB	10; 200	6,0
5	narożna wewnętrzna	**8645**	HB	10; 140	4,2
6	narożna zewnętrzna	**8646**	HB	10; 160	5,7

Pokrywy do listew o konfiguracji SD i TD można dostarczyć na podstawie porozumienia z przedstawicielem handlowym.

LH 60X40

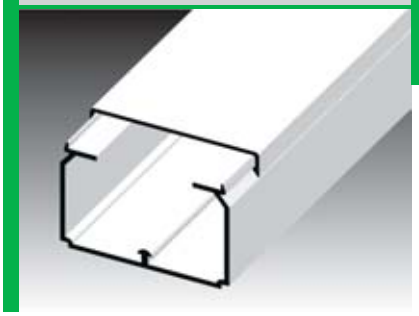

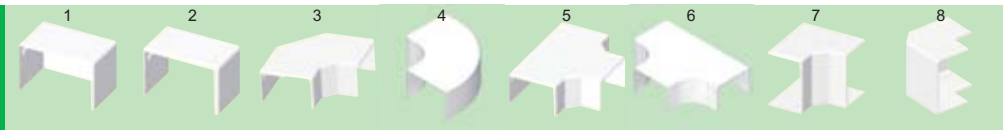

konf.	mm	m	mm²		m	kg	J	MAT	°C	Pb Free	A - C3
HA	60 x 40	3	1870	biała	36	22	0,5	PVC samogasnący	-5 - +60		
HD	60 x 40	2	1870	biała	8	5	0,5				

			konf.	szt.	kg
1	końcowa	**8651**	HB	10; 200	5,6
2	łącząca	**8652**	HB	10;140	5,3
3	kątowa	**8653**	HB	10; 270	10,5
4	kątowa obła	**8653R**	HB	2; 80	5,0
5	odgałęźna	**8654**	HB	10; 240	9,3
6	odgałęźna obła	**8654R**	HB	2; 56	5,1
7	narożna wewnętrzna	**8655**	HB	10; 70	2,6
8	narożna zewnętrzna	**8656**	HB	10; 280	11,6
	rozpórka	**RLH 60X40**	HB	100; 1400	4,3

str.		
88	PEK 40	przegroda

Listwy - kanały bezhalogenowe

LHD 40X20HF

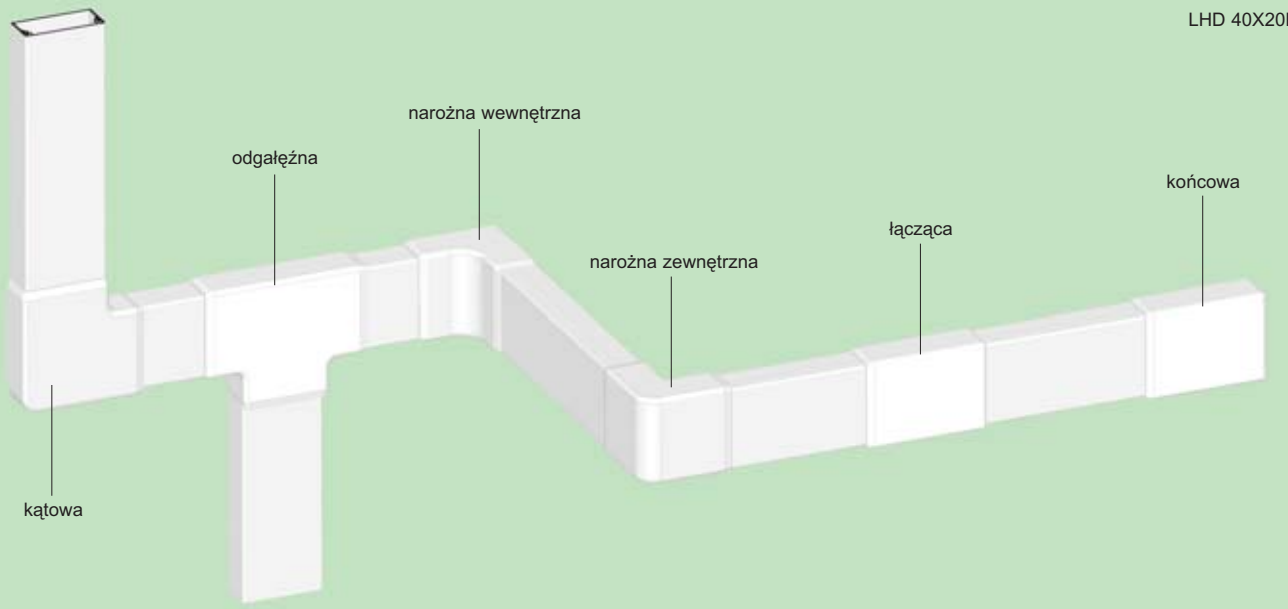

LHD 20X10HF



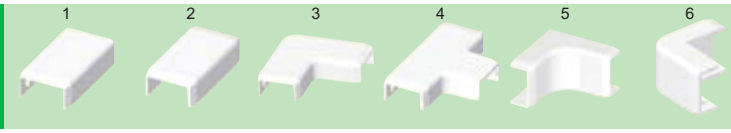

konf.	mm	m	mm²		m	kg	J		°C	
HD	20 x 10	2	140	biała	96	9,6	0,5	**bezhalogenowe** samogasnący	zastosowanie: -20 - +80 magazynowanie, transport, instalacja: -15 - +60	A - C3

			konf.	szt.	kg
1	końcowa	**8921HF**	HB	10; 4000	11,6
2	łącząca	**8922HF**	HB	10; 4560	13,2
3	kątowa	**8923HF**	HB	10; 1680	8,2
4	odgałęźna	**8924HF**	HB	10; 1240	8,4
5	narożna wewnętrzna	**8925HF**	HB	10; 1440	6,8
6	narożna zewnętrzna	**8926HF**	HB	10; 1560	8,4

LHD 20X20HF

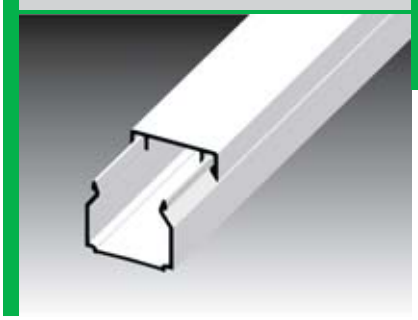

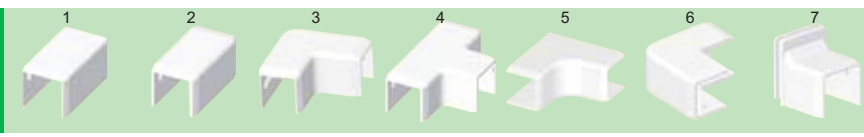

konf.	mm	m	mm²		m	kg	J		°C	
HD	21,2 x 19,2	2	260	biała	48	5,6	0,5	**bezhalogenowe** samogasnący	zastosowanie: -20 - +80 magazynowanie, transport, instalacja: -15 - +60	A - C3

			konf.	szt.	kg
1	końcowa	**8621HF**	HB	10; 2600	10,7
2	łącząca	**8622HF**	HB	10; 2000	9,6
3	kątowa	**8623HF**	HB	10; 1000	8,6
4	odgałęźna	**8624HF**	HB	10; 500	5,2
5	narożna wewnętrzna	**8625HF**	HB	10; 840	6,5
6	narożna zewnętrzna	**8626HF**	HB	10; 800	9,5
7	przepustowa (LK 80X28...HF)	**8629HF**	HB	10; 1440	6,2

Listwy - kanały bezhalogenowe

LHD 40X20HF

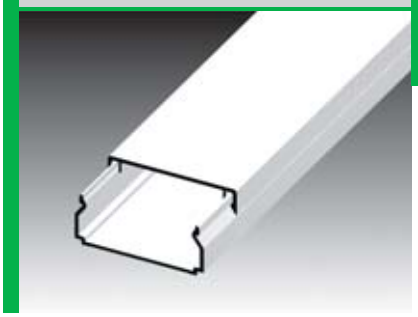

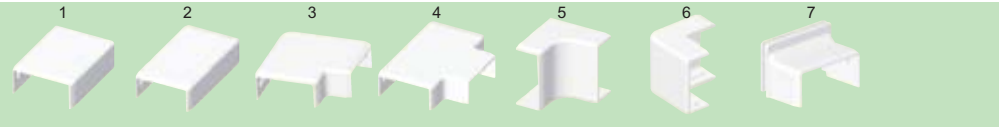

konf.	mm	m	mm²		m	kg	J	MAT	°C	A - C3
HD	41,1 x 18,5	2	560	biała	24	4,8	0,5	**bezhalogenowe** samogasnący	zastosowanie: -20 - +80 magazynowanie, transport, instalacja: -15 - +60	

			konf.	szt.	kg
1	końcowa	**8631HF**	HB	10; 680	8,5
2	łącząca	**8632HF**	HB	10; 570	7,9
3	kątowa	**8633HF**	HB	10; 420	6,3
4	odgałęźna	**8634HF**	HB	10; 390	6,7
5	narożna wewnętrzna	**8635HF**	HB	10; 400	5,5
6	narożna zewnętrzna	**8636HF**	HB	10; 420	7,0
7	przepustowa (LK 80X28...HF)	**8639HF**	HB	10; 1080	6,2

LHD 40X40HF

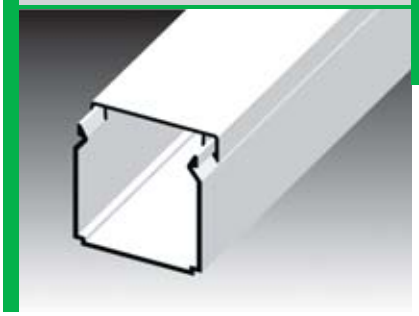

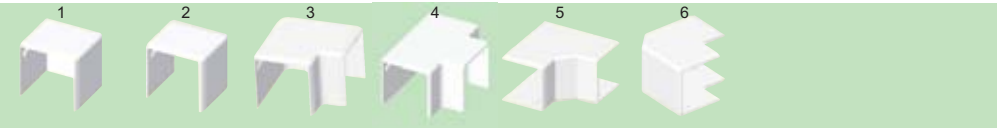

konf.	mm	m	mm²		m	kg	J	MAT	°C	A - C3
HD	40 x 40,3	2	1300	biała	20	5,8	0,5	**bezhalogenowe** samogasnący	zastosowanie: -20 - +80 magazynowanie, transport, instalacja: -15 - +60	

			konf.	szt.	kg
1	końcowa	**8641HF**	HB	10; 480	7,8
2	łącząca	**8642HF**	HB	10; 260	6,3
3	kątowa	**8643HF**	HB	10; 240	5,6
4	odgałęźna	**8644HF**	HB	10; 200	5,1
5	narożna wewnętrzna	**8645HF**	HB	10; 140	3,7
6	narożna zewnętrzna	**8646HF**	HB	10; 210	6,3

EKD 80X40HF

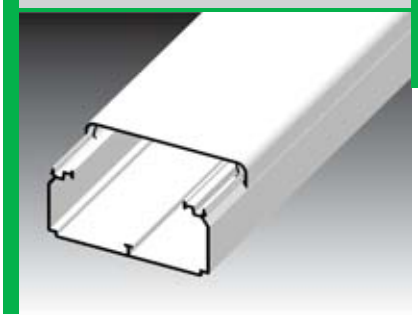



konf.	mm	m	mm²		m	kg	J	MAT	°C	A - C3
HD	80 x 40	2	2430	biała	10	6,9	0,5	**bezhalogenowe** samogasnący	zastosowanie: -20 - +80 magazynowanie, transport, instalacja: -15 - +60	

			konf.	szt.	kg
1	końcowa	**8501HF**	HB	2; 208	7,3
2	łącząca	**8502HF**	HB	2; 220	6,2
3	kątowa	**8503HF**	HB	2; 60	4,6
4	odgałęźna	**8504HF**	HB	2; 64	5,0
6	narożna wewnętrzna	**8505HF**	HB	2; 60	4,9
7	narożna zewnętrzna	**8506HF**	HB	2; 90	5,4
8	rozpórka	**REKO 80X40HF**	HB	100; 1500	9,9

Listwa zamykana

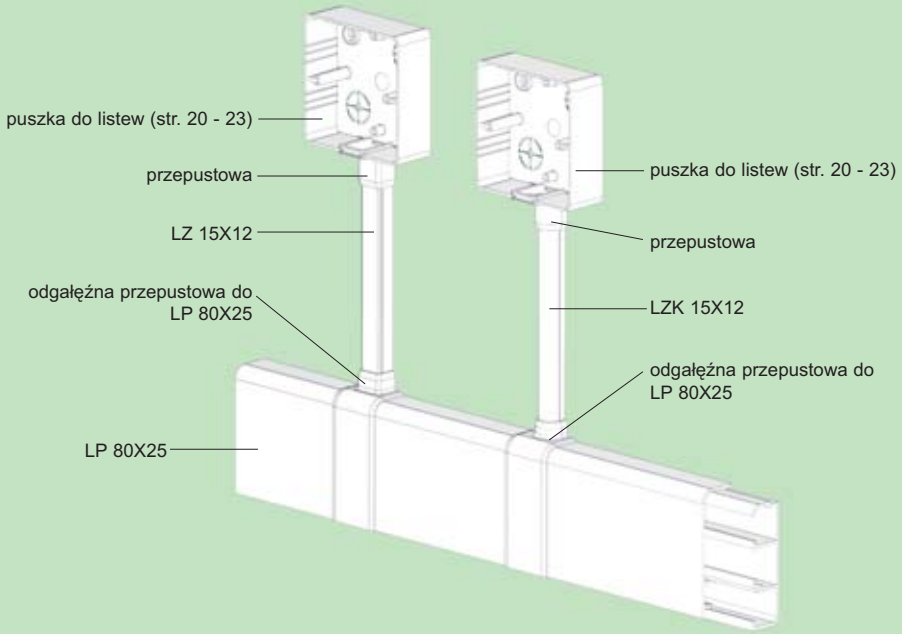

LZ 15X12





konf.	mm	m	mm²		m	kg	J	MAT	°C	A - C3
HA	15,5 x 13,1	3	140	biała	60	4,6	0,5	PVC samogasnący	-5 - +60	
HD	15,5 x 13,1	2	140	biała	96	7,6	0,5			
KD	15,5 x 13,1	2	140	jasno szary	96	7,6	0,5			

			konf.	szt.	kg
1	przepustowa (LK 80X28...)	**8819**	HB	10; 1800	9,2
2	odgałęźna przepustowa (LP 80X25)	**8824/41**	HB	10; 400	6,4

LZK 15X12





konf.	mm	m	mm²		m	kg	J	MAT	°C	A - C3
HA	15 x 13,2	3	120	biała	60	3,8	0,5	PVC samogasnący	-5 - +60	
HD	15 x 13,2	2	120	biała	96	6,5	0,5			

			konf.	szt.	kg
1	przepustowa (LK 80X28...)	**8809**	HB	10; 2000	8,4
2	odgałęźna przepustowa (LP 80X25)	**8824/40**	HB	10; 480	7,7

Listwa przypodłogowa

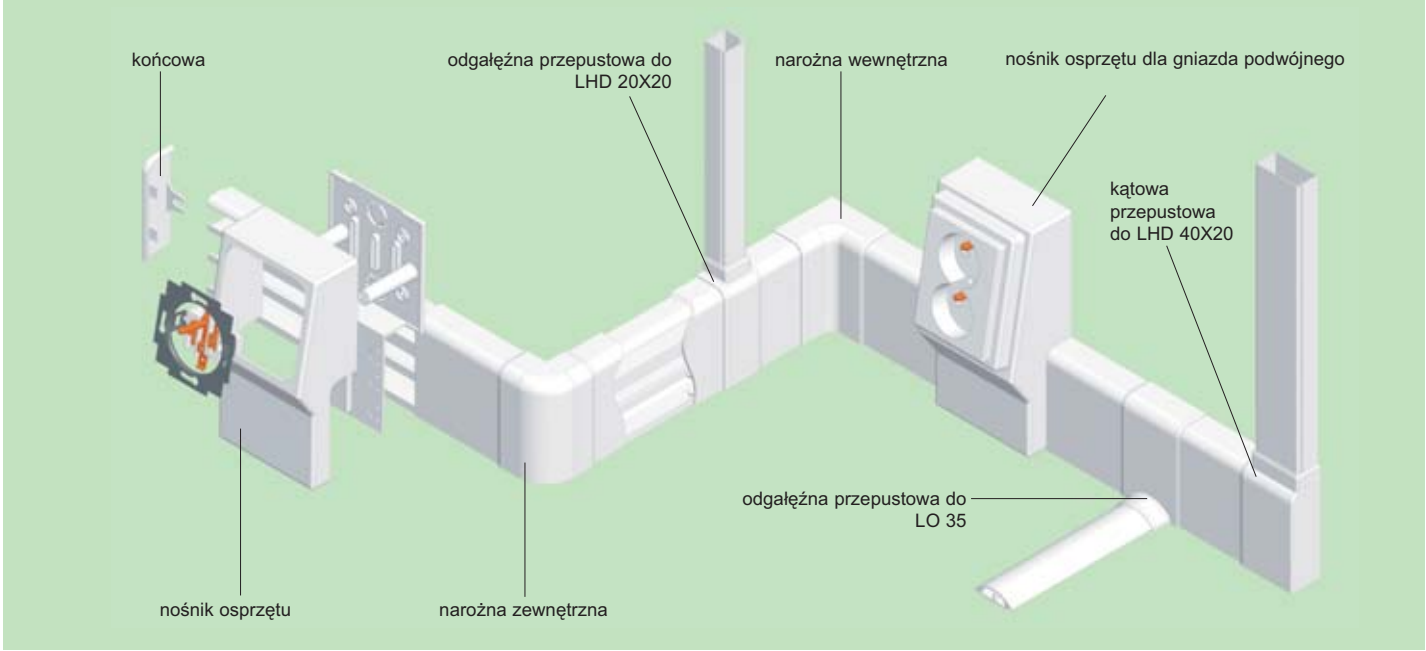

LP 80X25

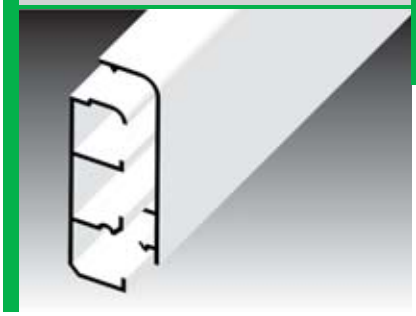

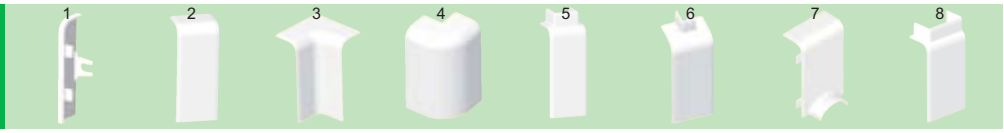

konf.	mm	m	mm²		m	kg	J	MAT	°C	Pb Free	A - C3
HA	80 x 25	3	450 / 520 / 400	biała	30	22	0,5	PVC samogasnący	-5 - +60		
HD	80 x 25	2	450 / 520 / 400	biała	16	12,5	0,5				

			konf.	szt.	kg
1	końcowa	**8821 L**	HB	10; 890	7,6
	końcowa	**8821 P**	HB	10; 890	7,6
2	łącząca	**8822**	HB	10; 720	10,9
3	narożna wewnętrzna	**8825**	HB	10; 420	8,5
4	narożna zewnętrzna	**8826**	HB	10; 350	9,5
5	odgałęźna przepustowa (LHD 20X20)	**8824/12**	HB	10; 320	5,1
	odgałęźna przepustowa (LZK 15X12)	**8824/40**	HB	10; 480	7,7
6	odgałęźna przepustowa (LZ 15X12)	**8824/41**	HB	10; 400	6,4
7	odgałęźna przepustowa (LO 35)	**8824/43**	HB	10; 500	8,2
	odgałęźna przepustowa (LO 50)	**8824/44**	HB	10; 320	6,7
	kątowa przepustowa (LHD 40X20)	**8823/13 L**	HB	10; 250	6,3
8	kątowa przepustowa (LHD 40X20)	**8823/13 P**	HB	10; 250	6,3

str.		
91	PN 80X25	nośnik osprzętu
91	PN 80X25 2Z	nośnik osprzętu

LPK 80X25

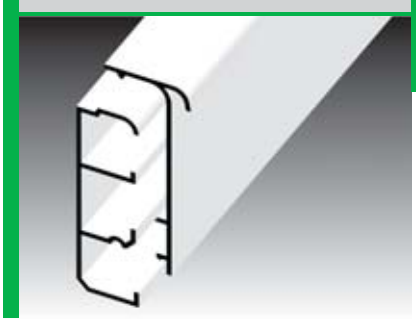



konf.	mm	m	mm²		m	kg	J	MAT	°C	A - C3
HD	80 x 25	2	450 / 520 / 400	biała	16	13	0,5	PVC samogasnący	-5 - +60	

			konf.	szt.	kg
1	końcowa	**8821 L**	HB	10; 890	7,6
	końcowa	**8821 P**	HB	10; 890	7,6
2	odgałęźna przepustowa (LHD 20X20)	**8824/12**	HB	10; 320	5,1
3	odgałęźna przepustowa (LZK 15X12)	**8824/40**	HB	10; 480	7,7
4	odgałęźna przepustowa (LZ 15X12)	**8824/41**	HB	10; 400	6,4
5	odgałęźna przepustowa (LO 35)	**8824/43**	HB	10; 500	8,2
6	odgałęźna przepustowa (LO 50)	**8824/44**	HB	10; 320	6,7
	kątowa przepustowa (LHD 40X20)	**8823/13 L**	HB	10; 250	6,3
7	kątowa przepustowa (LHD 40X20)	**8823/13 P**	HB	10; 250	6,3

str.		
91	PN 80X25	nośnik osprzętu
91	PN 80X25 2Z	nośnik osprzętu



Listwa dostosowana do włożenia paska wykładziny na pokrywę.

Listwa przypodłogowa

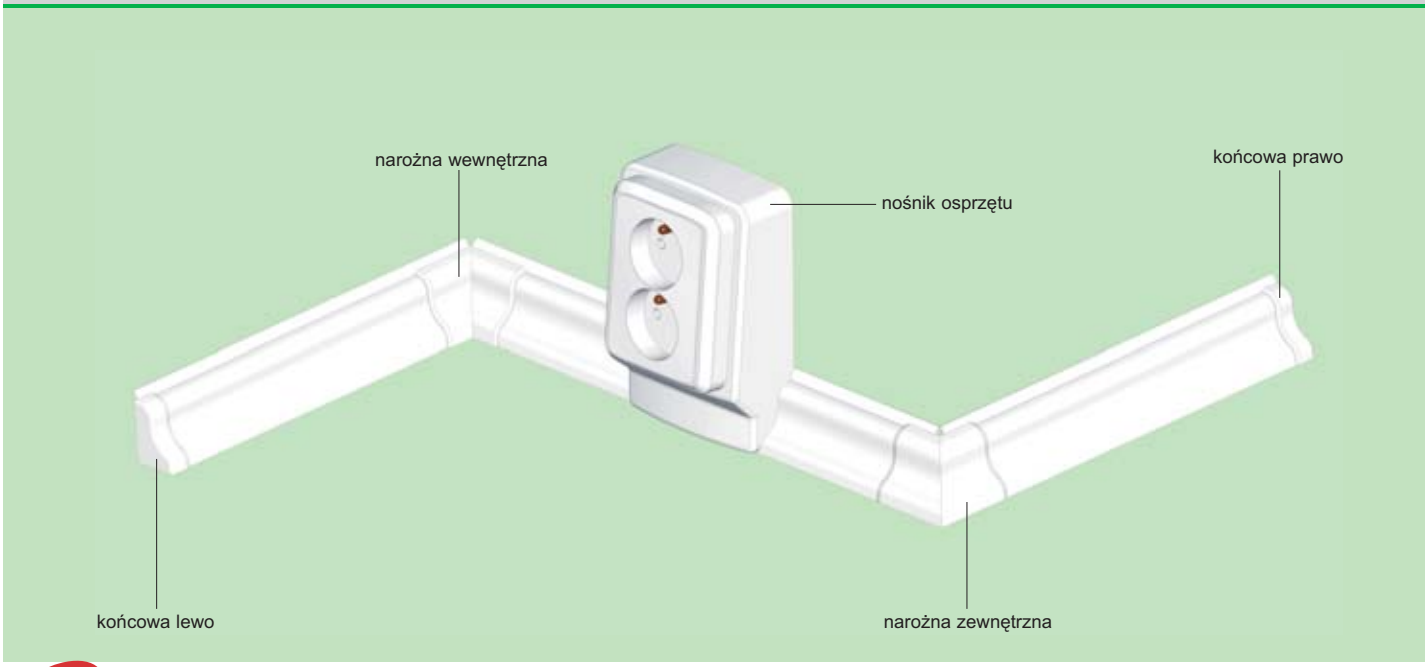

NOWOŚĆ

LP 35





konf.	mm	m	mm²		m	kg	J		°C	A - C3
HD	35 x 25	2	350	biała	20	5,1	0,5	PVC samogasnący	-5 - +60	
SD	35 x 25	2	350	drzewo jasne	20	5,1	0,5			
TD	35 x 25	2	350	drzewo ciemne	20	5,1	0,5			
I1	35 x 25	2	350	brzoza różowa	20	5,1	0,5			
I2	35 x 25	2	350	dąb ciemny	20	5,1	0,5			



			konf.	szt.	kg
	końcowa lewo	**8861 L**	HB	10; 1500	3,0
			I1 I2	1	0,003
1	końcowa prawo	**8861 P**	HB	10; 1500	3,0
			I1 I2	1	0,003
2	narożna wewnętrzna	**8865**	HB	10; 800	6,3
			I1 I2	1; 50; 400	0,078
3	narożna zewnętrzna	**8866**	HB	10; 610	5,9
			I1 I2	1; 50; 250	0,097

str.		
91	PNLP 35 2Z HB PNLP 35 2Z I1 PNLP 35 2Z I2	nośnik osprzętu

Do listwy z konfiguracją TD wskazane jest stosowanie pokryw z konfiguracją I2.
Pokrywy do listew z konfiguracją SD można dostarczyć na podstawie porozumienia z przedstawicielem handlowym.

Listwy LR 30 i LP 35 mają krawędzie ze zmiękczonego tworzywa. Dzięki takiemu rozwiązaniu można eliminować nierówności podłoża.



Listwa podłogowa LP 35 imitująca drewno - brzoza różowa.



Listwa przypodłogowa LP 80X25.



Listwa narożna

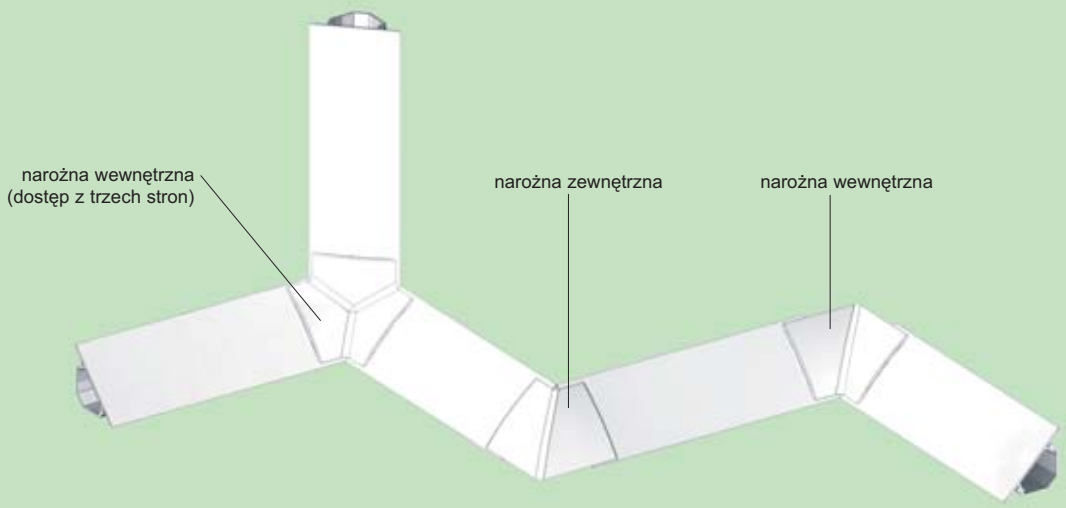

LR 30

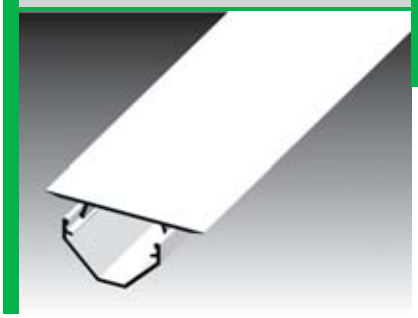

konf.	mm	m	mm²		m	kg	J		°C	
HB	39 x 24,5	2,6	560	biała	26	9,3	0,5	MAT PVC samogasnący	-5 - +60	A - C3

			konf.	szt.	kg
1	narożna wewnętrzna	**8855**	HB	5; 450	4,9
2	narożna wewnętrzna (dostęp z trzech stron)	**8855/3**	HB	5; 370	5,1
3	narożna zewnętrzna	**8856**	HB	10; 400	4,9

Kombinacja listwy podłogowej LP 80X25 oraz listwy narożnikowej LR 30.



Listwa obła

LO 50

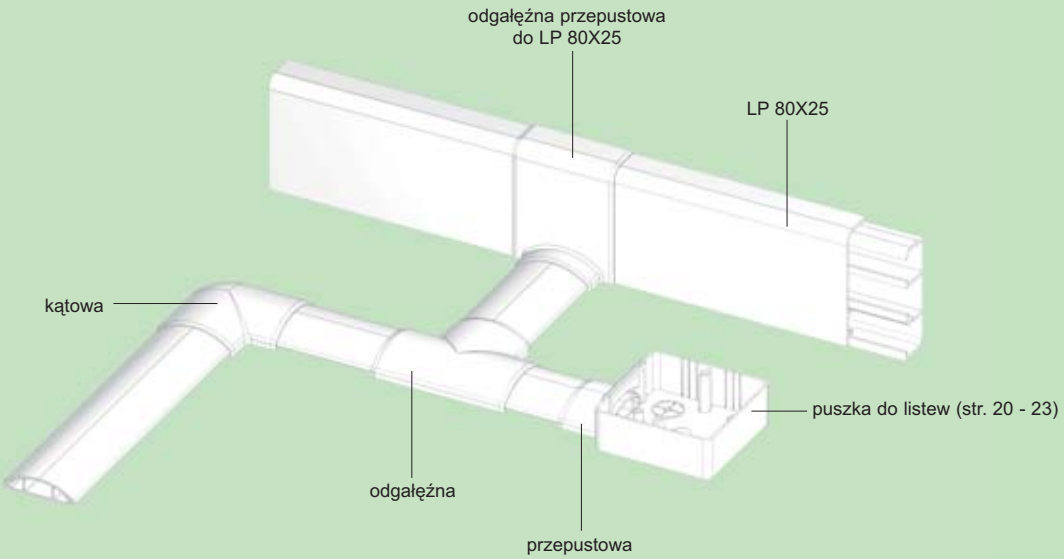

LO 35

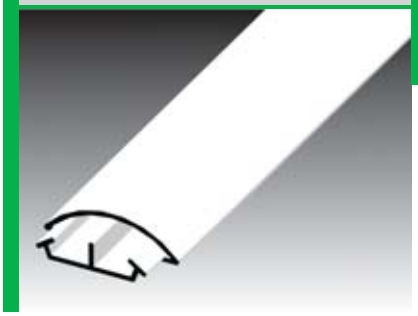





konf.	mm	m	mm²		m	kg	J	MAT	°C	A - C3
HD	34 x 10,5	2	65 / 65	biała	60	9,8	2	PVC samogasnący	-5 - +60	
KD	34 x 10,5	2	65 / 65	jasno szary	60	9,8	2			
LD	34 x 10,5	2	65 / 65	ciemno szary	60	9,8	2			

			konf.			szt.	kg
1	kątowa	**8833**	HB	KB	LB	2; 900	7,6
2	odgałęźna	**8834**	HB	KB	LB	2; 700	7,3
3	przepustowa (LK 80X28...)	**8837**	HB	KB	LB	10; 880	4,0
4	odgałęźna przepustowa (LP 80X25)	**8824/43**	HB			10; 500	8,2

Na zamówienie można dostarczyć listwy z taśmą klejącą obustronną.

LO 50

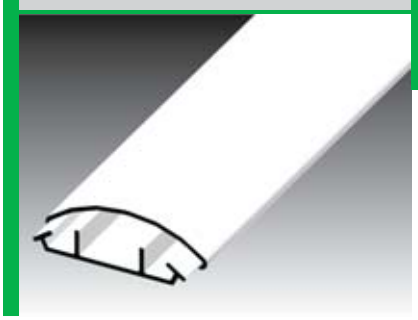



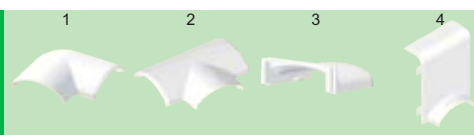

konf.	mm	m	mm²		m	kg	J	MAT	°C	A - C3
HD	50 x 14	2	60 / 180 / 60	biała	60	9,8	2	PVC samogasnący	-5 - +60	
KD	50 x 14	2	60 / 180 / 60	jasno szary	60	9,8	2			
LD	50 x 14	2	60 / 180 / 60	ciemno szary	60	9,8	2			

			konf.			szt.	kg
1	kątowa	**8843**	HB	KB	LB	2; 360	6,1
2	odgałęźna	**8844**	HB	KB	LB	2; 288	6,0
3	przepustowa (LK 80X28...)	**8847**	HB	KB	LB	10; 640	4,2
4	odgałęźna przepustowa (LP 80X25)	**8824/44**	HB			10; 320	6,7

Na zamówienie można dostarczyć listwy z taśmą klejącą obustronną.

Listwa obła

LO 75

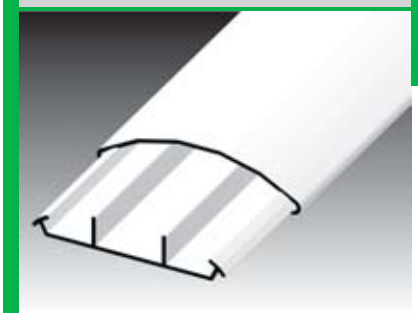





konf.	mm	m	mm²		m	kg	J	MAT	°C	A - C3
HA	74 x 18	3	170 / 360 / 170	biała	30	14,6	2	PVC samogasnący	-5 - +60	
HD	74 x 18	2	170 / 360 / 170	biała	28	13,3	2			
KA	74 x 18	3	170 / 360 / 170	jasno szary	30	14,6	2			
KD	74 x 18	2	170 / 360 / 170	jasno szary	28	13,3	2			
LD	74 x 18	2	170 / 360 / 170	ciemno szary	28	13,3	2			

			konf.			szt.	kg
1	kątowa	**8873**	HB	KB	LB	2; 120	4,9
2	odgałęźna	**8874**	HB	KB	LB	2; 100	5,3

Na zamówienie można dostarczyć listwy z taśmą klejącą obustronną.

Listwa elegant

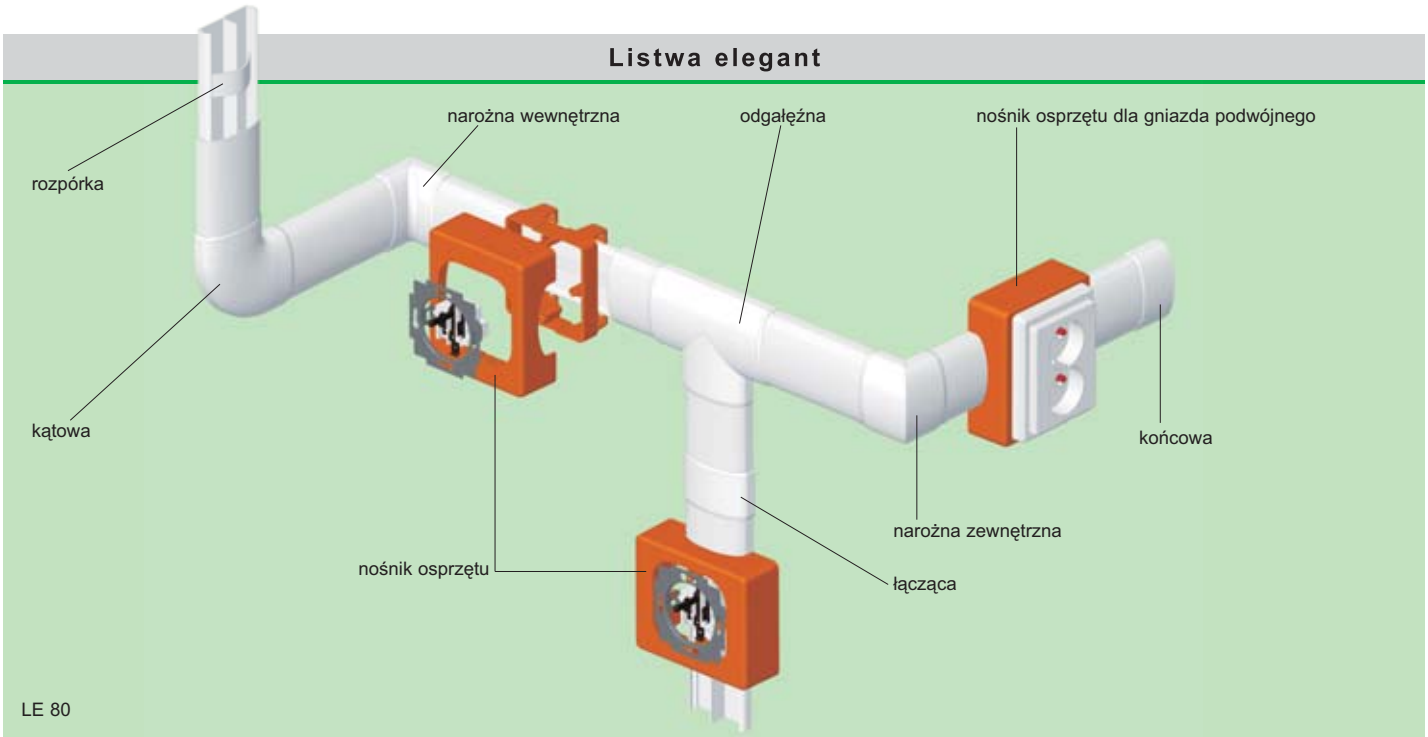

LE 40

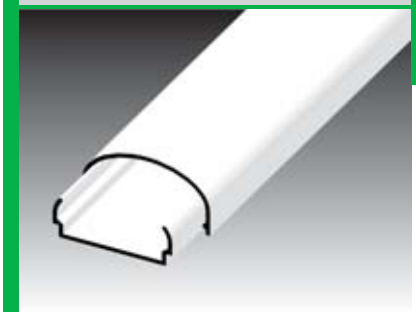

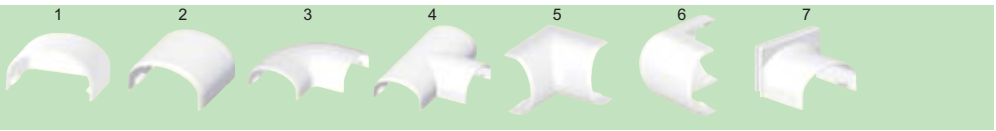

konf.	mm	m	mm²		m	kg	J	MAT	°C	Pb Free	A - C3
HD	40 x 19	2	500	biała	24	6,2	0,5	PVC samogasnący	-5 - +60		

			konf.	szt.	kg
1	końcowa	**8751**	HB	2; 960	7,0
2	łącząca	**8752**	HB	2; 1000	7,0
3	kątowa	**8753**	HB	2; 400	6,4
4	odgałęźna	**8754**	HB	2; 292	4,8
5	narożna wewnętrzna	**8755**	HB	2; 306	4,3
6	narożna zewnętrzna	**8756**	HB	2; 280	4,5
7	przepustowa (LK 80X28...)	**8757**	HB	2; 530	4,2

str.		
90	PNE 40 2Z	nośnik osprzętu

LE 60

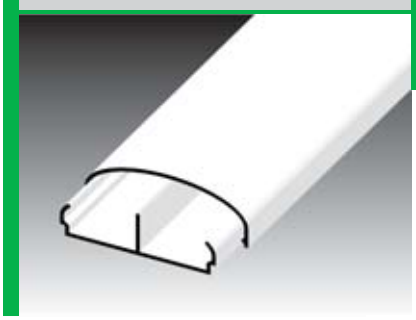

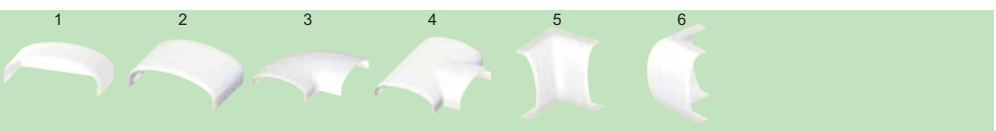

konf.	mm	m	mm²		m	kg	J	MAT	°C	Pb Free	A - C3
HD	60 x 19,5	2	380 / 380	biała	18	7,1	0,5	PVC samogasnący	-5 - +60		

			konf.	szt.	kg
1	końcowa	**8761**	HB	2; 630	5,5
2	łącząca	**8762**	HB	2; 600	4,8
3	kątowa	**8763**	HB	2; 200	4,7
4	odgałęźna	**8764**	HB	2; 176	5,4
5	narożna wewnętrzna	**8765**	HB	2; 160	3,3
6	narożna zewnętrzna	**8766**	HB	2; 238	4,9

str.		
90	PNE 60X20	nośnik osprzętu
90	PNE 60X20 2Z	nośnik osprzętu

Listwa elegant

LE 80

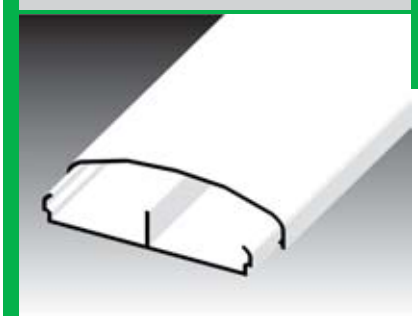

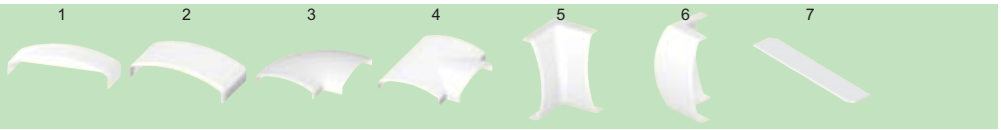

konf.	mm	m	mm²		m	kg	J		°C	
HD	79,5 x 20,5	2	420 / 420	biała	20	9,3	0,5	MAT PVC samogasnący	-5 - +60	A - C3

			konf.	szt.	kg
1	końcowa	**8771**	HB	2; 400	6,9
2	łącząca	**8772**	HB	2; 296	6,1
3	kątowa	**8773**	HB	2; 120	4,9
4	odgałęźna	**8774**	HB	2; 100	5,4
5	narożna wewnętrzna	**8775**	HB	2; 168	4,0
6	narożna zewnętrzna	**8776**	HB	2; 224	6,5
7	rozpórka	**RLE 80**	HB	10; 540	3,1

str.		
90	PNE 80X20	nośnik osprzętu
90	PNE 80X20 2Z	nośnik osprzętu

LE 100

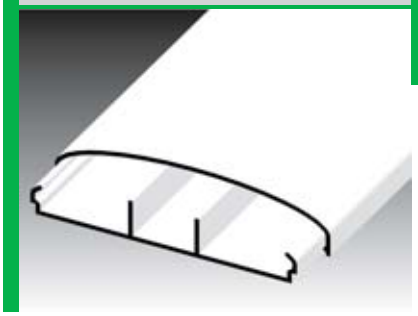

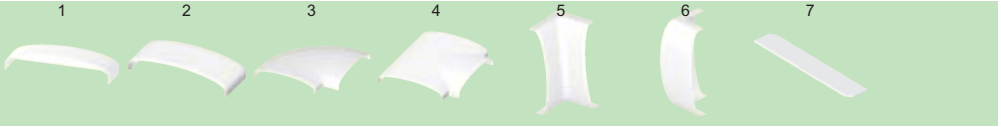

konf.	mm	m	mm²		m	kg	J		°C		
HD	99,5 x 20	2	380 / 340 / 380	biała	16	7,9	0,5	MAT PVC samogasnący	-5 - +60	Pb Free	A - C3

			konf.	szt.	kg
1	końcowa	**8781**	HB	2; 340	7,3
2	łącząca	**8782**	HB	2; 262	6,4
3	kątowa	**8783**	HB	2; 86	5,3
4	odgałęźna	**8784**	HB	2; 68	5,6
5	narożna wewnętrzna	**8785**	HB	2; 140	4,1
6	narożna zewnętrzna	**8786**	HB	2; 180	6,0
7	rozpórka	**RLE 100**	HB	10; 410	3,0

str.		
90	PNE 100X20	nośnik osprzętu

Instalacja systemu listew elegant LE.







Kanał elektroinstalacyjny elegant

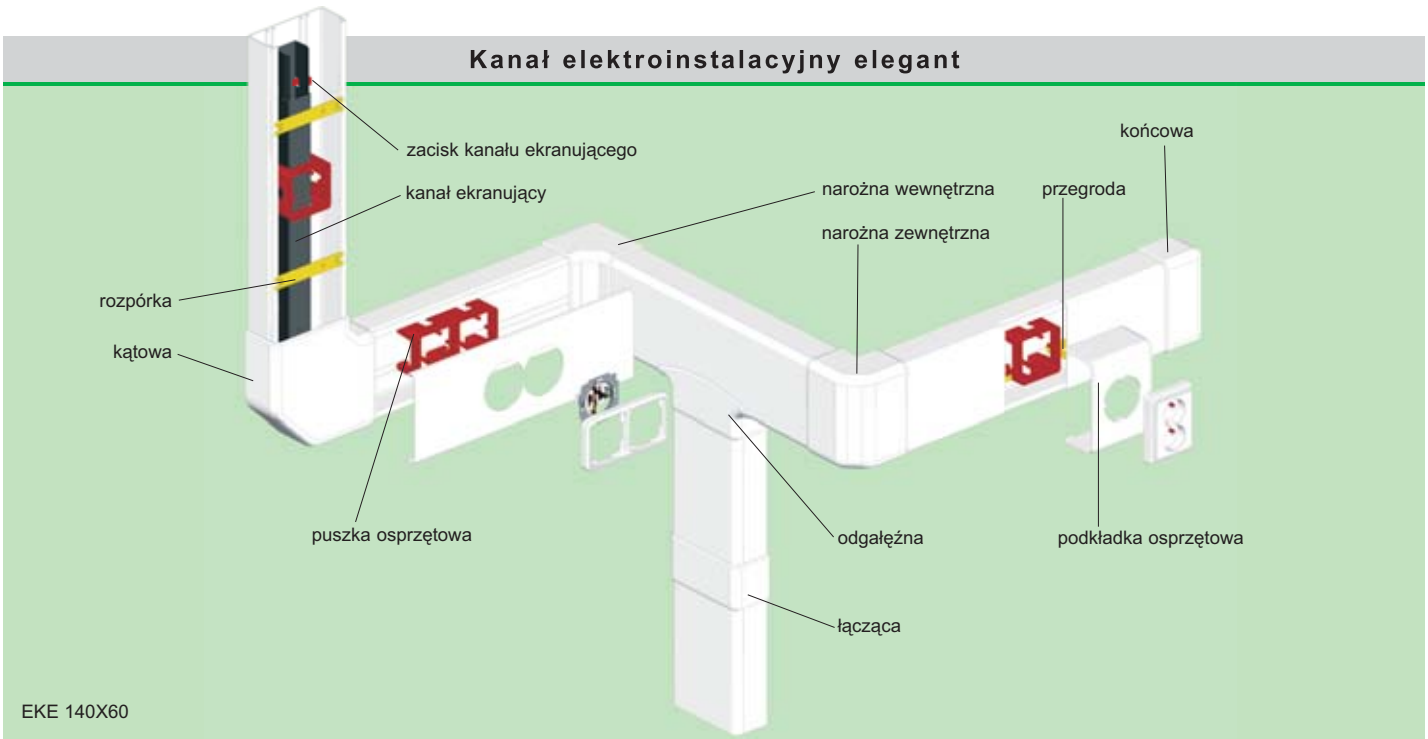

EKE 140X60

EKE 60X60

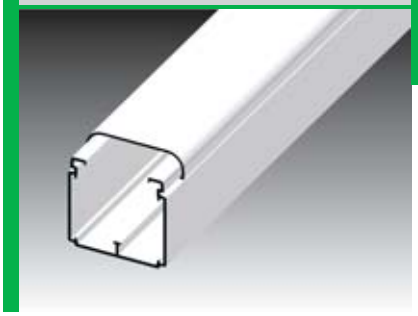

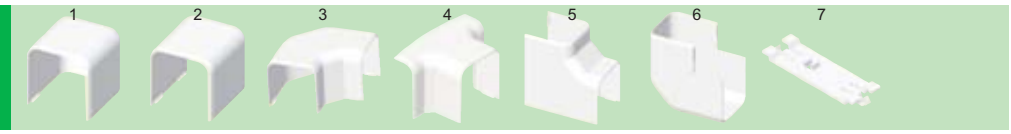

konf.	mm	m	mm²		m	kg	J		°C		
HD	60 x 60	2	2600	biała	18	13,5	0,5	MAT PVC samogasnący	-5 - +60	Pb Free	A - C3

			konf.	szt.	kg
1	końcowa	**8541**	HB	2; 140	5,9
2	łącząca	**8542**	HB	2; 168	5,6
3	kątowa	**8543**	HB	2; 60	3,8
4	odgałęźna	**8544**	HB	2; 92	3,9
5	narożna wewnętrzna	**8545**	HB	2; 50	3,8
6	narożna zewnętrzna	**8546**	HB	2; 62	5,1
7	rozpórka	**REKE 60**	HB	9; 1260	4,5

str.		
88	PEKE 60	przegroda
88	PKS 70/60	przegroda

EKE 100X60

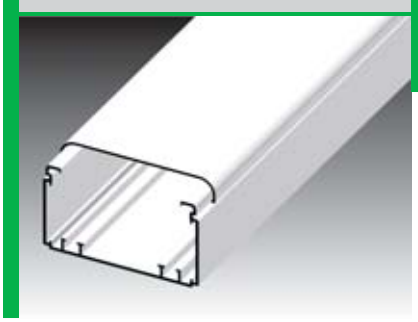

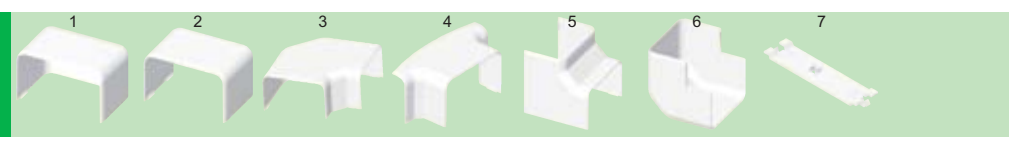

konf.	mm	m	mm²		m	kg	J		°C		
HD	100 x 60	2	4600	biała	8	9,1	0,5	MAT PVC samogasnący	-5 - +60	Pb Free	A - C3

			konf.	szt.	kg
1	końcowa	**8551**	HB	2; 100	5,9
2	łącząca	**8552**	HB	2; 110	4,7
3	kątowa	**8553**	HB	2; 26	3,8
4	odgałęźna	**8554**	HB	2; 70	3,7
5	narożna wewnętrzna	**8555**	HB	2; 24	2,7
6	narożna zewnętrzna	**8556**	HB	2; 90	9,7
7	rozpórka	**REKE 100**	HB	9; 1872	11,0

str.		
88	PEKE 60	przegroda
88	PKS 70/60	przegroda
88	PEP 60	przegroda
88	PEP 60/K	przegroda
89	SK 40X20	kanał ekranujący
89	SK 40X33	kanał ekranujący
90	KP EKE	puszka osprzętowa
92	8550...	podkładka osprzętowa

Kanał elektroinstalacyjny elegant

EKE 140X60

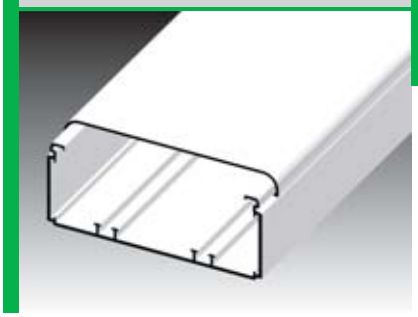

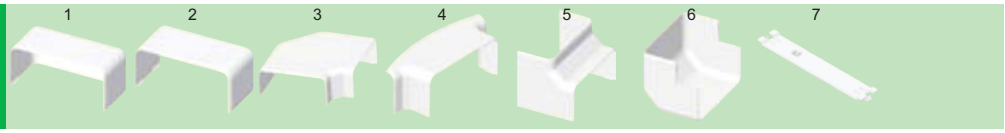

konf.	mm	m	mm²		m	kg	J	MAT	°C	Pb Free	A - C3
HD	140 x 60	2	7000	biała	6	9,2	0,5	PVC samogasnący	-5 - +60		

			konf.	szt.	kg
1	końcowa	**8561**	HB	2; 70	6,6
2	łącząca	**8562**	HB	2; 56	4,0
3	kątowa	**8563**	HB	2; 40	8,7
4	odgałęźna	**8564**	HB	2; 56	3,6
5	narożna wewnętrzna	**8565**	HB	2; 22	2,7
6	narożna zewnętrzna	**8566**	HB	2; 24	4,0
7	rozpórka	**REKE 140**	HB	9; 1206	10,3

str.		
88	PEKE 60	przegroda
88	PKS 70/60	przegroda
88	PEP 60	przegroda
88	PEP 60/K	przegroda
89	SK 40X20	kanał ekranujący
89	SK 40X33	kanał ekranujący
90	KP EKE	puszka osprzętowa
91	PN EKE	nośnik osprzętu
92	8560...	podkładka osprzętowa

EKE 180X60

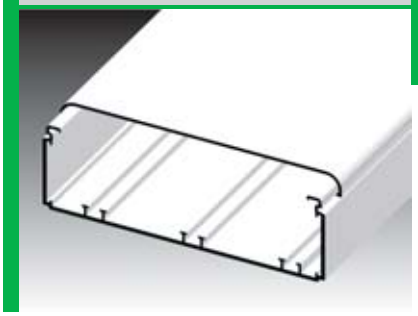

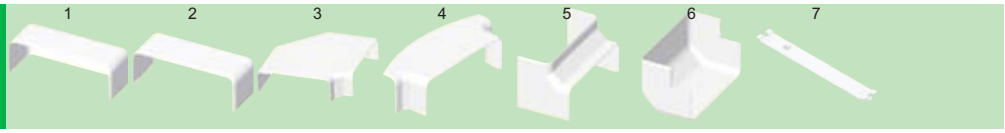

konf.	mm	m	mm²		m	kg	J	MAT	°C	Pb Free	A - C3
HD	180 x 60	2	9000	biała	6	11,9	0,5	PVC samogasnący	-5 - +60		

			konf.	szt.	kg
1	końcowa	**8571**	HB	2; 48	6,0
2	łącząca	**8572**	HB	2; 48	4,7
3	kątowa	**8573**	HB	2; 26	7,5
4	odgałęźna	**8574**	HB	2; 44	3,6
5	narożna wewnętrzna	**8575**	HB	2; 44	5,5
6	narożna zewnętrzna	**8576**	HB	2; 60	10,9
7	rozpórka	**REKE 180**	HB	9; 828	10,5

str.		
88	PEKE 60	przegroda
88	PKS 70/60	przegroda
88	PEP 60	przegroda
88	PEP 60/K	przegroda
89	SK 40X20	kanał ekranujący
89	SK 40X33	kanał ekranujący
90	KP EKE	puszka osprzętowa
91	PN EKE	nośnik osprzętu

Instalacja system kanału elegant EKE.







Kanał elektroinstalacyjny

EKD 80X40

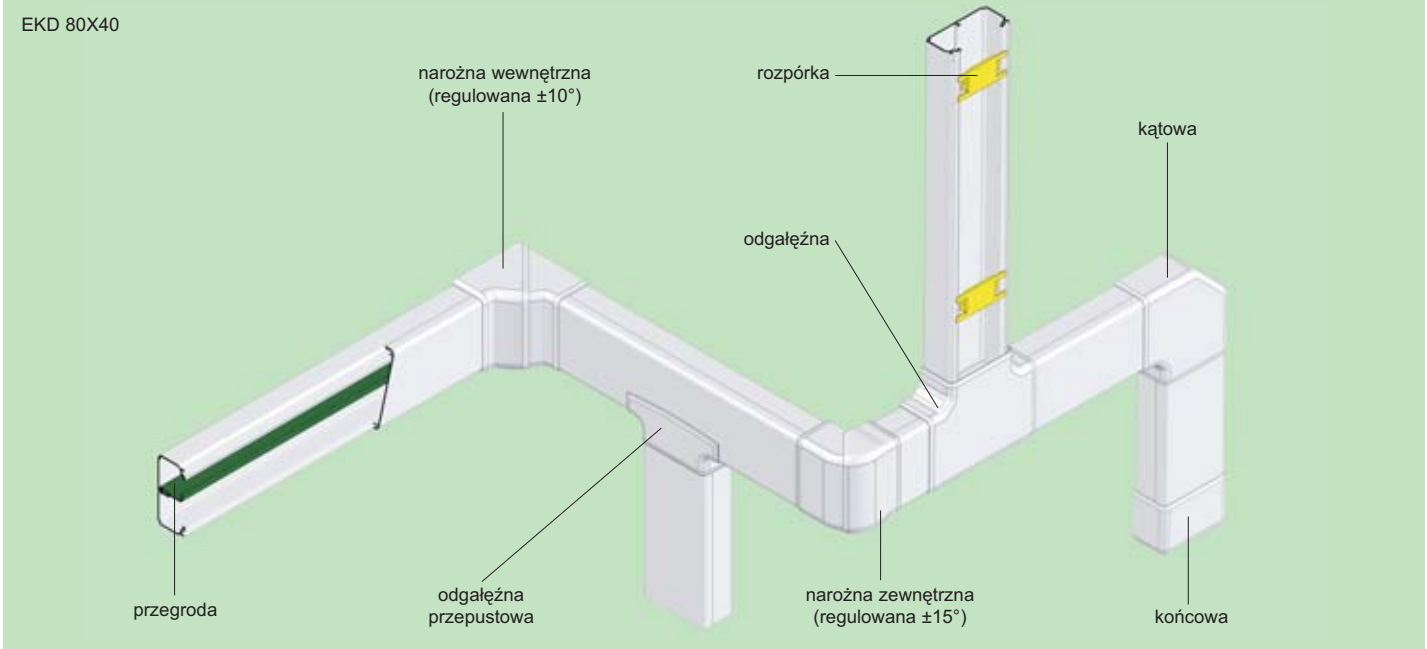

EKD 80X40

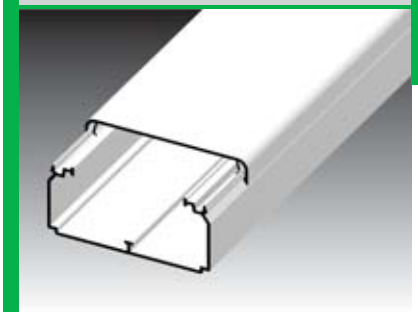

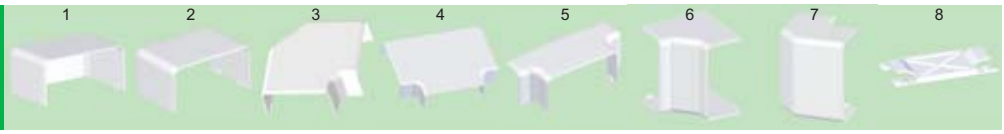

konf.	mm	m	mm²		m	kg	J	MAT	°C	Pb Free	A - C3
HD	80 x 40	2	2430	biała	10	6,9	0,5	PVC samogasnący	-5 - +60		

			konf.	szt.	kg
1	końcowa	**8501**	HB	2; 208	7,3
2	łącząca	**8502**	HB	2; 220	6,2
3	kątowa	**8503**	HB	2; 60	4,6
4	odgałęźna	**8504**	HB	2; 64	5,0
5	odgałęźna przepustowa	**8504/EKD**	HB	2; 170	4,2
6	narożna wewnętrzna	**8505**	HB	2; 60	4,9
7	narożna zewnętrzna	**8506**	HB	2; 90	5,4
8	rozpórka	**REKO 80X40**	HB	100; 1500	9,9

str.		
88	PEKD 40	przegroda

EKD 100X40

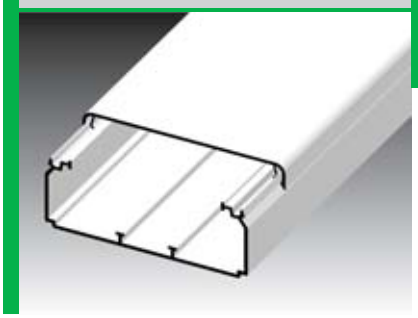



konf.	mm	m	mm²		m	kg	J	MAT	°C	Pb Free	A - C3
HD	100 x 40	2	3010	biała	8	6,9	0,5	PVC samogasnący	-5 - +60		

			konf.	szt.	kg
1	końcowa	**8511**	HB	2; 164	7,0
2	łącząca	**8512**	HB	2; 170	5,5
3	kątowa	**8513**	HB	2; 50	4,6
4	odgałęźna	**8514**	HB	2; 48	4,6
5	odgałęźna przepustowa	**8514/EKD**	HB	2; 144	4,5
6	narożna wewnętrzna	**8515**	HB	2; 40	3,5
7	narożna zewnętrzna	**8516**	HB	2; 80	5,6
8	rozpórka	**REKO 100X40**	HB	100; 1000	9,1

str.		
88	PEKD 40	przegroda

Kanał elektroinstalacyjny

EKD 120X40

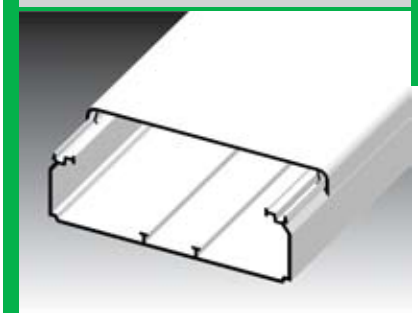

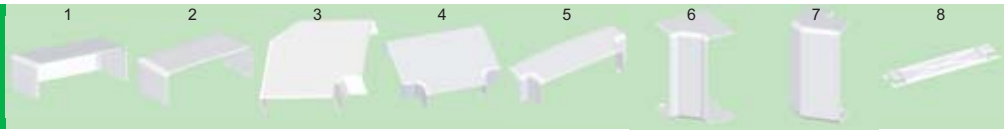

konf.	mm	m	mm²		m	kg	J	MAT	°C	Pb Free	A - C3
HD	120 x 40	2	4000	biała	8	8,3	0,5	PVC samogasnący	-5 - +60		

			konf.	szt.
1	końcowa	**8581**	HB	2
2	łącząca	**8582**	HB	2
3	kątowa	**8583**	HB	2
4	odgałęźna	**8584**	HB	2
5	odgałęźna przepustowa	**8584/EKD**	HB	2
6	narożna wewnętrzna	**8585**	HB	2
7	narożna zewnętrzna	**8586**	HB	2
8	rozpórka	**REKO 120X40**	HB	100

str.		
88	PEKD 40	przegroda

Kanał parapetowy dwuścienny

PK 140X70 D

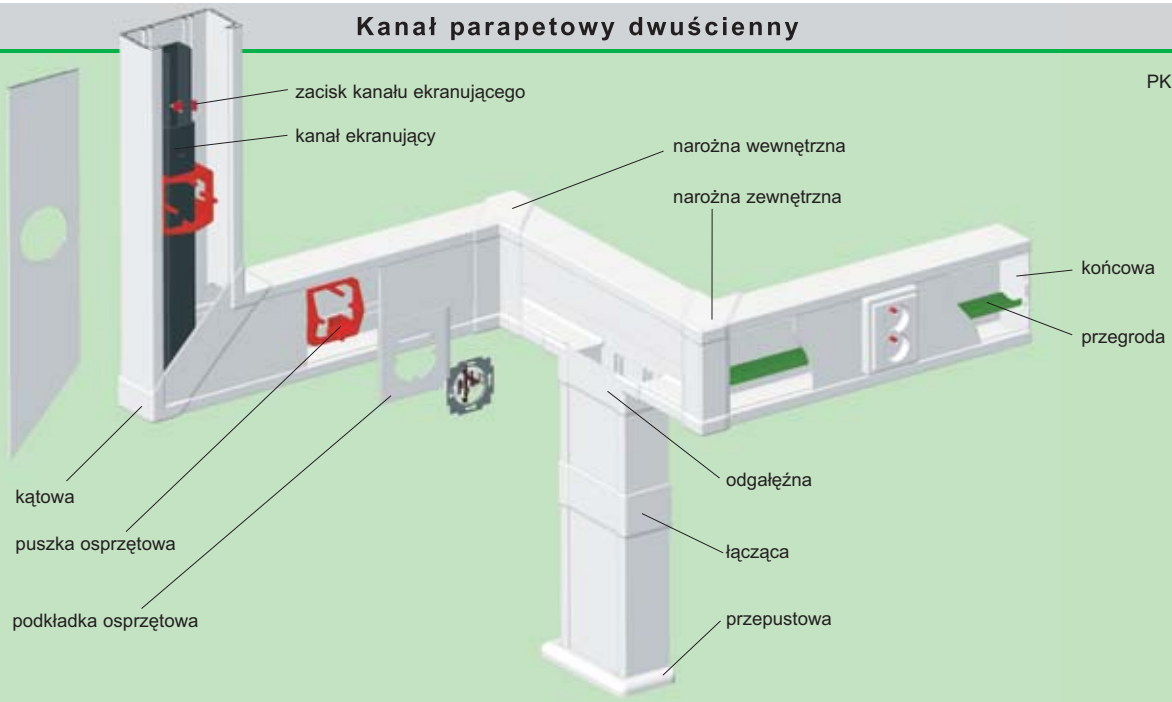

PK 110X70 D

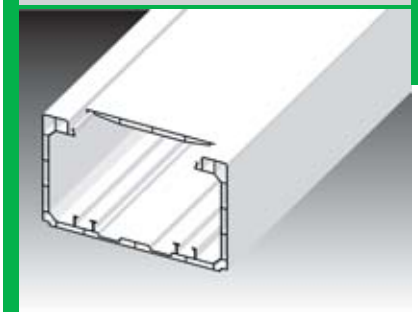

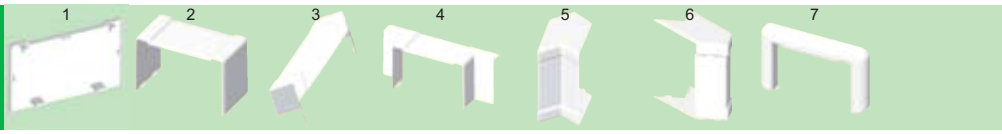

konf.	mm	m	mm²		m	kg	J	MAT	°C	Pb Free	A - C3
HD	110 x 70	2	5500	biała	6	9	1	PVC samogasnący	-5 - +60		

			konf.	szt.	kg
1	końcowa	**8451**	HB	10; 340	12,3
2	łącząca	**8452**	HB	2; 168	9,2
3	kątowa	**8453**	HB	2; 50	4,5
4	odgałęźna	**8454**	HB	2; 72	4,4
5	narożna wewnętrzna	**8455**	HB	2; 36	3,1
6	narożna zewnętrzna	**8456**	HB	2; 36	3,3
7	przepustowa	**8457**	HB	2; 152	5,7

str.		
88	PEKE 60	przegroda
88	PKS 70/60	przegroda
88	PEP 60	przegroda
88	PEP 60/K	przegroda
89	SK 40X20	kanał ekranujący
89	SK 40X33	kanał ekranujący
90	KP PK	puszka osprzętowa
92	8450...	podkładka osprzętowa

PK 140X70 D

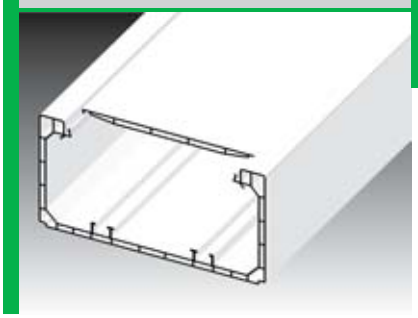

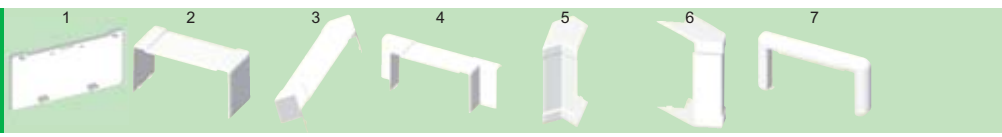

konf.	mm	m	mm²		m	kg	J	MAT	°C	Pb Free	A - C3
HD	140 x 70	2	7200	biała	6	9,8	1	PVC samogasnący	-5 - +60		

			konf.	szt.	kg
1	końcowa	**8461**	HB	10; 240	9,6
2	łącząca	**8462**	HB	2; 60	3,8
3	kątowa	**8463**	HB	2; 96	8,9
4	odgałęźna	**8464**	HB	2; 134	9,2
5	narożna wewnętrzna	**8465**	HB	2; 68	6,8
6	narożna zewnętrzna	**8466**	HB	2;66	6,3
7	przepustowa	**8467**	HB	2; 80	3,4

str.		
88	PEKE 60	przegroda
88	PKS 70/60	przegroda
88	PEP 60	przegroda
88	PEP 60/K	przegroda
89	SK 40X20	kanał ekranujący
89	SK 40X33	kanał ekranujący
90	KP PK	puszka osprzętowa
91	PN PK	nośnik osprzętu
92	8440...	podkładka osprzętowa

Kanał parapetowy dwuścienny

PK 170X70 D

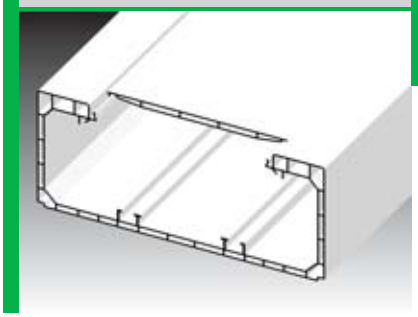

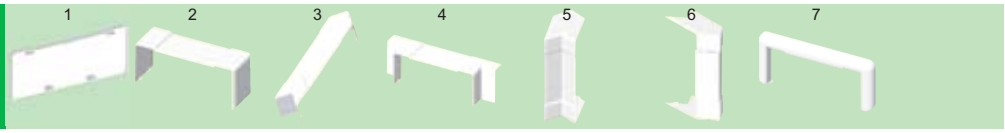

konf.	mm	m	mm²		m	kg	J	MAT	°C	Pb Free	A - C3
HD	170 x 70	2	9300	biała	6	11,6	1	PVC samogasnący	-5 - +60		

			konf.	szt.	kg
1	końcowa	**8441**	HB	10; 200	12,2
2	łącząca	**8442**	HB	2; 120	9,9
3	kątowa	**8443**	HB	2; 84	9,5
4	odgałęźna	**8444**	HB	2; 96	9,5
5	narożna wewnętrzna	**8445**	HB	2; 52	6,4
6	narożna zewnętrzna	**8446**	HB	2; 68	7,8
7	przepustowa	**8447**	HB	2; 68	3,3

str.		
88	PEKE 60	przegroda
88	PKS 70/60	przegroda
88	PEP 60	przegroda
88	PEP 60/K	przegroda
89	SK 40X20	kanał ekranujący
89	SK 40X33	kanał ekranujący
90	KP PK	puszka osprzętowa
91	PN PK	nośnik osprzętu
92	8440...	podkładka osprzętowa

Kanały parapetowe PK...X70 D przeznaczone są do montażu przyrządów klasycznych. Przyrządy instalowane (montowane) są do puszki przyrządów zatrzaskowo w rowkach dna kanału.
Odpowiednio do ilości przyrządów umieszczonych obok siebie oraz rozmiaru kanału wybierana jest odpowiednia podkładka osprzętowa.
Dla ekranowania kanału kabli danych można zastosować kanał ekranujący SK 40X..., który mocowany jest do dna kanału przy pomocy zacisków PSK 1.

Przykład montażu kanału parapetowego PK 140X70 D.



Przykład montażu kanału parapetowego PK 140X70 D z puszka sprzętu KP PK oraz podkładką osprzętu 8440-.

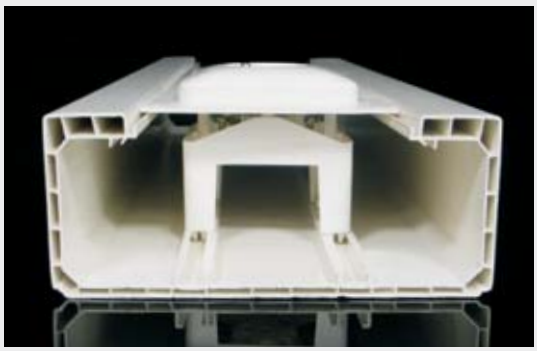

Kanał parapetowy dwuścienny

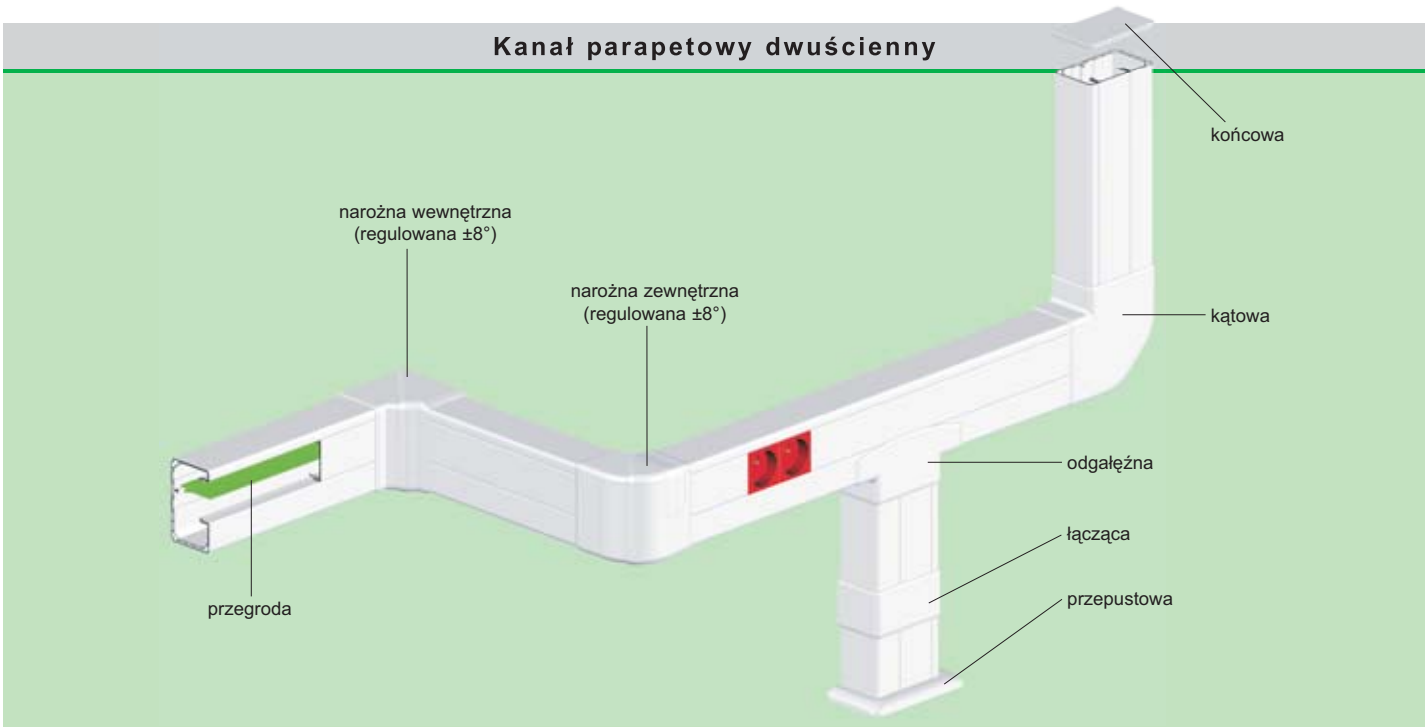

PK 90X55 D

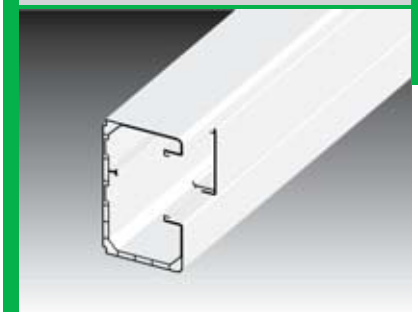

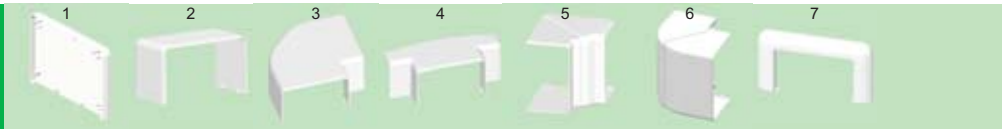

konf.	mm	m	mm²		m	kg	J		°C		
HD	90 x 55	2	3800	biała	12	5,4	1	MAT PVC samogasnący	-5 - +60	Pb Free	A - C3

			konf.	szt.	kg
1	końcowa	**8401**	HB	2; 720	13,7
2	łącząca	**8402**	HB	2; 134	4,5
3	kątowa	**8403**	HB	2; 48	4,5
4	odgałęźna	**8404**	HB	2; 72	3,4
5	narożna wewnętrzna	**8405**	HB	2; 88	6,9
6	narożna zewnętrzna	**8406**	HB	2; 100	8,7
7	przepustowa	**8407**	HB	2; 340	7,2

str.		
88	PEKE 60	przegroda
88	PKS 70/60	przegroda

Kanał parapetowy przeznaczony jest do montażu przyrządów modułowych 45 x 45 lub 22,5 x 45 mm.
W celu oddzielenia obwodu możliwe jest zastosowanie poprzeczki PEKE 60. W przypadku konieczności ekranowania obwodów o charakterze danych stosowana jest przegroda PKS 70/60, zapewniająca przy niskiej masie oraz łatwej instalacji podobne właściwości jak przegroda metalowa.

Kanał parapetowy dwuścienny

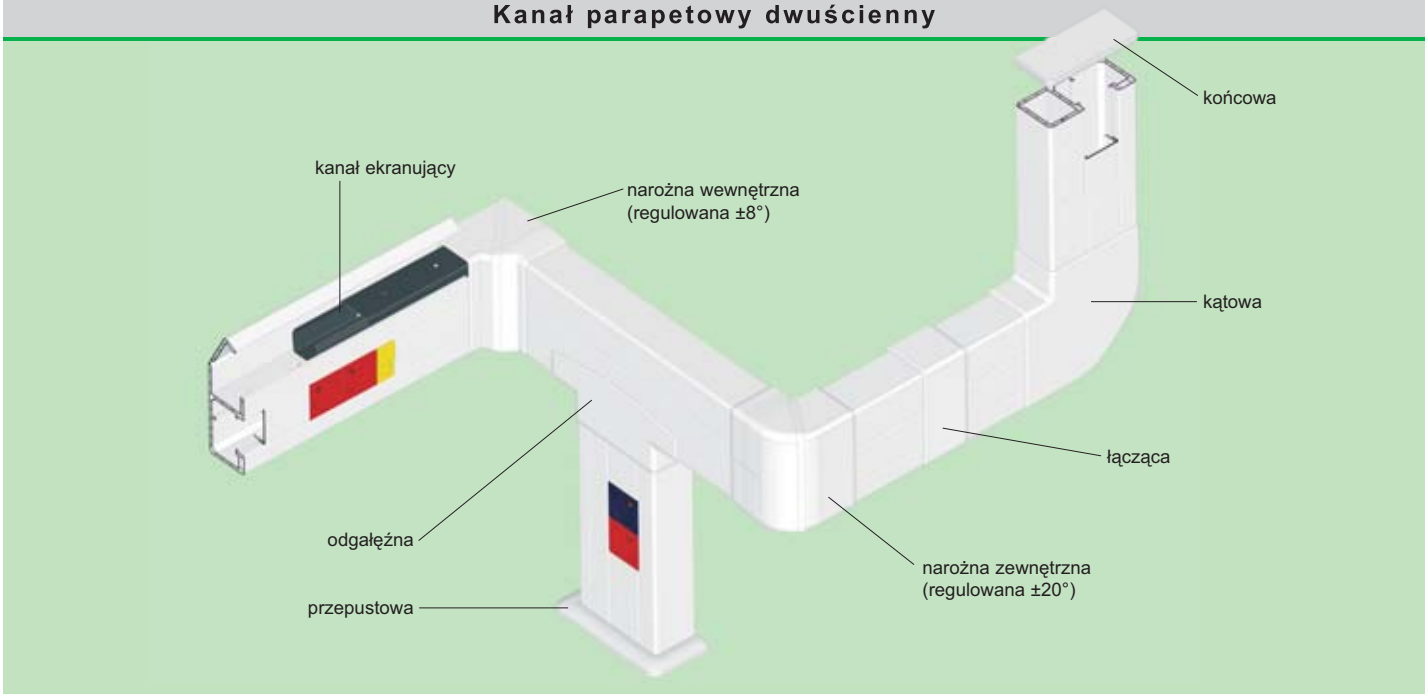

PK 120X55 D

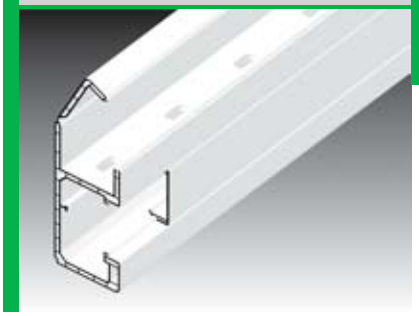

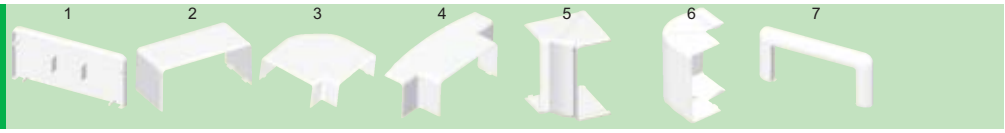

konf.	mm	m	mm²		m	kg	J	MAT	°C	Pb Free	A - C3
HD	120 x 55	2	1550 / 2250	biała	6	8,8	1	PVC samogasnący	-5 - +60		

			konf.	szt.	kg
1	końcowa	**8471**	HB	10; 480	12,5
2	łącząca	**8472**	HB	2; 112	5,4
3	kątowa	**8473**	HB	2; 72	10,8
4	odgałęźna	**8474**	HB	2; 64	4,3
5	narożna wewnętrzna	**8475**	HB	2; 64	6,1
6	narożna zewnętrzna	**8476**	HB	2; 80	11,1
7	przepustowa	**8477**	HB	2; 284	6,1

str.		
88	PEKE 60	przegroda
88	PKS 70/60	przegroda
89	SK 40X20	kanał ekranujący
89	SK 40X33	kanał ekranujący

Kanał parapetowy przeznaczony jest do montażu przyrządów modułowych 45 x 45 lub 22,5 x 45 mm.
Odchylana część umożliwia umieszczenie kanału ekranującego SK 40X..., zapewniającego perfekcyjne ekranowanie obwodu danych.

Przykład montażu kanału parapetowego PK 120X55 D.



Kanał parapetowy dwuścienny

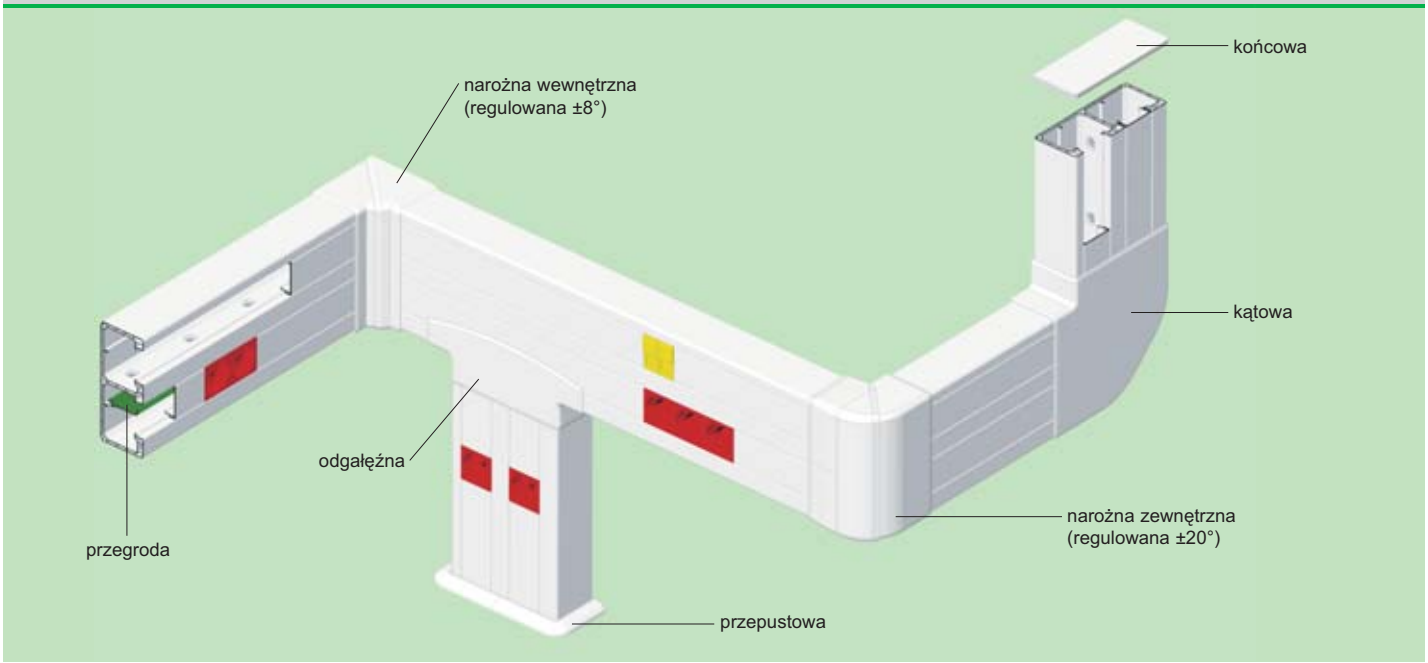

PK 160X65 D

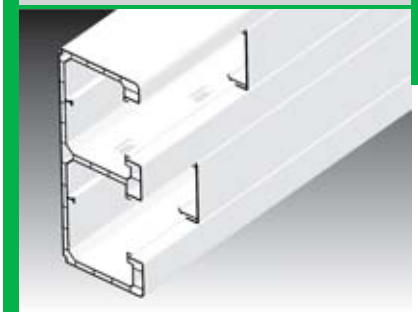

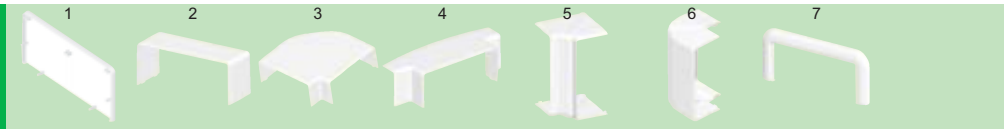

konf.	mm	m	mm²		m	kg	J	MAT	°C	Pb Free	A - C3
HD	160 x 65	2	3800 / 3600	biała	6	10,9	1	PVC samogasnący	-5 - +60		

			konf.	szt.	kg
1	końcowa	**8481**	HB	10; 280	11,5
2	łącząca	**8482**	HB	2; 128	8,7
3	kątowa	**8483**	HB	2; 30	7,5
4	odgałęźna	**8484**	HB	2; 84	7,7
5	narożna wewnętrzna	**8485**	HB	2; 48	12,4
6	narożna zewnętrzna	**8486**	HB	2; 48	9,5
7	przepustowa	**8487**	HB	2; 126	4,2

str.		
88	PEKE 60	przegroda
88	PKS 70/60	przegroda

Kanał parapetowy przeznaczony jest do montażu przyrządów modułowych 45 x 45 lub 22,5 x 45 mm.
Do mechanicznego odseparowania lub do oddzielenia obwodów z punktu widzenia kompatybilności elektromagnetycznej, można zastosować poprzeczkę PEKE 60 lub PKS 70/60.

Kanał parapetowy dwuścienny

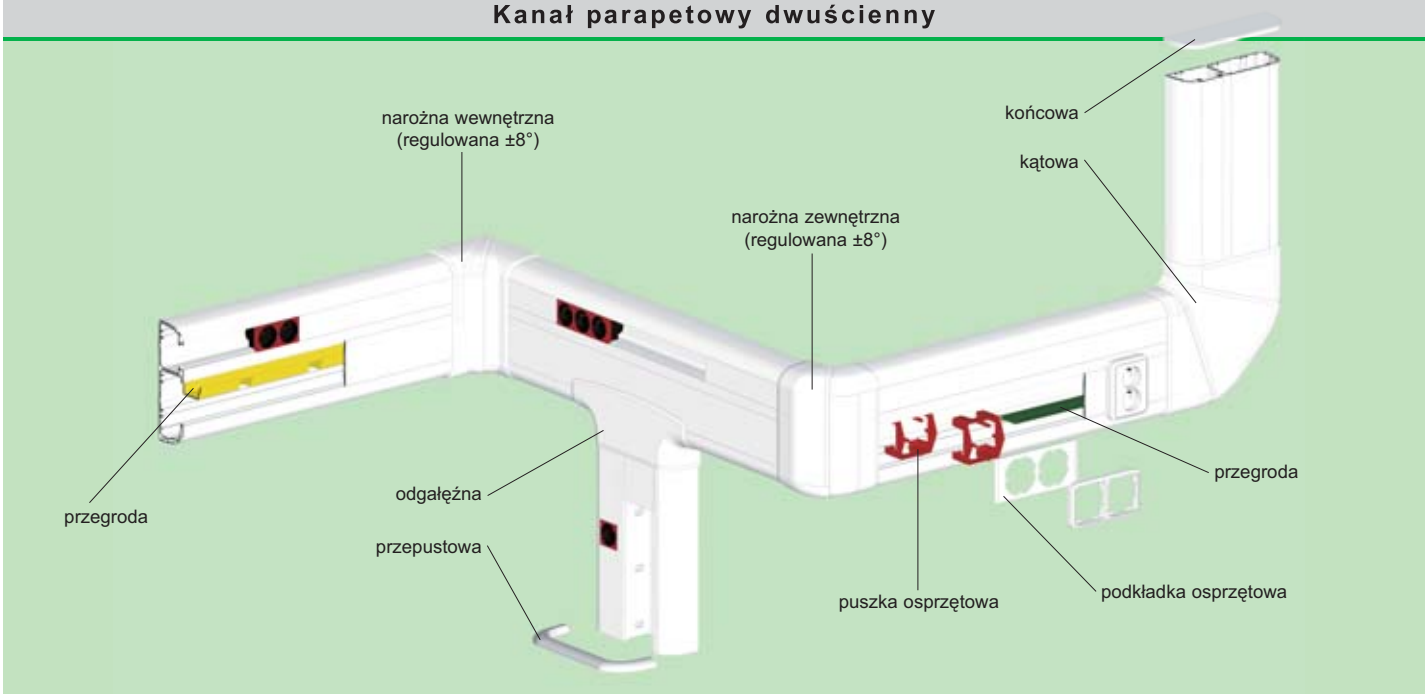

PK 210X70 D

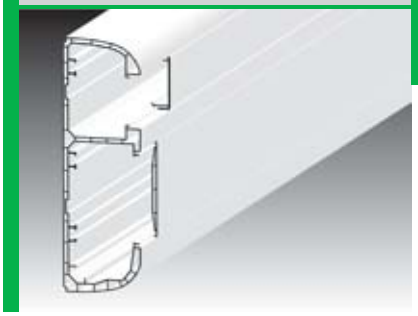



konf.	mm	m	mm²		m	kg	J		°C	
HD	214 x 67	2	4400 / 3100	biała	6	12,5	1	MAT PVC samogasnący	-5 - +60	A - C3

			konf.	szt.	kg
1	końcowa	**8491**	HB	2; 172	12,0
2	łącząca	**8492**	HB	2; 84	7,3
3	kątowa	**8493**	HB	1; 16	6,8
4	odgałęźna	**8494**	HB	2; 40	7,1
5	narożna wewnętrzna	**8495**	HB	2; 20	5,5
6	narożna zewnętrzna	**8496**	HB	1; 28	8,0
7	przepustowa	**8497**	HB	2; 200	5,9

str.		
88	PEKE 60	przegroda
88	PKS 70/60	przegroda
88	PEP 60	przegroda
88	PEP 60/K	przegroda
89	SK 40X20	kanał ekranujący
89	SK 40X33	kanał ekranujący
90	KP PK	puszka osprzętowa
91	8450...	podkładka osprzętowa

Kanał parapetowy przeznaczony jest do montażu przyrządów klasycznych i modułowych (45 x 45 lub 22,5 x 45 mm).
Jego konstrukcja umożliwia założenie kanałów ekranujących SK 40X..., wszelkiego rodzaju poprzeczek, łącznie z poprzeczkami metalowymi, które służą jako przegrody ekranujące, a jednocześnie doskonale utrzymują kable w wymaganym położeniu.
Puszki przyrządowe KP PK razem z podkładkami 8450 przeznaczone są do montażu przyrządów klasycznych i umożliwiają montaż ramek zespolonych. Dzięki podanym powyżej właściwościom oraz praktyczności zastosowania usług ten kanał parapetowy zaliczany jest do wyrobów o najwyższych właściwościach użytkowych, oferowanych w obszarze kanałów parapetowych przez KOPOS KOLIN. Ten kanał parapetowy otrzymał w roku 2007 dyplom „Zlatý Amper".

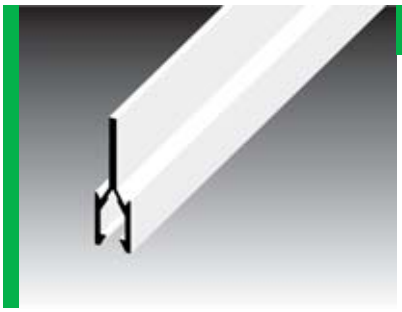

PEK 40 - przegroda

	m		m	kg	MAT	do listwy
PEK 40 JA	3	kremowy	60	5,4	PVC samogasnący	LH 60X40
PEK 40 JC	2	kremowy	40	3,6		LH 60X40

Ścianky służy do rozdzielenia przestrzeni wewnętrznej listwy LH, i tym samym do lepszego manewrowania włożonymi kablami oraz do lepszej orientacji.



PEKD 40 - przegroda

m		m	kg	MAT	Pb Free	do kanału
2	biała	20; 120	11,6	PVC samogasnący		EKD 80X40; EKD 100X40; EKD 120X40

Ścianky służy do rozdzielenia przestrzeni wewnętrznej kanałów EKD, i tym samym do lepszego manewrowania włożonymi kablami oraz do lepszej orientacji.

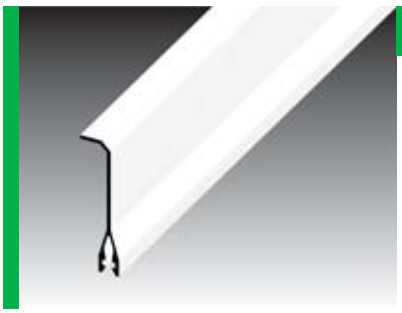

PEKE 60 - przegroda

m		m	kg	MAT	Pb Free	do kanału
2	biała	20; 160	19,9	PVC samogasnący		EKE 60X60; EKE 100X60; EKE 140X60; EKE 180X60; PK 110X70 D; PK 140X70 D; PK 170X70 D; PK 90X55 D; PK 120X55 D; PK 160X65 D; PK 210X70 D

Ścianky służy do rozdzielenia przestrzeni wewnętrznej kanałów EKE i PK, i tym samym do lepszego manewrowania włożonymi kablami oraz do lepszej orientacji.



PKS 70/60 - przegroda

m	m	kg	MAT	Pb Free	do kanału
2	20; 160	20,3	PVC samogasnący		EKE 60X60; EKE 100X60; EKE 140X60; EKE 180X60; PK 110X70 D; PK 140X70 D; PK 170X70 D; PK 90X55 D; PK 120X55 D; PK 160X65 D; PK 210X70 D

Ścianka z metalową folią PKS 70/60 dzięki cienkiej warstwie folii metalowej ma podobne właściwości jak ścianka metalowa, lecz jest znacznie lżejsza.
Poszczególne ścianki PKS 70/60 należy wzajemnie połączyć, np. przy pomocy linki połączeniowej PLSK.

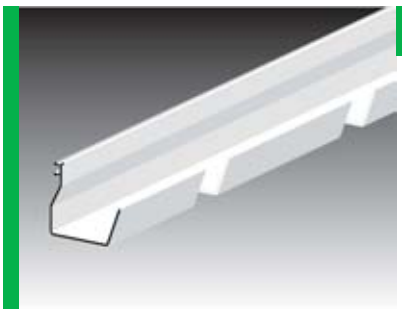

PEP 60 - przegroda

m		m	kg	MAT	do kanału
2	biała	32	7,5	PVC samogasnący	EKE 100X60; EKE 140X60; EKE 180X60; PK 110X70 D; PK 140X70 D; PK 170X70 D; PK 210X70 D

Ścianka PEP 60 służy do rozdzielenia przestrzeni wewnętrznej kanałów elektroinstalacyjnych i tym samym do lepszego manewrowania włożonymi kablami oraz do lepszej orientacji.

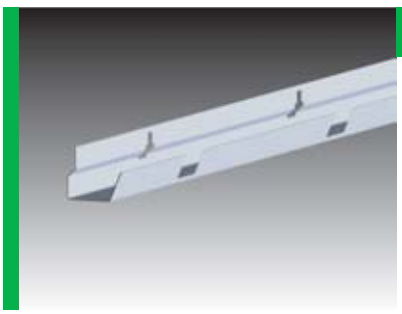

PEP 60/K - przegroda

m	m	kg	MAT	do kanału
2	24	10	blacha Zn	EKE 100X60; EKE 140X60; EKE 180X60; PK 110X70 D; PK 140X70 D; PK 170X70 D; PK 210X70 D

PEP 60/K – jest to ścianka metalowa, którą można wykorzystać oddzielnie poprzez zamocowanie przy pomocy PSK 1 bądź też włożyć do ścianki PEP 60.
W przypadku zastosowania nośników urządzeń należy przerwać poprzeczkę a następnie jej poszczególne części połączyć na przykład za pomocą linki łączącej PLSK.





SK 40X... - kanał ekranujący

	mm	m	mm²	m	kg	MAT
SK 40X20	40 x 20	2	770	12	7,6	blacha Zn
SK 40X33	40 x 33	2	1200	12	8,6	

str.		
76	EKE	kanały
80	PK	kanały
87	PSK 1	zacisk
87	PLSK	linka łącząca

Służy do oddzielenia poszczególnych rodzajów przewodów (telekomunikacyjne i energetyczne) ze względu na ochronę elektromagnetyczną. Kanał składa się z dwu części, które produkowane są z ocynkowanej technologią żarową blachy o grubości 0,55 mm. Montaż można wykonać przy pomocy uchwytu PSK 1 poprzez zaciśnięcie z obu stron w przygotowanych otworach. Otwory znajdują się w bokach przy dnie kanału ekranującego i rozmieszczone są co 250 mm. Kanały ekranujący można montować do kanałów typoszeregu EKE i PK. W przypadku montażu kanału ekranującego SK 40X33 (wyższy) nie ma możliwości zastosowania osprzętów z większą głębokością montażową, przykładowo osprzętów z ochroną przepięciową. Producent zaleca sprawdzenie grubości konkretnego osprzętu przed montażem.





PSK 1 - zacisk kanału ekranującego

mm	szt.	kg	MAT	°C	A - C3
20 x 10	5; 320	1,9	PVC samogasnący	-5 - +60	

str.		
87	SK 40X20	kanał ekranujący
87	SK 40X33	kanał ekranujący

Zacisk służy do zamocowania kanałów ekranujących SK 40X20 i SK 40X33 w kanałach elektroinstalacyjnych typu EKE i PK.
Montaż wykonujemy wciśnięciem z obu stron do przygotowanych otworów w bokach kanału ekranującego.
Zacisk można także zastosować w celu zamocowania kabli i przewodów - wspólnie z paskiem ściągającym o maks. szerokości 8 mm.





PLSK - linka łącząca kanały ekranujące

mm	szt.	kg
110	10	0,04

str.		
87	SK 40X20	kanał ekranujący
87	SK 40X33	kanał ekranujący

Linka łącząca służy do dokładnego połączenia metalowych korpusów kanałów ekranujących SK 40X20 i SK 40X33.
Przekrój przewodu jest równy 1,5 mm².

Kanał EKE łącznie z włożonym kanałem ekranującym i uchwytami PSK 1.





PNE... - nośnik osprzętu listwy LE

	mm	szt.	kg	MAT	°C	do listwy
PNE 60X20	95 x 95 x 38	10; 60	5,3	PVC samogasnący	-5 - +60	LE 60
PNE 60X20 2Z	112 x 95 x 38	10; 50	5,0			LE 60
PNE 80X20	95 x 95 x 38	10; 80	7,0			LE 80
PNE 80X20 2Z	112 x 95 x 38	10; 60	6,1			LE 80
PNE 100X20	112 x 95 x 38	10; 50	5,1			LE 100

Nośnik osprzętu do instalacji kablowych wykonanych listwami typu LE.
Przyrządy z oznakowaniem 2Z i PNE 100X20 są stosowne do montażu gniazd podwójnych.
Nośnik przyrządów składa się z dwóch części - z uchwytu nośnika i osłony.
Usunięcie dwu oczek mocujących (w osi pionowej) umożliwia montaż gniazda podwójnego.
Nośnik osprzętu nadaje się dla osprzętów Classic, Tango, Swing, Time, Element oraz dla dalszych osprzętów o szerokości maks. 89 mm.



PNE 40 2Z - nośnik osprzętu listwy LE

mm	szt.	kg	MAT	°C	do listwy
96 x 147 x 44	10; 100	10,5	PVC samogasnący	-5 - +60	LE 40

Nośnik osprzętu do instalacji kablowych wykonanych listwami typu LE 40.
Nośnik przyrządów składa się z dwóch części - z uchwytu nośnika i osłony.
Usunięcie dwu oczek mocujących (w osi pionowej) umożliwia montaż gniazda podwójnego.
Nośnik osprzętu nadaje się dla osprzętów Classic, Tango, Swing, Time, Element oraz dla dalszych osprzętów o szerokości maks. 89 mm.



KP EKE - puszka osprzętowa do kanału EKE

mm	szt.	kg	MAT	°C	do kanału
75 x 71 x 55	10; 70	2,9	PVC samogasnący	-5 - +60	EKE 100X60; EKE 140X60; EKE 180X60

Puszka pod osprzęt do instalacji kablowych wykonanych w kanałach EKE.
Umożliwia wkładanie kanału ekranującego SK 40X20 lub SK 40X33. W przypadku montażu kanału ekranującego SK 40X33 (wyższy) nie ma możliwości zastosowania osprzętów z większą głębokością montażową, przykładowo osprzętów z ochroną przepięciową. Producent zaleca sprawdzenie grubości konkretnego osprzętu przed montażem.
Usunięcie dwu oczek mocujących (w osi pionowej) umożliwia montaż gniazda podwójnego.



KP PK - puszka osprzętowa do kanału PK

mm	szt.	kg	MAT	°C	do kanału
75 x 71 x 60	10; 80	3,0	PVC samogasnący	-5 - +60	PK 110X70 D; PK 140X70 D; PK 170X70 D; PK 210X70 D

Puszka osprzętowa do instalacji kablowych wykonanych w kanałach typu PK.
Umożliwia wkładanie kanału ekranującego SK 40X20 lub SK 40X33. W przypadku montażu kanału ekranującego SK 40X33 (wyższy) nie ma możliwości zastosowania osprzętów z większą głębokością montażową, przykładowo osprzętów z ochroną przepięciową. Producent zaleca sprawdzenie grubości konkretnego osprzętu przed montażem.
Usunięcie dwu oczek mocujących (w osi pionowej) umożliwia montaż gniazda podwójnego.



PN 40X... - nośnik osprzętu listwy LV 40X15 i LHD 40X20

	mm	mm		szt.	kg	MAT	°C	do listwy
PN 40X15	133 x 91 x 28	1x ∅16	biała	10; 60	5,5	PVC samogasnący	-5 - +60	LV 40X15
PN 40X20	133 x 91 x 28	1x ∅16	biała	10; 60	5,7			LHD 40X20
PN 40X20 I1	133 x 91 x 28	1x ∅16	brzoza różowa	1; 64	6,0			LHD 40X20 I1
PN 40X20 I2	133 x 91 x 28	1x ∅16	dąb ciemny	1; 64	6,0			LHD 40X20 I2

A - C2

PN 40X15 - Do instalacji kablowych wykonanych listwą typu LV 40X15.
PN 40X20 - Do instalacji kablowych wykonanych listwą typu LHD 40X20.
PN 40X20 I1 - nośnik PN 40X20 przeznaczony do listwy LHD 40X20 w imitacji drewna - brzoza różowa
PN 40X20 I2 - nośnik PN 40X20 przeznaczony do listwy LHD 40X20 w imitacji drewna - dąb ciemny
Nośnik przyrządów składa się z dwóch części - z uchwytu nośnika i osłony.
Częścią nośnika jest 1 szt. zaślepki bocznej.
Nośnik osprzętu nadaje się dla osprzętów Classic, Tango, Swing, Time oraz dla dalszych osprzętów o szerokości maks. 83 mm.



PN 80X25... - nośnik osprzętu listwy LP (LPK) 80X25

	mm	mm	szt.	kg	MAT	°C	do listwy
PN 80X25	163 x 92 x 57	1x ∅16	10; 70	10,3	PVC samogasnący	-5 - +60	LP 80X25; LPK 80X25
PN 80X25 2Z	171 x 92 x 55	1x ∅16	10; 60	9,8			LP 80X25; LPK 80X25

A - C2

Do instalacji kablowych wykonanych listwami LP 80X25 i LPK 80X25.
Nośnik z oznakowaniem 2Z przeznaczony jest do montażu gniazda podwójnego.
Nośnik przyrządów składa się z dwóch części - z uchwytu nośnika i osłony.
Nośnik osprzętu nadaje się dla osprzętów Classic, Tango, Swing, Time oraz dla dalszych osprzętów o szerokości maks. 83 mm.



PNLP 35 2Z - nośnik osprzętu pro lištu LP 35

	mm		szt.	kg	MAT	°C	do listwy
PNLP 35 2Z	149 x 96 x 42	biała	10; 80	8,3	PVC samogasnący	-5 - +60	LP 35
PNLP 35 2Z I1	149 x 96 x 42	brzoza różowa	1; 40	3,7			LP 35 I1
PNLP 35 2Z I2	149 x 96 x 42	dąb ciemny	1; 40	3,7			LP 35 I2

A - C2

Do instalacji kablowych wykonanych listwami typu LP 35.
Nośnik przyrządów składa się z dwóch części - z uchwytu nośnika i osłony.
Usunięcie dwu oczek mocujących (w osi pionowej) umożliwia montaż gniazda podwójnego.
PNLP 35 2Z I1 - nośnik PNLP 35 2Z przeznaczony do listwy LP 35 w imitacji drewna - brzoza różowa.
PNLP 35 2Z I2 - nośnik PNLP 35 2Z przeznaczony do listwy LP 35 w imitacji drewna - dąb ciemny.
Do listwy z konfiguracją TD wskazane jest stosowanie nośnika osprzętu z konfiguracją I2.
Nośnik osprzętu z konfiguracją SD można wyprodukować na podstawie porozumienia z przedstawicielem handlowym.
Nośnik osprzętu nadaje się dla osprzętów Classic, Tango, Swing, Time, Element oraz dla dalszych osprzętów o szerokości maks. 89 mm.

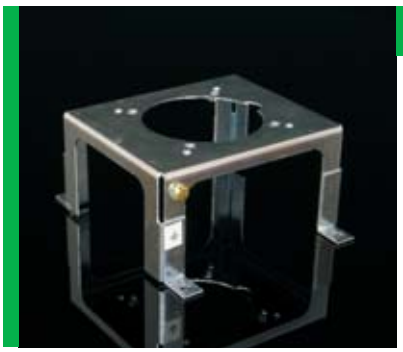



PN EKE; PN PK - nośnik osprzętu do kanału EKE lub PK

	mm	szt.	kg	MAT	do kanału
PN EKE	105 x 90 x 56	2; 24	3,1	blacha ZnCr	EKE 140X60; EKE 180X60
PN PK	100 x 90 x 58	2; 24	3,6		PK 140X70 D; PK 170X70 D

Nośnik przyrządów do montażu gniazd 400 V (16 A; 32 A).
Odstępy do zamocowania gniazd wynoszą 50 i 60 mm.
Zamocowanie wykonuje się przy pomocy kołków rozporowych i wkrętów przez dno kanału do podłoża ściany.
W przypadku równoczesnego zastosowania z kanałem ekranującym konieczne jest sprawdzenie głębokości montowanego gniazdka.



8440-11

8440...; 8450... - podkładka osprzętowa do kanału PK

	mm	szt.	kg	MAT	°C	do kanału
8440-11	110 x 106	10; 500	11,7	PVC samogasnący	-5 - +60	PK 140X70 D; PK 170X70 D
8440-12	181 x 106	10; 340	12,0			PK 140X70 D; PK 170X70 D
8440-13	253 x 106	10; 210	10,3			PK 140X70 D; PK 170X70 D
8450-11	110 x 80	10; 780	11,5			PK 110X70 D; PK 210X70 D
8450-12	181 x 80	10; 460	10,0			PK 110X70 D; PK 210X70 D
8450-13	253 x 80	10; 300	9,0			PK 110X70 D; PK 210X70 D

Do zakrycia przestrzeni montażowej kanałów parapetowych PK powstałej w trakcie montażu osprzętu o zaokrąglonych rogach.
Używane są wraz z ramką pojedynczą, podwójna, bądź potrójną - rozstaw osiowy osprzętu 71 mm.
Usunięcie dwu oczek mocujących (w osi pionowej) w podkładce osprzętowej (8440-11) umożliwia montaż gniazda podwójnego.



8560-11

8550...; 8560... - podkładka osprzętowa do kanału EKE

	mm	szt.	kg	MAT	°C	do kanału
8550-11	110 x 104 x 68	2; 52	4,1	PVC samogasnący	-5 - +60	EKE 100X60
8550-12	181 x 104 x 68	2; 96	11,2			EKE 100X60
8550-13	253 x 104 x 68	2; 22	3,9			EKE 100X60
8560-11	110 x 144 x 68	2; 42	3,8			EKE 140X60
8560-12	181 x 144 x 68	2; 56	8,5			EKE 140X60
8560-13	253 x 144 x 68	10; 40	8,0			EKE 140X60

Do zakrycia przestrzeni montażowej kanału elektroinstalacyjnego EKE.
Usunięcie dwu oczek mocujących (w osi pionowej) w podkładce osprzętowej (8560-11) umożliwia montaż gniazda podwójnego.



SP... - obustronna taśma samoprzylepna

	mm	m	szt.	kg
SP 12X1/10	12 x 1	10	1	0,027
SP 15X1/10	15 x 1	10	1	0,045

Do montażu na spodniej nośnej stronie listew LV.
Umożliwia przymocowanie listwy bez zastosowania wkrętów.
W celu zastosowania do przyklejania listew samoprzylepnych należy przygotować odpowiednio gładką i odtłuszczoną powierzchnię.



VK 20 - szczypce do wycinania

szt.	kg
1	0,38

Przeznaczone do wycinania otworu w boku listwy przy odgałęzieniu.





L-42W - nożyce do listew

szt.	kg
1	0,46

Przeznaczone do cięcia listew do rozmiaru 40 x 20 mm i rurek do ∅40 mm.







5822 DER - listwa nośna plastikowa

mm	m	m	kg	MAT	°C
20 x 10	3	90	11,1	PVC samogasnący	-5 - +60

A - C2

Listwa przeznaczona jest do mocowania uchwytów szeregowych w trakcie montażu kabli w szeregu obok siebie.
W listwie znajdują się otwory 4,3 x 15 mm służące do mocowania do podłoża.



5820/.. - listwa nośna metalowa

	mm	m	m	kg	MAT
5820/20	20 x 10	3	75	17,3	taśma stalowa
5820/21	20 x 10	3	75	16,4	
5820/30	20 x 10	3	75	17,3	
5820/31	20 x 10	3	75	16,4	

Listwy przeznaczone są do mocowania uchwytów szeregowych w trakcie montażu kabli w szeregu obok siebie.
Listwy 5820/21 i 5820/31 mają w osi podłużnej wytłoczone owalne otwory 4,3 x 15 mm do mocowania do podłoża.
Listwy 5820/20 i 5820/30 są bez otworów.
Listwy 5820/20 i 5820/21 są z obróbką powierzchniową Zn (warstwa Zn 10 - 19 µm).
Listwy 5820/30 i 5820/31 są bez obróbki powierzchniowej.

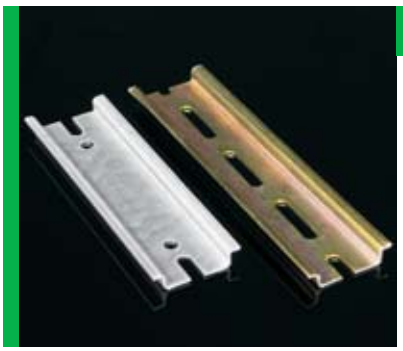

TS - listwa nośna

	mm	MAT
TS15	15 x 5,5	taśma stalowa
TS35	35 x 7,5	
TS35 D	35 x 7,5	

Listwy przeznaczone są do mocowania aparatury modułowej (ochronniki, styczniki, zaciski itp.) w rozdzielnicach i szafach rozdzielczych.
Na obu końcach listew znajdują się otwory i wręby w celu mocowania do podłoża. U półproduktów o długości 3m końce listew nie są obrobione.
W listwach TS35 D są w osi podłużnej wytłoczone owalne otwory ∅5,2 x 25 mm do mocowania do podłoża.
Listwy można przyciąć na życzenie klienta od min 8 cm do maks. 3 m.
Listwy dostarczane są bez wykończenia powierzchniowego lub z wykończeniem powierzchniowym Zn (warstwa Zn 10 – 19 µm) albo z wykończeniem powierzchniowym Zn-Cr (warstwa Zn 6 µm), gdzie maksymalna długość wynosi 1m.



RK ..X.. - kanał do rozdzielnic

szary RAL 7030	PVC samogasnący	-5 - +60 °C	A - C3

Optymalne zamykanie, łatwy montaż i demontaż.
Stabilnie zabezpieczona osłona.
Od wysokości konstrukcyjnej 60 mm profilowane żebra.
Łatwe wyłamywanie żebra przy dnie kanału.
Do kanału można wkładać listwę rozdzielającą.
Szerokość żebra 5,5 mm.
Szerokość wycięcia 4,5 mm.
Kanały dostarczane są razem z pokrywą.
Wszystkie rozmiary można dostarczać także bez dziurkowania.
Badanie według norm DIN VDE 0604, ČSN EN 50085-1.

KANAŁY

	mm s x w	mm s x w	m	m	ilość przewodów przy 50% wypełnieniu kanału 0,75 mm² ∅2,8 mm	1 mm² ∅2,9 mm	1,5 mm² ∅3,2 mm
RK 25X30	25 x 30	27 x 27	2	60	44	41	34
RK 25X40	25 x 40	27 x 37	2	48	64	60	49
RK 40X40	40 x 40	37 x 37	2	48	105	98	80
RK 60X40	60 x 40	56 x 37	2	36	164	152	125
RK 30X60	30 x 60	26 x 56	2	32	95	92	73
RK 40X60	40 x 60	36 x 56	2	32	162	151	124
RK 60X60	60 x 60	76 x 56	2	32	333	310	255
RK 80X60	80 x 60	56 x 56	2	24	245	229	188
RK 100X60	100 x 60	96 x 56	2	16	417	389	319
RK 120X60	120 x 60	115 x 56	2	16	505	470	387
RK 30X80	30 x 80	27 x 76	2	36	131	122	100
RK 40X80	40 x 80	36 x 76	2	28	231	216	177
RK 60X80	60 x 80	56 x 76	2	20	350	326	268
RK 80X80	80 x 80	76 x 76	2	20	475	443	364
RK 100X80	100 x 80	96 x 76	2	16	595	554	455
RK 120X80	120 x 80	115 x 76	2	16	720	670	551
RK 25X100	25 x 100	26 x 96	2	48	160	150	123
RK 40X100*	40 x 100	36 x 96	2	24	213	200	164
RK 60X100	60 x 100	56 x 96	2	24	432	403	331
RK 80X100*	80 x 100	76 x 96	2	20	585	547	450
RK 100X100	100 x 100	96 x 96	2	8	734	684	562

Dziurkowanie DIN w jednym szeregu do szerokości 60 mm.

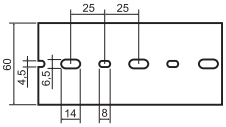

Dziurkowanie DIN w dwu szeregach od szerokości 80 mm.

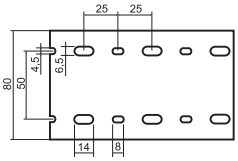

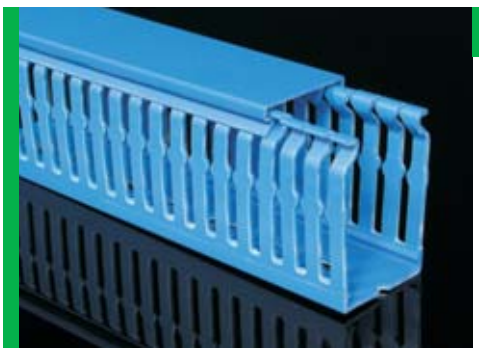

RK ..X.. SF - kanał do rozdzielnic - Safety

niebieski RAL 5015	PVC trudnopalny samogasnący	-5 - +60 °C	A - C3

Kanały kablowe Safety przeznaczone są do zastosowania w trudnych warunkach.
Optymalne zamykanie, łatwy montaż i demontaż.
Łatwe wyłamanie żebra przy dnie kanału.
Szerokość żebra 6 mm.
Szerokość wycięcia 4 mm.
Kanały dostarczane są razem z pokrywą.
Wszystkie rozmiary można dostarczać także bez dziurkowania.
Badanie według norm DIN VDE 0604, ČSN EN 50085-1.

KANAŁY

	mm s x w	mm s x w	m	m	ilość przewodów przy 50% wypełnieniu kanału 0,75 mm² ∅2,8 mm	1 mm² ∅2,9 mm	1,5 mm² ∅3,2 mm
RK 40X60 SF	40 x 60	38 x 56	2	48	162	151	124
RK 60X60 SF	60 x 60	56 x 56	2	36	245	229	188
RK 80X60 SF	80 x 60	76 x 56	2	32	333	310	255
RK 30X80 SF	30 x 80	27 x 76	2	24	169	157	129
RK 40X80 SF	40 x 80	38 x 76	2	40	231	216	177
RK 60X80 SF	60 x 80	56 x 76	2	36	350	326	268
RK 80X80 SF	80 x 80	76 x 76	2	24	475	443	364
RK 60X100 SF	60 x 100	56 x 96	2	32	432	403	331
RK 100X100 SF	100 x 100	96 x 96	2	16	734	684	562

Dziurkowanie DIN w jednym szeregu do szerokości 60 mm..

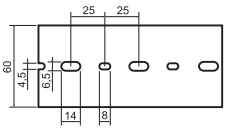

Dziurkowanie DIN w dwu szeregach od szerokości 80 mm.

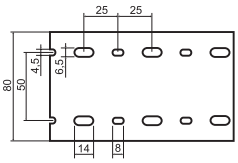



RK ..X.. DIN - kanał do rozdzielnic - DIN

	MAT		A - C3
szary RAL 7030	PVC trudnopalny samogasnący	-5 - +60 °C	

Optymalne zamykanie, łatwy montaż i demontaż.
Od wysokości konstrukcyjnej 75 mm profilowane żebra.
Łatwe wyłamywanie żebra przy dnie kanału.
Szerokość żebra 7,5 mm.
Szerokość wycięcia 5 mm.
Kanały dostarczane są razem z pokrywą.
Wszystkie rozmiary można dostarczyć także bez perforacji.
Badania według norm DIN VDE 0604, ČSN EN 50085-1.

KANAŁY

	mm s x w	mm s x w	m	m	ilość przewodów przy 50% wypełnieniu kanału 0,75 mm² ∅2,8 mm	1 mm² ∅2,9 mm	1,5 mm² ∅3,2 mm
RK 25X25 DIN	25 x 25	20 x 20	2	48	32	30	25
RK 25X37.5 DIN	25 x 37,5	20 x 33	2	54	55	50	41
RK 37.5X37.5 DIN	37,5 x 37,5	33 x 33	2	40	80	75	61
RK 50X37.5 DIN	50 x 37,5	45 x 33	2	32	121	112	92
RK 25X50 DIN	25 x 50	20 x 45	2	44	73	68	56
RK 37.5X50 DIN	37,5 x 50	33 x 45	2	32	121	112	92
RK 50X50 DIN	50 x 50	45 x 45	2	42	165	153	126
RK 75X50 DIN	75 x 50	70 x 45	2	28	256	239	196
RK 100X50 DIN	100 x 50	95 x 45	2	20	347	324	266
RK 25X75 DIN	25 x 75	20 x 70	2	36	114	109	87
RK 37.5X75 DIN	37,5 x 75	33 x 70	2	24	188	175	144
RK 50X75 DIN	50 x 75	45 x 70	2	28	256	239	196
RK 75X75 DIN	75 x 75	70 x 70	2	24	398	371	305
RK 100X75 DIN	100 x 75	95 x 70	2	16	540	504	414
RK 125X75 DIN	125 x 75	118 x 70	2	16	671	625	514

Dziurkowanie DIN w jednym szeregu do szerokości 50 mm.

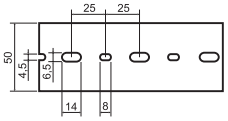

Dziurkowanie DIN w troj szeregach od szerokości 75 mm.

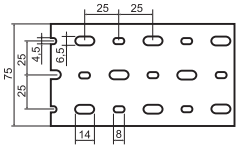



RK ..X.. HF - kanał do rozdzielnic bezhalogenowe - DIN

	MAT		A - C3
szary RAL 7035	PPO modyfikowane trudnopalny samogasnący	-25 - +70 °C	

Wyprodukowano z masy plastycznej bezhalogenowy według VDE 0472 część 815.
Podczas palenia niewydziela toksycznych gazów.
Optymalne zamykanie, łatwy montaż i demontaż.
Od wysokości konstrukcyjnej 75 mm profilowane żebra.
Łatwe wyłamywanie żebra przy dnie kanału.
Szerokość żebra 7,5 mm.
Szerokość wycięcia 5 mm.
Kanały dostarczane są razem z pokrywą.
Wszystkie rozmiary można dostarczyć także bez perforacji.
Badania według norm DIN VDE 0604, ČSN EN 50085-1.

KANAŁY

	mm s x w	mm s x w	m	m	ilość przewodów przy 50% wypełnieniu kanału 0,75 mm² ∅2,8 mm	1 mm² ∅2,9 mm	1,5 mm² ∅3,2 mm
RK 37.5X37.5 HF	37,5 x 37,5	33 x 33	2	40	80	75	61
RK 37.5X50 HF	37,5 x 50	33 x 45	2	32	121	112	92
RK 50X50 HF	50 x 50	45 x 45	2	42	165	153	126
RK 75X50 HF	75 x 50	70 x 45	2	28	256	239	196
RK 100X50 HF	100 x 50	95 x 45	2	20	347	324	266
RK 37.5X75 HF	37,5 x 75	33 x 70	2	24	188	175	144
RK 50X75 HF	50 x 75	45 x 70	2	28	256	239	196
RK 75X75 HF	75 x 75	70 x 70	2	24	398	371	305
RK 100X75 HF	100 x 75	95 x 70	2	16	540	504	414
RK 125X75 HF	125 x 75	118 x 70	2	16	671	625	514

Dziurkowanie DIN w jednym szeregu do szerokości 50 mm.

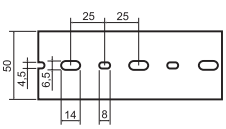

Dziurkowanie DIN w dwu szeregach od szerokości 75 mm.

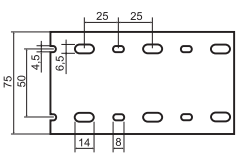

Akcesoria kanałów do rozdzielnic

			mm	mm	mm	mm	szt.	m
 RK-OVK20	**elastyczny kanał do przewodówl** (montaż za pomocą obustronnej taśmy samoprzylepnej)	**RK-OVK20** **RK-OVK30** **RK-OVK40**			500 500 500	20 30 40	60 36 24	
 RK-ST6	**rurka spiralna**	**RK-ST6** **RK-ST12** **RK-ST22**				6 12 22		25 30 25
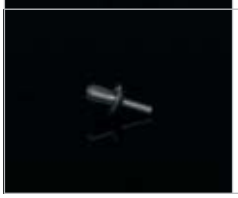	**nity mocujące**	**RK-PN3,5** **RK-PN5** **RK-PN6**				3,5 5 6	4000 4000 4000	

Listwy i kanały elektroinstalacyjne - ilość wkładanych kabli

		CYKY 2 x 1,5	CYKY 3 x 1,5	CYKY 4 x 1,5	CYKY 3 x 2,5	CYKY 5 x 1,5	CYKY 4 x 2,5	CYKY 5 x 2,5	CYKY 4 x 4	CYKY 5 x 4	CYKY 4 x 6	CYKY 5 x 6
średnica kabla (mm)	6	8,3	8,7	9,5	10	10,3	10,9	12,3	13,2	14,4	14,4	16
typ listwy												
LV 11X10	1	X	X	X	X	X	X	X	X	X	X	X
LV 18X13	2	1	1	1	1	1	1	X	X	X	X	X
LV 24X22	7	3	3	3	2	2	2	2	1	1	1	1
LV 40X15	9	5	4	4	3	3	3	2	2	X	X	X
LH 15X10	2	1	1	X	X	X	X	X	X	X	X	X
LHD 17X17	3	2	2	1	1	1	1	1	X	X	X	X
LHD 20X10	2	1	1	1	1	1	1	1	X	X	X	X
LHD 20X20	4	2	2	2	2	1	1	1	1	1	1	X
LHD 25X15	5	3	2	2	2	2	2	0	0	0	0	X
LHD 25X20	7	3	3	3	2	2	2	2	1	1	0	X
LHD 30X25	8	4	4	3	3	3	3	2	2	1	1	1
LHD 32X15	8	4	4	3	3	3	2	X	X	X	X	X
LHD 40X20	9	5	4	4	3	3	3	2	1	1	X	X
LHD 40X40	22	11	10	9	8	7	7	5	4	4	4	3
LH 60X40	31	16	15	12	11	11	9	7	6	5	5	4
LHD 20X10HF	2	1	1	1	1	1	1	1	X	X	X	X
LHD 20X20HF	4	2	2	2	2	1	1	1	1	1	1	X
LHD 40X20HF	9	5	4	4	3	3	3	2	1	1	X	X
LHD 40X40HF	22	11	10	9	8	7	7	5	4	4	4	3
EKD 80X40HF	40	21	19	16	14	14	12	10	8	7	7	6
LZ 15X12	2	1	1	1	X	X	X	X	X	X	X	X
LZK 15X12	3	2	1	1	X	X	X	X	X	X	X	X
LP 80X25	25	13	12	10	9	8	7	6	5	4	4	3
LPK 80X25	25	13	12	10	9	8	7	6	5	4	4	3
LP 35	6	3	3	2	2	2	2	1	1	1	1	1
LR 30	9	5	4	4	3	3	3	2	2	2	2	1
LO 35	2	1	1	X	X	X	X	X	X	X	X	X
LO 50	5	3	2	2	2	2	2	X	X	X	X	X
LO 75	7	3	3	3	2	2	2	X	X	X	X	X
LE 40	8	4	4	3	3	3	3	2	2	X	X	X
LE 60	20	6	6	4	4	4	4	2	2	2	2	2
LE 80	22	6	6	6	6	5	4	2	2	2	2	2
LE100	30	9	9	6	6	6	6	3	3	3	3	3
EKD 80X40	40	21	19	16	14	14	12	10	8	7	7	6
EKD 100X40	50	26	24	20	18	17	15	12	10	9	9	7
EKD 120X40	60	31	29	24	22	20	18	14	12	10	10	8
EKE 60X60	43	23	21	17	16	15	13	10	9	8	8	6
EKE 100X60	77	40	36	31	28	26	23	18	16	13	13	11
EKE 140X60	117	61	55	47	42	40	35	28	24	20	20	16
EKE 180X60	150	78	71	60	54	51	45	36	31	26	26	21
PK 110X70 D	92	48	44	37	33	31	28	22	19	16	16	13
PK 140X70 D	120	63	57	48	43	41	36	29	25	21	21	17
PK 170X70 D	155	81	74	62	56	53	47	37	32	27	27	22
PK 90X55 D	40	21	19	16	14	14	12	10	8	7	7	6
PK 120X55 D	62	32	29	25	22	21	19	15	13	11	11	9
PK 160X65 D	123	63	59	49	44	42	37	29	25	21	21	17
PK 210X70 D	125	65	59	50	45	42	35	30	26	22	22	18
SK 40X20	13	7	6	5	5	4	4	3	3	2	2	2
SK 40X33	20	10	10	8	7	7	6	5	4	3	2	2

Dane w tabeli są założone przy wykorzystaniu 60% przekroju wewnętrznego listew. Jeżeli dochodzi do innego wypełnienia kablami trzeba wziąć pod uwagę sposób układania i podczas montażu przestrzegać wymagań odpowiednich norm ČSN 33 2000-4-43, ČSN 33 2000-4-473 i ČSN 33 2000-5-523. Według tych norm można określić trwałe obciążenie prądowe kabli i przewodów respektując ich ułożenie, wzajemny układ i temperaturę otoczenia.

Kanały parapetowe - ilość wkładanych kabli

	lokalizacja	wykorzystanie kanałów z puszkami		wykorzystanie kanałów bez puszek	
		kable telekomunikcyjne ∅ 6 mm	kable energetyczne ∅ 9,5 mm	kable telekomunikacyjne ∅ 6 mm	kable energetyczne ∅ 9,5 mm
PK 110X70 D	u góry	10 szt.	3 szt.	100 szt.	40 szt.
	po środku (SK 40X33)	16 szt.	9 szt.		
	na dole	13 szt.	8 szt.		
PK 140X70 D	u góry	15 szt.	5 szt.	130 szt.	50 szt.
	po środku (SK 40X33)	16 szt.	9 szt.		
	na dole	20 szt.	10 szt.		
PK 170X70 D	u góry	20 szt.	10 szt.	150 szt.	60 szt.
	po środku (SK 40X33)	16 szt.	9 szt.		
	na dole	45 szt.	15 szt.		
PK 90X55 D	na dole	16 szt.	10 szt.	55 szt.	22 szt.
PK 120X55 D	u góry	23 szt.	11 szt.	23 szt.	11 szt.
	na dole	17 szt.	7 szt.	32 szt.	19 szt.
PK 160X65 D	u góry	20 szt.	8 szt.	40 szt.	15 szt.
	na dole	25 szt.	9 szt.	50 szt.	20 szt.
PK 210X70 D	u góry	10 szt.	8 szt.	170 szt.	70 szt.
	po środku	16 szt.	10 szt.		
	na dole	12 szt.	8 szt.		

Dane w tabeli są założone przy wykorzystaniu 60% przekroju wewnętrznego listew. Jeżeli dochodzi do innego wypełnienia kablami trzeba wziąć pod uwagę sposób układania i podczas montażu przestrzegać wymagań odpowiednich norm ČSN 33 2000-4-43, ČSN 33 2000-4-473 i ČSN 33 2000-5-523. Według tych norm można określić trwałe obciążenie prądowe kabli i przewodów respektując ich ułożenie, wzajemny układ i temperaturę otoczenia.

PK 140X70 D

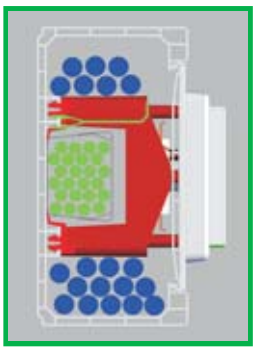

PK 90X55 D

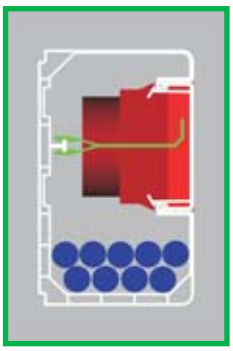

PK 120X55 D

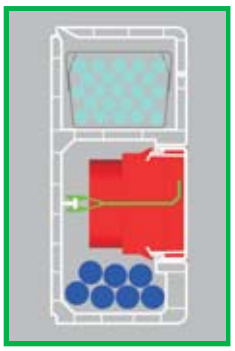

PK 160X65 D

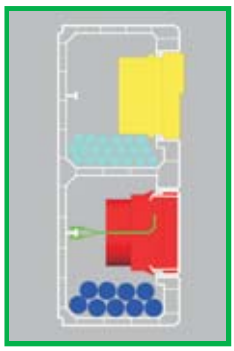

PK 210X70 D

