WWC Wysięgnik

0,0 Grubość blachy: 0,0 mm

Produkt do bardzo dużych obciążeń

Informacje

Zastosowanie Mocowanie koryt, drabin kablowych, rur i innych elementów, o dużym obciążeniu.
Materiał
Stal cynkowana metodą zanurzeniową PN-EN ISO 1461:2011 Na zamówienie **E**- stal kwasoodporna **L**- lakierowanie w standardowym kolorze RAL **UWAGA! Na zamówienie możliwość wykonania wysięgników o niestandardowych długościach.**

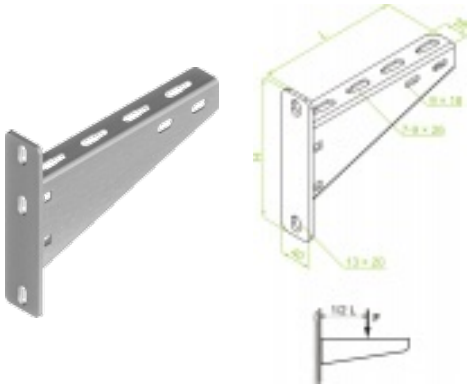

Wersje

Symbol	Numer katalogowy	Długość L (mm)	Wysokość H (mm)	Obciążenie maksymalne F max (kN)	Ciężar 1 szt. (kg)	Ilość w opakowaniu (szt. / m. b.)
WWC200	711220	215	175	4	0,59	30 / 6.45
WWC300	711230	315	175	4	0,80	20 / 6.3
WWC400	711240	415	190	3,50	1,17	20 / 8.3
WWC500	711250	515	190	3,50	1,42	10 / 5.15
WWC600	711260	615	190	3,50	1,81	10 / 6.15
WWC700	711270	715	190	3	2,09	4 / 2.86
WWC800	711280	815	255	3	3,23	4 / 3.26
WWC900	711290	915	255	3	3,88	4 / 3.66
WWC1000	711211	1 015	255	2,50	4,25	4 / 4.06

Przykłady

