WAGO online catalog / eShop

złączka instalacyjna do przewodów jednodrutowych 4 mm²; złączka 6-przewodowa; kolor obudowy brązowoprzezroczysty; kolor pokrywy brązowy

Numer wyrobu: 773-606



złączka instalacyjna do przewodów jednodrutowych 4 mm²; złączka 6-przewodowa; kolor obudowy brązowoprzezroczysty; kolor pokrywy brązowy

Oznaczenie

RoHS ✓
Compliant

Dane handlowe

Dostawca	*WAGO*
Nr wyrobu dostawcy	*773-606*
GTIN / EAN	*4055143088671*
Zawartość	
Opakowanie jednostkowe	*50*
Nr artykułu u klienta	

Uwagi

Dane techniczne

Inne

łączna liczba zacisków	*4*
łączna liczba potencjałów	*1*
stopień zanieczyszczenia (1)	*2*
napięcie znamionowe EN (1) [V]	*400 [V]*
napięcie znamionowe udarowe (1) [kV]	*4 [kV]*
prąd nominalny (1) [A]	*32 [A]*
technika podłączania przewodu (1)	*PUSH WIRE®*
jednodrutowy, montaż przy pomocy narzędzi	*1.5 … 4 mm²*

Dane techniczne	
dł. odizolowania przewodu	*12 mm / 0.47 in*
rodzaj oprzewodowania	*oprzewodowanie z boku*
obciążenie ogniowe [MJ]	*0.076 [MJ]*
ciężar [g]	*3.53 [g]*
szerokość	*9.2 mm / 0.362 in*
wys.	*13.1 mm / 0.516 in*
gł.	*19.5 mm / 0.768 in*

Zdjęcia i schematy





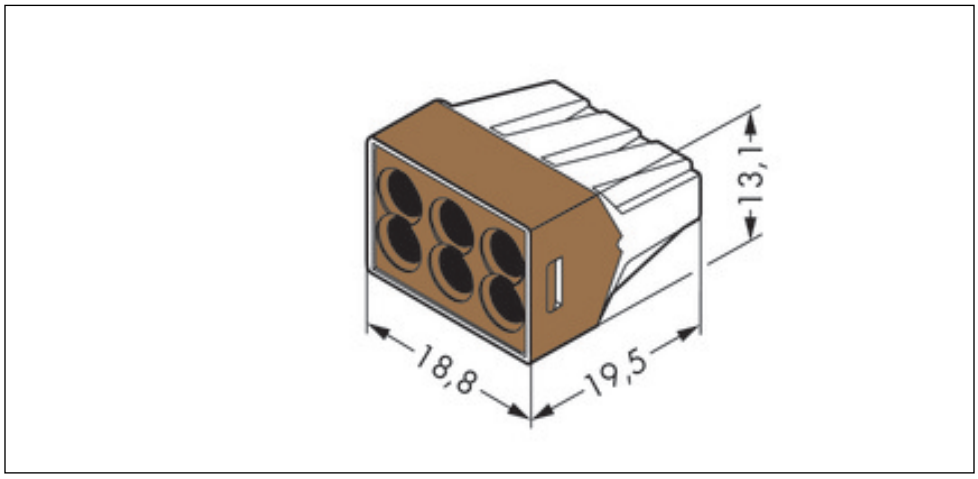

Adres

WAGO Kontakttechnik GmbH & Co. KG
Hansastr. 27
32423 Minden
Telefon: 0571/887-0
Fax: 0571/887-169
http://www.wago.com
© WAGO Kontakttechnik GmbH & Co. KG
Technische Änderungen und Irrtümer vorbehalten.