WAGO online catalog / eShop

4-przewodowa złączka przelotowa; do zastosowań Ex e II

Numer wyrobu: 2001-1402

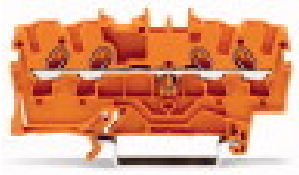

4-przewodowa złączka przelotowa; do zastosowań Ex e II

Oznaczenie

RoHS ✓
Compliant

Dane handlowe

Dostawca	*WAGO*
Nr wyrobu dostawcy	*2001-1402*
GTIN / EAN	*4017332998680*
Zawartość	
Opakowanie jednostkowe	
Nr artykułu u klienta	

Uwagi

Dane techniczne

Inne

łączna liczba zacisków	*4*
łączna liczba potencjałów	*1*
kolor	*pomarańczowy*
parametry znamionowe zgodnie z 1	*IEC/EN 60947-7-1*
stopień zanieczyszczenia (1)	*3*
napięcie znamionowe EN (1) [V]	*800 [V]*
napięcie znamionowe udarowe (1) [kV]	*8 [kV]*
prąd nominalny (1) [A]	*18 [A]*
prąd nominalny (2) [A]	*24 [A]*
napięcie znamionowe EN (Ex e II) [V]	*550 [V]*

Dane techniczne	
prąd nominalny (Ex e II) [A]	*17 [A]*
prąd nominalny (Ex e II) z mostkiem [A]	*16 [A]*
technika podłączania przewodu (1)	*Push-in CAGE CLAMP®*
Nominal cross section 1	*1.5 mm²*
jednodrutowy, montaż przy pomocy narzędzi	*0.25 … 2.5 mm² / 22 … 14 AWG*
jednodrutowy, montaż wtykowy bez pomocy narzędzi	*0.5 … 2.5 mm² / 20 … 14 AWG*
linkowy, montaż przy pomocy narzędzi	*0.25 … 2.5 mm² / 22 … 14 AWG*
linkowy z tulejką min. montaż wtykowy bez pomocy narzędzi	*0.75 mm² / 18 AWG*
dł. odizolowania przewodu	*9 … 11 mm / 0.35 … 0.43 in*
rodzaj oprzewodowania	*oprzewodowanie od czoła*
konstrukcja	*konstrukcja pozioma*
płaszczyzna opisu	*opis na środku / z boku*
materiał izolacyjny	*poliamid 66 (PA 66)*
obciążenie ogniowe [MJ]	*0.104 [MJ]*
ciężar [g]	*5.9 [g]*
szerokość	*4.2 mm / 0.165 in*
wys. [mm]	*32.9 [mm]*
wysokość od górnej krawędzi szyny	*32.9 mm / 1.295 in*
gł.	*69.9 mm / 2.752 in*
rodzaj montażu	*szyna TS 35*

Zdjęcia i schematy

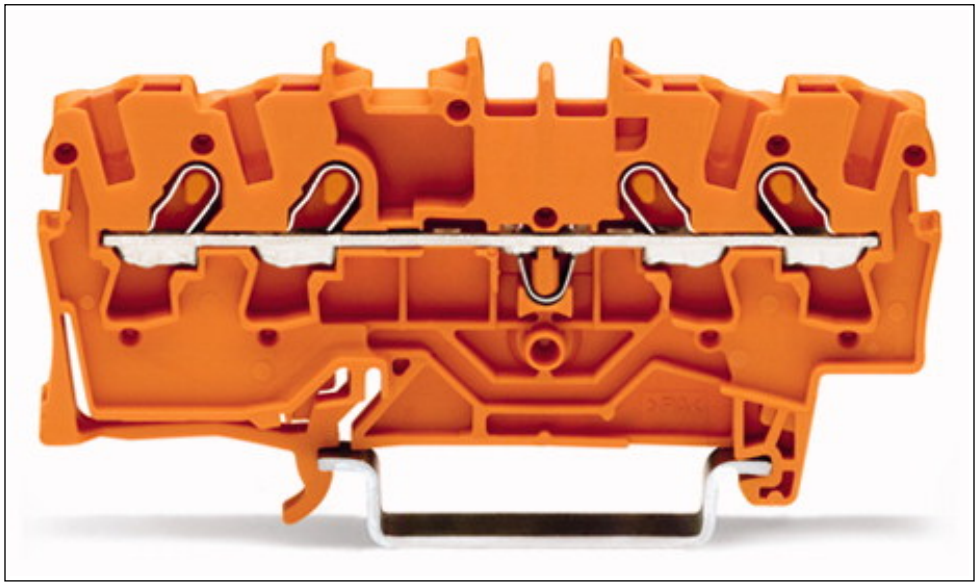

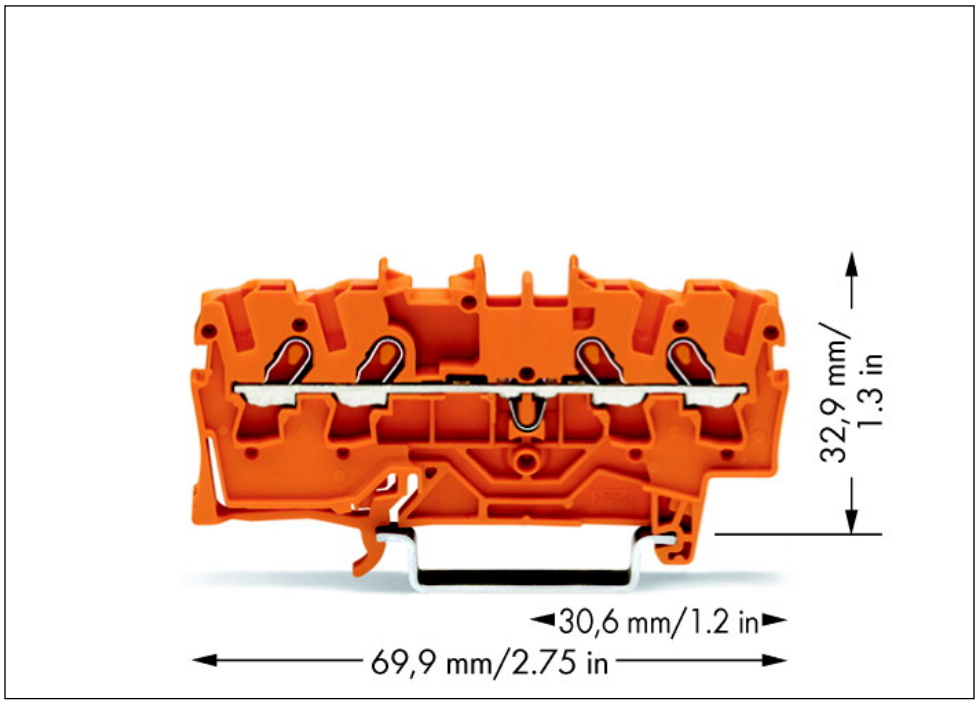

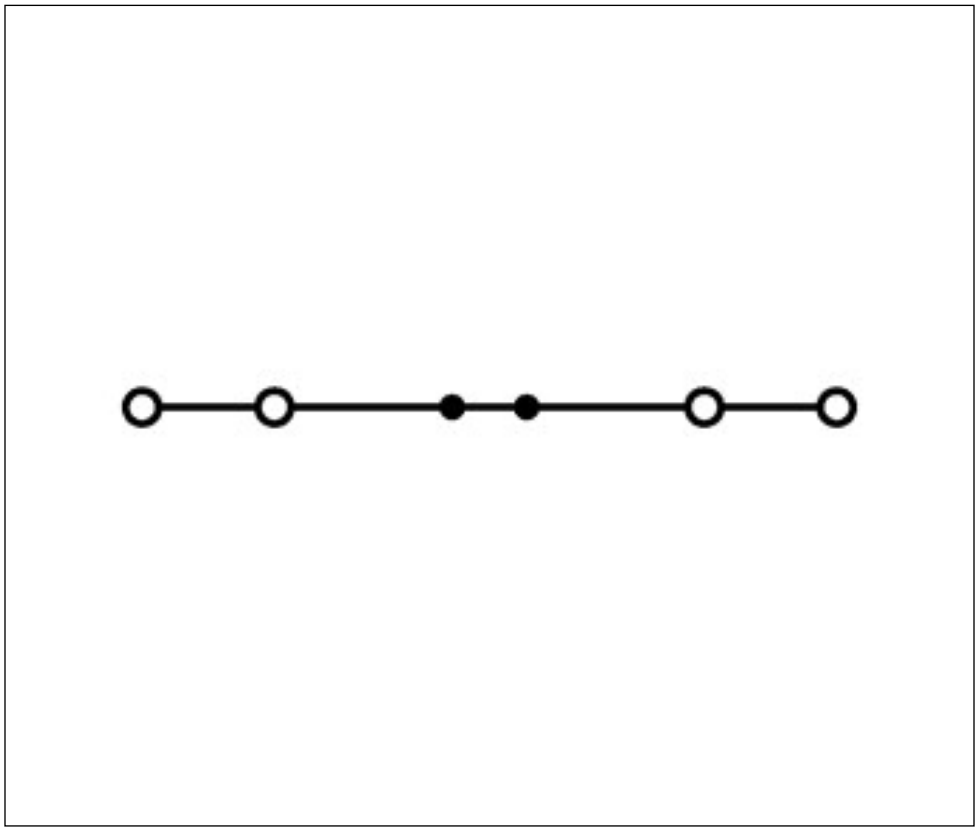

Adres

WAGO Kontakttechnik GmbH & Co. KG
Hansastr. 27
32423 Minden
Telefon: 0571/887-0
Fax: 0571/887-169
http://www.wago.com
© WAGO Kontakttechnik GmbH & Co. KG
Technische Änderungen und Irrtümer vorbehalten.