WAGO online catalog / eShop

listwa zaciskowa do płytek drukowanych; 2 piny/biegun; 3-bieg.; raster 7,5/7,62 mm / 0.3 in; z przyciskami

Numer wyrobu: 256-503

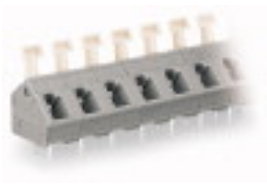

listwa zaciskowa do płytek drukowanych; 2 piny/biegun; 3-bieg.; raster 7,5/7,62 mm / 0.3 in; z przyciskami

Oznaczenie

RoHS ✓
Compliant

Dane handlowe

Dostawca	*WAGO*
Nr wyrobu dostawcy	*256-503*
GTIN / EAN	*4044918808323*
Zawartość	*1*
Opakowanie jednostkowe	
Nr artykułu u klienta	

Uwagi

listwy zaciskowe z przyciskami i zaciskiem CAGE CLAMP®dostępny także wariant z aprobatą Ex eustawianie rastra metrycznego lub calowego poprzez ściśnięcie lub rozciągnięcie listew zaciskowychidealne do oprzewodowania na obiekcie dzięki obsłudze przy pomocy przyciskówbrak konieczności użycia specjalistycznych narzędzi

Dane techniczne

Inne

l. bieg.	*3*
raster	*7.5/7.62 mm / 0.3 in*
łączna liczba zacisków	*3*
łączna liczba potencjałów	*3*
kolor	*szary*
parametry znamionowe zgodnie z 1	*IEC/EN 60664-1*
kategoria przepięć EN 1	*III*

Dane techniczne	
stopień zanieczyszczenia (1)	*2*
napięcie znamionowe EN (1) [V]	*320 [V]*
napięcie znamionowe udarowe (1) [kV]	*4 [kV]*
prąd nominalny (1) [A]	*24 [A]*
kategoria przepięć EN 2	*II*
stopień zanieczyszczenia (2)	*2*
napięcie znamionowe EN (2) [V]	*630 [V]*
napięcie znamionowe udarowe (2) [kV]	*4 [kV]*
prąd nominalny (2) [A]	*24 [A]*
kategoria przepięć EN 3	*III*
stopień zanieczyszczenia (3)	*3*
napięcie znamionowe EN (3) [V]	*320 [V]*
napięcie znamionowe udarowe (3) [kV]	*4 [kV]*
prąd nominalny (3) [A]	*24 [A]*
liczba pojedynczych obiektów przyłączeniowych	*1*
technika podłączania przewodu (1)	*CAGE CLAMP®*
jednodrutowy, montaż przy pomocy narzędzi	*0.08 … 2.5 mm² / 28 … 12 AWG*
linkowy, montaż przy pomocy narzędzi	*0.08 … 2.5 mm² / 28 … 12 AWG*
linkowy z tulejką przewodową z kołnierzem z tworzywa	*0.25 … 1.5 mm² / …*
linkowy z tulejką przewodową bez kołnierza z tworzywa	*0.25 … 1.5 mm² / …*
dł. odizolowania przewodu	*5 … 6 mm / 0.2 … 0.24 in*
podejście przewodem do płytki drukowanej 1 [°]	*45 [°]*
Solder pin arrangement	*2 in-line solder pins/pole*
długość pinu lutowniczego [mm]	*4 [mm]*
średnica wierconego otworu z tolerancją [mm]	*1.1(+ 0.1) [mm]*
grupa materiału izolacyjnego	*I*
materiał izolacyjny	*poliamid 66 (PA 66)*
klasa palności zgodnie z UL 94	*V0*
zakres temperatur granicznych	*-60 °C … 105 °C*
materiał sprężyny zaciskowej	*chromoniklowa stal sprężynowa (CrNi)*
materiał styku	*miedź elektrolityczna (ECu)*
powierzchnia styku	*cynowana*
obciążenie ogniowe [MJ]	*0.065 [MJ]*
ciężar [g]	*3.6 [g]*

Dane techniczne	
szerokość	*25.4 mm / 1 in*
wys.	*22.2 mm / 0.874 in*
wysokość od podłoża	*18.2 mm / 0.717 in*
gł.	*17.6 mm / 0.693 in*

Zdjęcia i schematy

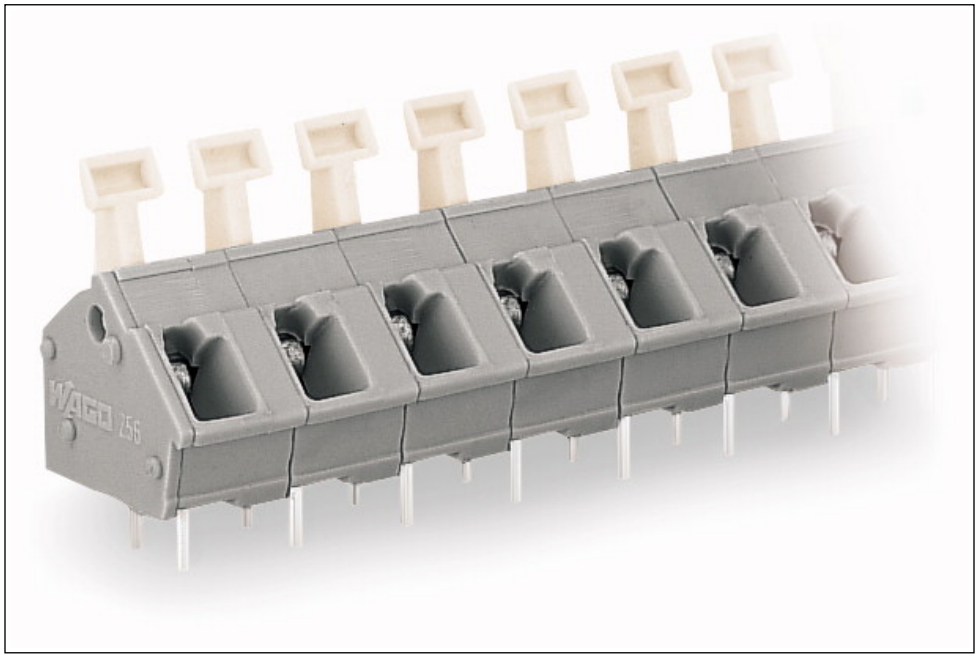

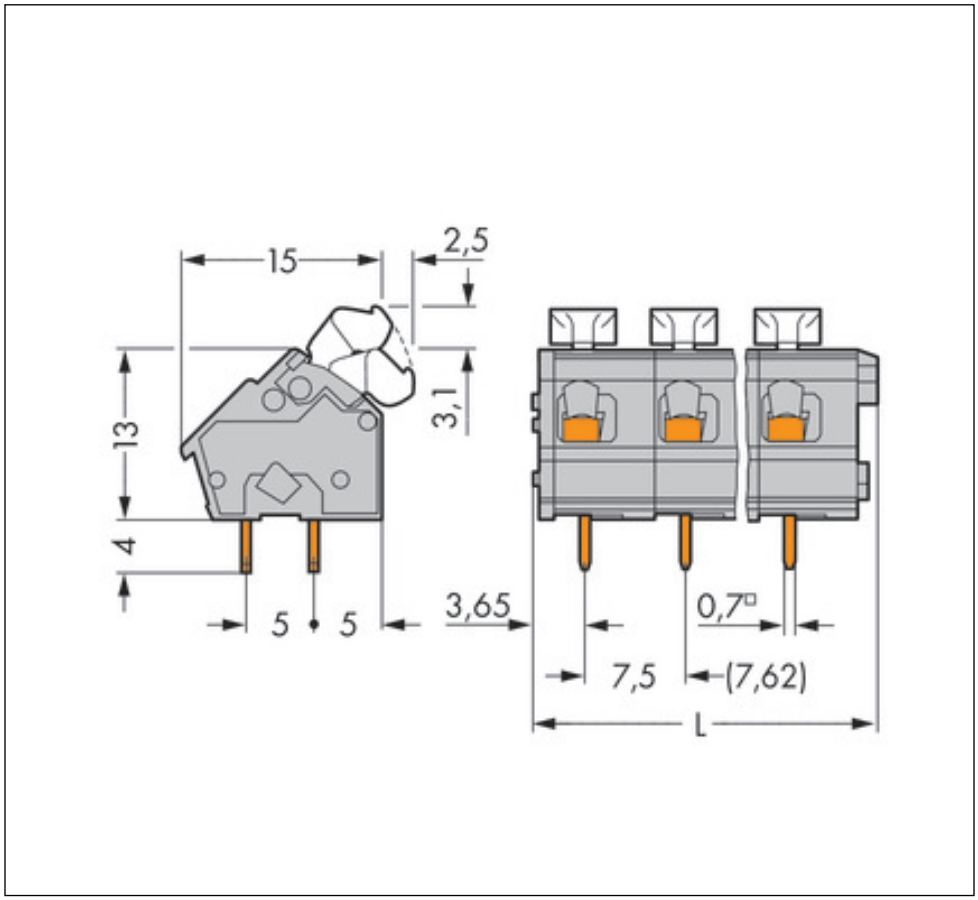

Adres

WAGO Kontakttechnik GmbH & Co. KG
Hansastr. 27
32423 Minden
Telefon: 0571/887-0
Fax: 0571/887-169
http://www.wago.com
© WAGO Kontakttechnik GmbH & Co. KG
Technische Änderungen und Irrtümer vorbehalten.