Karta produktu
Parametry

STBDDI3725KS
postawowy zestaw wejśc cyfrowych STB - 24 V DC - 16 WE

Parametry podstawowe

Status sprzedaży	W sprzedaży
Rodzina produktów	Rozdzielające WE/WY Modicon STB
Typ produktu	Komplet podstawowych wejść cyfrowych
Zawartość zestawu	Moduł STBDDI3725 Podstawa STBXBA3000 STBXTS1180, 18-zaciskowe złącze śrubowe
Numer wejścia dyskretnego	16
Napięcie wejścia dyskretnego	24 V
Typ napięcia wejścia dyskretnego	DC

Parametry Uzupełniające

Ograniczenia napięcia wejściowego	-3...5 V przy stanie 0 11...30 V przy stanie 1
Dopuszczalne napięcie	30 V
Prąd wejścia dyskretnego	4.5 mA
Granice prądów wejściowych	<= 1.5 mA przy stanie 0 >= 2 mA przy stanie 1
Logika wejścia dyskretnego	Dodatni
Czas odpowiedzi	2 ms zał na wył 2 ms wył na zał
Rodzaj zabezpieczenia	Zabezpieczenie mocy bezpiecznik zintegrowany na PDM zwłoka czasowa 5 A Zabezpieczenie wejścia ograniczone przez rezystor Zabezpieczenie przed odwrotną polaryzacją
Izolacja pomiędzy kanałami i magistralą logiczną	1500 V przez 1 minutę
Wymiana ciepła	Tak
Przełączanie podczas pracy	Tak dla podstawowych NIM
Kompatybilność produktu	Baza wej/Wyj STBXBA3000 Moduł rozdziału mocy STBPDT3100/3105
[Us] znamionowe napięcie zasilania	24 V DC
Dostawa/Zasilanie	Moduł rozdziału mocy
Zużycie prądu	100 mA 5 V DC magistrala logiczna
Oznaczenie	CE
Kategoria przepięć	II
Status LED	1 LED na kanał zielony status kanału (WE1 do WE16) 1 LED zielony stan modułu (RDY)
Głębokość	65.1 mm
Wysokość	18.4 mm
Szerokość	125 mm
Masa produktu	0.086 kg

Środowisko pracy

Normy	EN/IEC 61131-2 typ 3
Certyfikaty	CSA FM klasa 1 dział 2 UL
Stopień zanieczyszczenia	2 IEC 60664-1
Wysokość pracy	<= 2000 m
Stopień ochrony IP	IP20 EN 61131-2 klasa 1

Informacje w tej dokumentacji zawierają ogólne opisy i/lub parametry techniczne produktów w niej wymienionych.
Niniejsza dokumentacja nie zastępuje ani nie może być wykorzystywana dla oceny przydatności lub niezawodności produktów w ramach konkretnego zastosowania przez danego użytkownika.
Do obowiązków każdego użytkownika lub instalatora należy odpowiednia i pełna analiza ryzyka, ocena i testowanie produktu z należytą starannością w odniesieniu do każdego konkretnego zastosowania lub użycia.
Firma Schneider Electric Industries SAS ani żaden jej oddział, filia, spółka zależna lub powiązana nie ponoszą odpowiedzialności za niewłaściwe użycie informacji zawartych w niniejszej publikacji.

Temperatura otoczenia dla pracy	-25...70 °C bez zmniejszania wartości znamionowych
Temepratura otoczenia dla pracy	32...140 °F bez
Temepratura otoczenia dla przechowywania	-40...85 °C bez
Temepratura otoczenia dla przechowywania	-40...185 °F bez
Wilgotność względna	95 % 60 °C bez kondensacji
Odporność na wibracje	5 gn 58...150 Hz 35 x 15 mm szyna symetryczna DIN 3 gn 58...150 Hz 35 x 7.5 mm szyna symetryczna DIN +/- 0,35 mm 10...58 Hz
Odporność na wstrząsy	30 gn 11 ms IEC 88 odnośnik 2-27

Oferta zrównoważonego rozwoju

Status Green Premium	Produkt nieoznaczony jako Green Premium
RoHS (date code: YYWW)	Compliant - since 0811 - Schneider Electric declaration of conformity
REACh	Reference not containing SVHC above the threshold
Profil ekologiczny produktu	Dostępne Pobrane Profil Środowiskowy Produktu

Gwarancja

Period	18 months

Dimensions Drawings

Dimensions

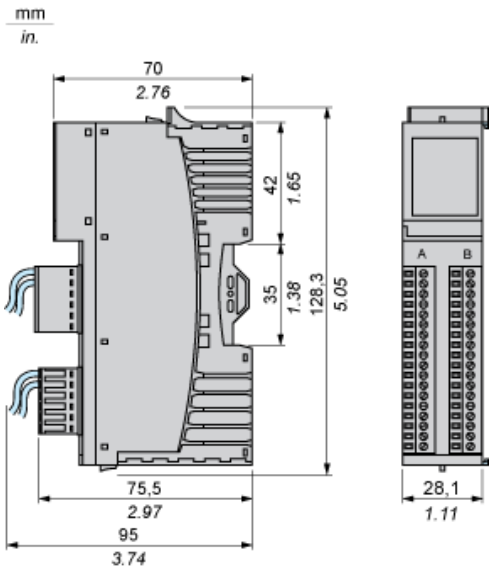

Wiring Diagrams

Examples

16 two-wire sensors

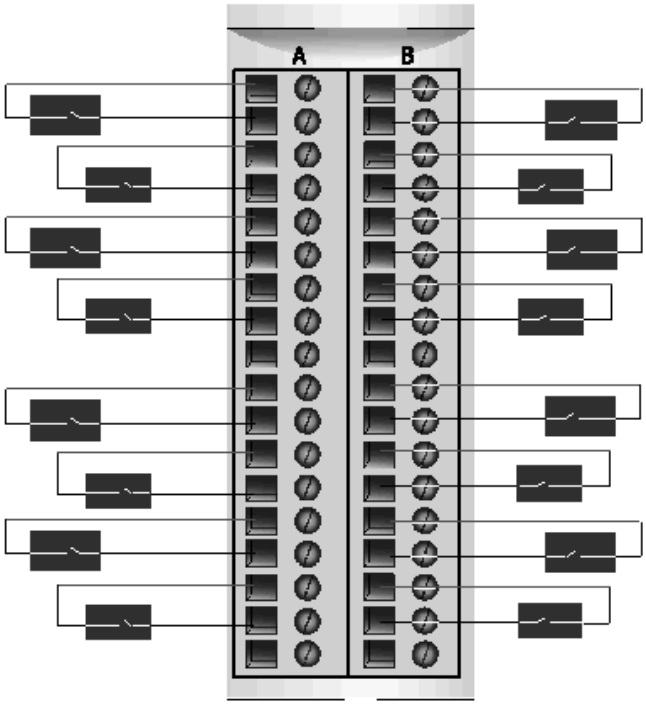

1 three-wire sensor per input group

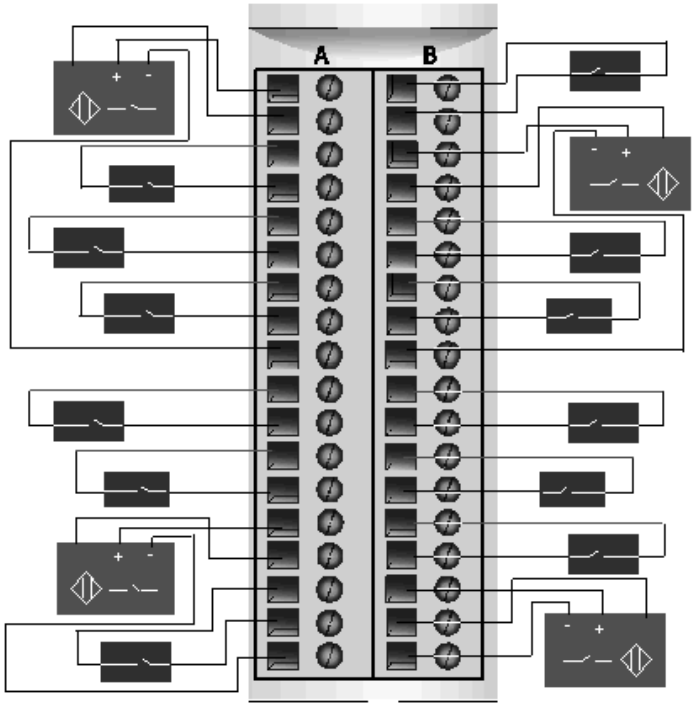

Pin	Left Connector	Right Connector
1	Sensor power group 1 (+)	Sensor power group 3 (+)
2	Input from Sensor 1	Input from Sensor 9

Pin	Left Connector	Right Connector
3	Sensor power group 1 (+)	Sensor power group 3 (+)
4	Input from Sensor 2	Input from Sensor 10
5	Sensor power group 1 (+)	Sensor power group 3 (+)
6	Input from Sensor 3	Input from Sensor 11
7	Sensor power group 1 (+)	Sensor power group 3 (+)
8	Input from Sensor 4	Input from Sensor 12
9	Sensor power (-) for a 3-wire sensor (PDM-)	Sensor power (-) for a 3-wire sensor (PDM-)
10	Sensor power group 2 (+)	Sensor power group 4 (+)
11	Input from Sensor 5	Input from Sensor 13
12	Sensor power group 2 (+)	Sensor power group 4 (+)
13	Input from Sensor 6	Input from Sensor 14
14	Sensor power group 2 (+)	Sensor power group 4 (+)
15	Input from Sensor 7	Input from Sensor 15
16	Sensor power group 2 (+)	Sensor power group 4 (+)
17	Input from Sensor 8	Input from Sensor 16
18	Sensor power (-) for a 3-wire sensor (PDM-)	Sensor power (-) for a 3-wire sensor (PDM-)