WAGO online catalog / eShop

złączki instalacyjne do wszystkich rodzajów przewodów; złączka 2 -przewodowa; z dźwigniami; maks. temperatura otoczenia 85°C

Numer wyrobu: 221-412



złączki instalacyjne do wszystkich rodzajów przewodów; złączka 2-przewodowa; z dźwigniami; maks. temperatura otoczenia 85°C

Oznaczenie

RoHS ✓
Compliant

Dane handlowe

Dostawca	*WAGO*
Nr wyrobu dostawcy	*221-412*
GTIN / EAN	*4050821808435*
Zawartość	*1*
Opakowanie jednostkowe	
Nr artykułu u klienta	

Uwagi

Dane techniczne

Inne

łączna liczba zacisków	*2*
łączna liczba potencjałów	*1*
kolor	*przeźroczysty*
parametry znamionowe zgodnie z 1	*EN 60664*
stopień zanieczyszczenia (1)	*2*
napięcie znamionowe EN (1) [V]	*450 [V]*
napięcie znamionowe udarowe (1) [kV]	*4 [kV]*
prąd nominalny (1) [A]	*32 [A]*

Dane techniczne	
technika podłączania przewodu (1)	*CAGE CLAMP®*
Nominal cross section 1	*4 mm²*
jednodrutowy, montaż przy pomocy narzędzi	*0.2 … 4 mm² / 24 … 12 AWG*
wielodrutowy, montaż przy pomocy narzędzi	*0.2 … 4 mm² / 24 … 12 AWG*
linkowy, montaż przy pomocy narzędzi	*0.14 … 4 mm² / 24 … 12 AWG*
dł. odizolowania przewodu	*11 mm / 0.43 in*
rodzaj oprzewodowania	*oprzewodowanie z boku*
klasa palności zgodnie z UL 94	*V2*
ciężar [g]	*1.6 [g]*
szerokość	*13.1 mm / 0.516 in*
wys.	*8.3 mm / 0.327 in*
gł.	*18.6 mm / 0.732 in*
wskazówka dot. bezpieczeństwa 1	** w instalacjach uziemionych*

Zdjęcia i schematy




WAGO 221
AWG 24-12
600V
0,2-4 mm² 32A


WAGO 221

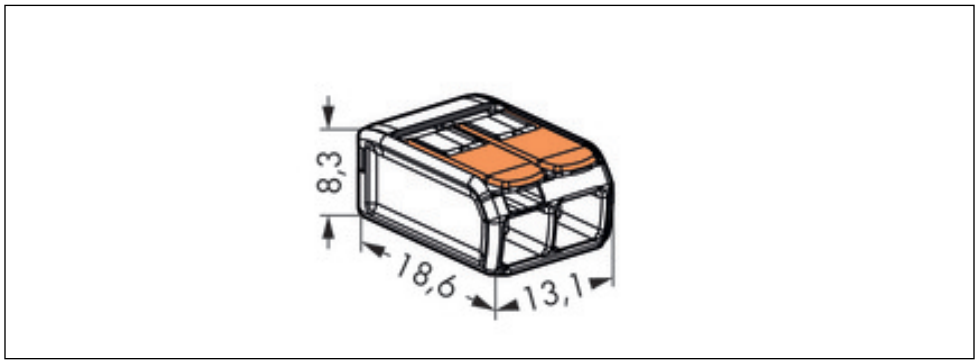

Adres

WAGO Kontakttechnik GmbH & Co. KG
Hansastr. 27
32423 Minden
Telefon: 0571/887-0
Fax: 0571/887-169
http://www.wago.com
© WAGO Kontakttechnik GmbH & Co. KG
Technische Änderungen und Irrtümer vorbehalten.