Karta produktu
Parametry

TM2ARI8LT
MODUŁ ROZSZERZENIOWY 8 PT100/ PT1000 ANA



Parametry podstawowe

Status sprzedaży	W sprzedaży
Rodzina produktów	Sterownik logiczny Modicon M238
Typ produktu	Moduł wejść analogowych
Numer wejścia analogowego	8
Typ wejścia analogowego	Czujnik temperatury - 50...200 °C Pt 1000 nieróżnicujący Czujnik temperatury - 200...600 °C Pt 100 nieróżnicujący

Parametry Uzupełniające

Kompatybilność rodziny	Advantys OTB Twido
Rozdzielczość wejścia analogowego	12 bitów
Wartość LSB	0,2 °C Pt 100 0,006 °C Pt 1000
Impedancja wejściowa	>= 10 kOhm
Czas trwania próbkowania	<= 160 ms
Okres eksppozycji	320 ms na grupę kanałów + 1 czas cykly sterownika
Błąd pomiaru	+/- 0,5 % pełnego zakresu Pt 100 25 °C +/- 0,3 % pełnego zakresu Pt 1000 25 °C
Współczynnik temperaturowy	+/- 0,01 %FS/°C
Powtarzalna dokładność	+/- 0,1 °C
Błąd całkowity	4 °C Pt 100 1 °C Pt 1000
Izolacja pomiędzy kanałem a logiką wewnętrzną	Sprzęgacz optyczny
Dostawa/Zasilanie	Zasilanie zewnętrzne
[Us] znamionowe napięcie zasilania	24 V DC
Graniczne napięcie zasilające	19.2...30 V
Połączenie elektryczne	1 wysuwny blok zacisków śrubowych czujniki 1 wysuwny blok zacisków śrubowych zasilanie
Zużycie prądu	90 mA 5 V DC wewwnętrzny <= 140 mA 24 V DC zewnętrzny
Masa produktu	0.19 kg

Środowisko pracy

Siła dielektryka	500 V pomiędzy WE/WY a obwodem zasilania zewnętrznego 2500 V pomiędzy WE/WY a logiką wewnetrzną
Szerokość	90 mm
Głębokość	70 mm
Wysokość	90 mm

Informacje w tej dokumentacji zawierają ogólne opisy i/lub parametry techniczne produktów w niej wymienionych.
Niniejsza dokumentacja nie zastępuje ani nie może być wykorzystywana dla oceny przydatności lub niezawodności produktów w ramach konkretnego zastosowania przez danego użytkownika.
Do obowiązków każdego użytkownika lub instalatora należy odpowiednia i pełna analiza ryzyka, ocena i testowanie produktu z należytą starannością w odniesieniu do każdego konkretnego zastosowania lub użycia.
Firma Schneider Electric Industries SAS ani żaden jej oddział, filia, spółka zależna lub powiązana nie ponoszą odpowiedzialności za niewłaściwe użycie informacji zawartych w niniejszej publikacji.

Oferta zrównoważonego rozwoju

Status Green Premium	Produkt ekologiczny Green Premium
RoHS (date code: YYWW)	Compliant - since 0903 - Schneider Electric declaration of conformity
REACh	Reference not containing SVHC above the threshold
Profil ekologiczny produktu	Dostępne Pobrane Profil Środowiskowy Produktu
Instrukcje dotyczące zakończenia okresu eksploatacji produktu	Dostępne Pobrane Podręcznik Utylizacji Produktu

Gwarancja

Period	18 miesiecy

Dimensions Drawings

Analog Input Module (8-channel, Temperature Probe)

Dimensions

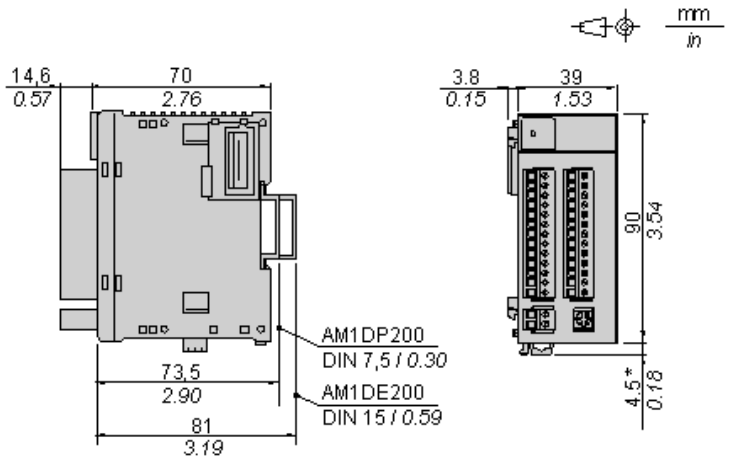

NOTE: * 8.5 mm (0.33 in) when the clip-on lock is pulled out.

Mounting and Clearance

DIN Rail Mounting

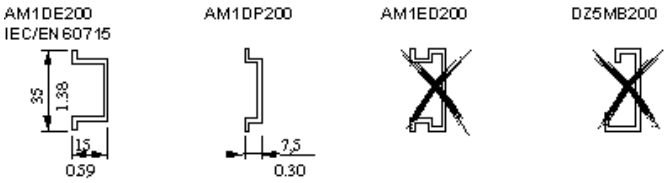

Rail depth	Catalogue part number
15 mm (0.59 in.)	AM1DE200
7,5 mm (0.30 in.)	AM1DP200

NOTE: Do not use AM1ED200 and DZ5MB200

Module Mounting on a Panel Surface

Mounting Hole Layout

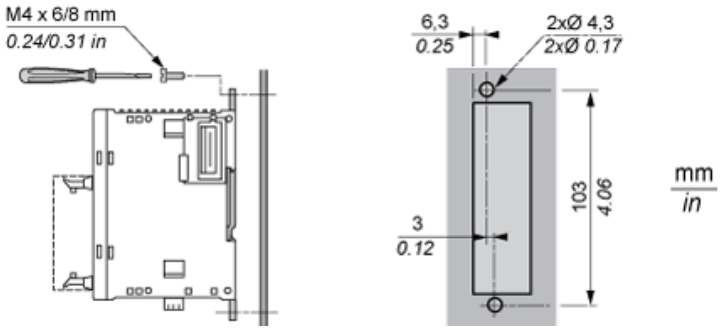

Wiring Requirements

Cable Types and Wire Sizes for Removable Screw Terminal Block

9 0.35 mm in.							
mm 2	0,14...1,5	0,25...0,5	0,25...1,5	0,14...0,5	0,14...0,75	0,25...0,34	0,5
AWG	26...16	24...20	24...16	26...20	26...18	24...22	20

Analog Input Module (8-channel, Temperature Probe)

Wiring Diagram

