Karta produktu
Parametry

TM2AMM3HT
MODUŁ ANALOGOWY MIESZANY 2 WE, 1 WY



Parametry podstawowe

Status sprzedaży	W sprzedaży
Rodzina produktów	Sterownik logiczny Modicon M238
Typ produktu	Moduł wejść/wyjść analogowych
Numer wejścia analogowego	2
Poziom wejściowy	Wysoki poziom
Typ wejścia analogowego	Napięcie 0...10 V nieróżnicujący Prąd 4...20 mA nieróżnicujący
Numer wyjścia analogowego	1
Typ wyjścia analogowego	Napięcie 0...10 V Prąd 4...20 mA
Przesłuch	<= 2 LSB

Parametry Uzupełniające

Kompatybilność rodziny	Advantys OTB Twido
Rozdzielczość wejścia analogowego	12 bitów
Rozdzielczość wyjścia analogowego	12 bitów
Wartość LSB	4.8 µA prąd prąd 2.5 mV napięcie napięcie
Dopuszczalne przeciążenie ciągłe	40 mA prąd 13 V napięcie
Impedancja wejściowa	>= 1 MOhm napięcie >= 10 om prąd
Typ obciążenia	Rezystancyjny
Impedancja omowa obciążenia	>= 2000 om napięcie <= 300 om prąd
Czas stabilizacji	20 ms
Czas konwersji	20 ms + 1 czas cyklu sterownika
Czas trwania próbkowania	<= 10 ms
Okres eksppozycji	60 ms na kanał + 1 czas cyklu sterownika
Błąd pomiaru	+/- 0,2 % pełnej skali 4...20 mA 4...20 mA 25 °C +/- 0,2 % pełnej skali 0...10 V 0...10 V 25 °C
Współczynnik temperaturowy	+/- 0,015 %FS/°C 4...20 mA 4...20 mA +/- 0,015 %FS/°C 0...10 V 0...10 V +/- 0,006 %FS/°C 4...20 mA +/- 0,006 %FS/°C 0...10 V
Powtarzalna dokładność	+/- 0,5 %FS wejście/wyjście
Nieliniowość	+/- 0,2 %FS napięcie napięcie +/- 0,2 %FS prąd prąd
Błąd wyjścia	+/- 1 % FS
Tętnienie na wyjściu	<= 1 LSB
Błąd całkowity	+/- 1 %FS napięcie napięcie +/- 1 %FS prąd prąd
Rodzaj szynoprzewodu	Przewód ekranowany
Izolacja pomiędzy kanałem a logiką wewnętrzną	Sprzęgacz optyczny
Dostawa/Zasilanie	Zasilanie zewnętrzne
[Us] znamionowe napięcie zasilania	24 V DC
Graniczne napięcie zasilające	19.2...30 V
Połączenie elektryczne	1 wysuwny blok zacisków śrubowych

Informacje w tej dokumentacji zawierają ogólne opisy i/lub parametry techniczne produktów w niej wymienionych.
Niniejsza dokumentacja nie zastępuje ani nie może być wykorzystywana dla oceny przydatności lub niezawodności produktów w ramach konkretnego zastosowania przez danego użytkownika.
Do obowiązków każdego użytkownika lub instalatora należy odpowiednia i pełna analiza ryzyka, ocena i testowanie produktu z należytą starannością w odniesieniu do każdego konkretnego zastosowania lub użycia.
Firma Schneider Electric Industries SAS ani żaden jej oddział, filia, spółka zależna lub powiązana nie ponoszą odpowiedzialności za niewłaściwe użycie informacji zawartych w niniejszej publikacji.

Zużycie prądu	50 mA 5 V DC wewnętrzny 50 mA 24 V DC zewnętrzny
Masa produktu	0.085 kg

Środowisko pracy

Siła dielektryka	500 V pomiędzy WE/WY a obwodem zasilania zewnętrznego 500 V pomiędzy WE/WY a logiką wewnetrzną 500 V pomiędzy kanałem WE/WY
Szerokość	23.5 mm
Głębokość	70 mm
Wysokość	90 mm

Oferta zrównoważonego rozwoju

Status Green Premium	Produkt nieoznaczony jako Green Premium
RoHS (date code: YYWW)	Compliant - since 0830 - Schneider Electric declaration of conformity
REACh	Reference not containing SVHC above the threshold
Profil ekologiczny produktu	Dostępne Pobrane Profil Środowiskowy Produktu

Gwarancja

Period	18 miesiecy

Dimensions Drawings

Analog Mixed I/O Module (3-channel, Voltage/Current)

Dimensions

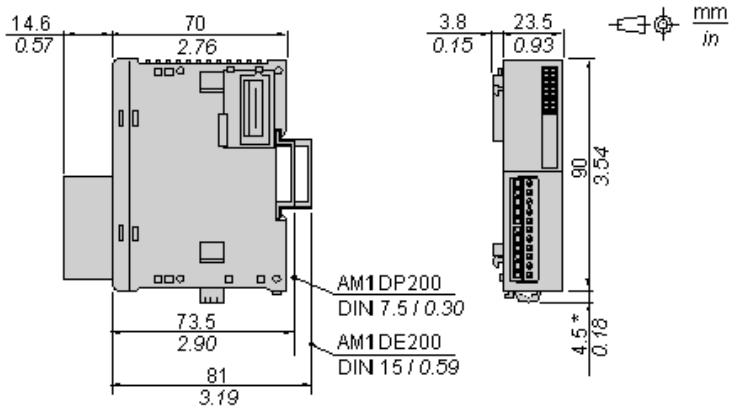

NOTE: * 8.5 mm (0.33 in) when the clip-on lock is pulled out.

Mounting and Clearance

DIN Rail Mounting

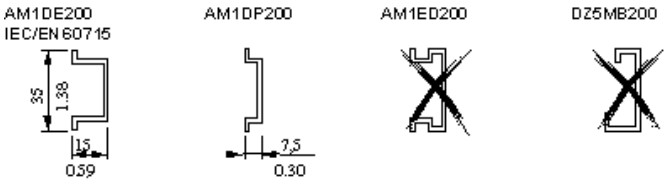

Rail depth	Catalogue part number
15 mm (0.59 in.)	AM1DE200
7,5 mm (0.30 in.)	AM1DP200

NOTE: Do not use AM1ED200 and DZ5MB200

Module Mounting on a Panel Surface

Mounting Hole Layout

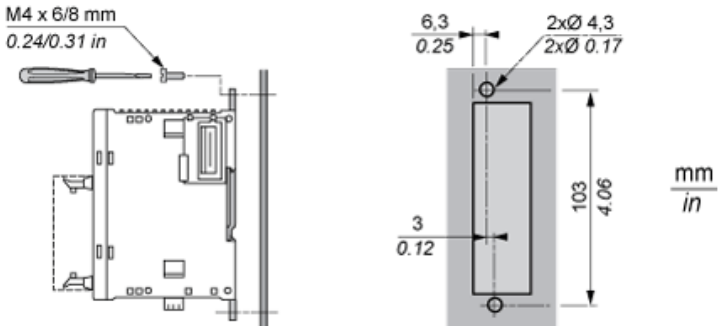

Wiring Requirements

Cable Types and Wire Sizes for Removable Screw Terminal Block

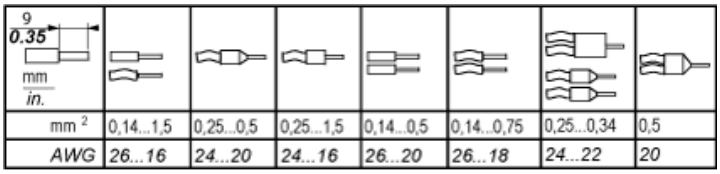

mm 2	0,14...1,5	0,25...0,5	0,25...1,5	0,14...0,5	0,14...0,75	0,25...0,34	0,5
AWG	26...16	24...20	24...16	26...20	26...18	24...22	20

Analog Mixed I/O Module (3-channel, Voltage/Current)

Wiring Diagram

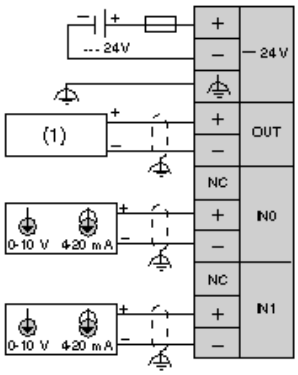

(1) Voltage/current preactuator

The (-) poles of inputs IN0 and IN1 are connected internally.