Karta produktu
Parametry

TM5SDO6T
Moduł 6DO 24Vdc Tr 0.5A



Parametry podstawowe

Status sprzedaży	W sprzedaży
Rodzina produktów	Modicon TM5
Typ produktu	Moduł wyjścia dyskretnego
Numer wyjścia dyskretnego	6
Typ wyjścia dyskretnego	Tranzystor

Parametry Uzupełniające

Kompatybilność rodziny	Modicon LMC058 Modicon M258
Kompatybilność produktu	Motion controller Logic controller
Napięcie wyjściowe	24 V DC
Granice napięcia wyjściowego	20.4...28.8 V
Logika wyjścia dyskretnego	Źródło
Prąd na kanał	0.5 A
Prąd na wyjście wspólne	<= 3 A
Kolor	Biały
Prąd wyjściowy szczytowy	<= 12 A
Częstość łączeń	<= 500 Hz rezystancyjny obciążenie
Czas odpowiedzi	<= 300 µs od stanu 1 do stanu 0 dla wyjście <= 300 µs od stanu 0 do stanu 1 dla wyjście
Prąd upływowy	5 µA kiedy wyłączony
Rodzaj zabezpieczenia	Zabezpieczenie przeciążeniowe Zabezpieczenie przed odwrotną polaryzacją Zabezpieczenie przed zwarciem
Izolacja	No insulation between channels 500 Vrms AC insulation between channel and bus
Spadek napięcia	<= 2 V przy 500 mA dla sensor supply <= 0,3 V przy 500 mA dla wyjście
Prąd zasilający czujniki	500 mA
Zużycie prądu	30 mA 24 V DC wejście/wyjście 36 mA 5 V DC bus
Strata mocy w W	<= 1.2 W
Sygnalizacja lokalna	6 diod LED żółty dla status wyjścia 1 LED RED dla zasilanie 1 LED zielony dla zasilanie
Połączenie elektryczne	2 przewodowe
Oznaczenie	CE
Masa produktu	0.025 kg

Informacje w tej dokumentacji zawierają ogólne opisy i/lub parametry techniczne produktów w niej wymienionych.
Niniejsza dokumentacja nie zastępuje ani nie może być wykorzystywana dla oceny przydatności lub niezawodności produktów w ramach konkretnego zastosowania przez danego użytkownika.
Do obowiązków każdego użytkownika lub instalatora należy odpowiednia i pełna analiza ryzyka, ocena i testowanie produktu z należytą starannością w odniesieniu do każdego konkretnego zastosowania lub użycia.
Firma Schneider Electric Industries SAS ani żaden jej oddział, filia, spółka zależna lub powiązana nie ponoszą odpowiedzialności za niewłaściwe użycie informacji zawartych w niniejszej publikacji.

Środowisko pracy

Normy	CSA C22.2 nr 142 IEC 61131-2 UL 508 CSA C22.2 Nr 213
Certyfikaty	CSA C-Tick CULus GOST-R
Temperatura otoczenia dla pracy	-10...60 °C z współczynnik obniżania wartości znamionowych instalacja pozioma -10...55 °C bez współczynnik obniżania wartości znamionowych instalacja poziomo -10...50 °C instalacja pionowa
Temepratura otoczenia dla przechowywania	-40...70 °C
Wilgotność względna	5...95 % bez kondensacji
Stopień ochrony IP	IP20 zgodnie z IEC 61131-2
Stopień zanieczyszczenia	2 zgodnie z IEC 60664
Wysokość pracy	0...2000 m
Wysokość przechowywania	0...3000 m
Odporność na wibracje	3.5 mm (f = 5...8,4 Hz) szyna DIN 1 gn (f = 8,4...150 Hz) szyna DIN
Odporność na wstrząsy	15 gn dla 11 ms
Komatybilność elektromagnetyczna	Przewodzenie i emisja promienista zgodnie z CISPR 11 Przewodzone zakłócenia RF zgodnie z EN/IEC 61000-4-6 1.2/50 µs test odporności na udar (1 kV - tryb wspólny) zgodnie z EN/IEC 61000-4-5 1.2/50 µs test odporności na udar (0.5 kV - tryb różnicowy) zgodnie z EN/IEC 61000-4-5 Test odporności na elektryczne krótkotrwałe stany przejściowe/impulsu (2 kV - linie energetyczne) zgodnie z EN/IEC 61000-4-4 Test odporności na elektryczne krótkotrwałe stany przejściowe/impulsu (1 kV - kabel ekranowany) zgodnie z EN/IEC 61000-4-4 Test odporności na elektryczne krótkotrwałe stany przejściowe/impulsu (1 kV - WE/WY) zgodnie z EN/IEC 61000-4-4 Podatność na pola elektromagnetyczne (10 V/m - 80...2000 MHz) zgodnie z EN/IEC 61000-4-3 Podatność na pola elektromagnetyczne (1 V/m - 2...2,7 GHz) zgodnie z EN/IEC 61000-4-3 Test odporności na wyladowanie elektrostatyczne (8 kV - w powietrzu) zgodnie z EN/IEC 61000-4-2 Test odporności na wyladowanie elektrostatyczne (4 kV - na zestyku) zgodnie z EN/IEC 61000-4-2

Oferta zrównoważonego rozwoju

Status Green Premium	Produkt ekologiczny Green Premium
RoHS (date code: YYWW)	Compliant - since 1039 - Schneider Electric declaration of conformity
REACh	Reference not containing SVHC above the threshold
Profil ekologiczny produktu	Dostępne
Instrukcje dotyczące zakończenia okresu eksploatacji produktu	Dostępne

Gwarancja

Period	18 miesiecy

Dimensions Drawings

TM5 Slice

Dimensions

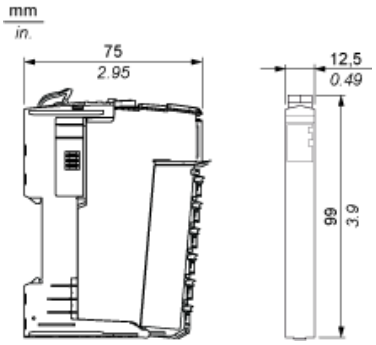

TM5 System

Spacing Requirements

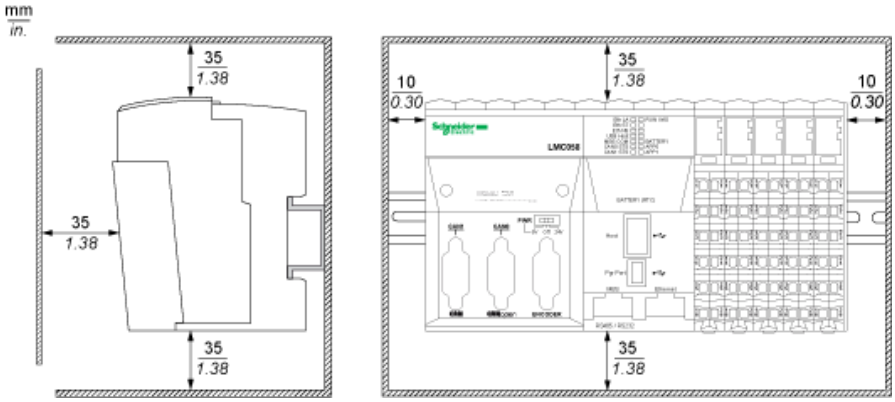

Mounting on a DIN Rail

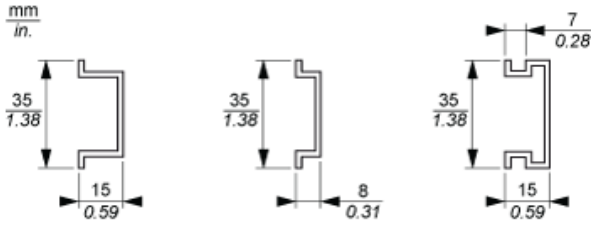

TM5 System Wiring Recommendations

Wire Sizes to Use with the Removable Spring Terminal Blocks

mm / in.				
mm²	0,08...2,5	0,25...2,5	0,25...1,5	2 x 0,25...2 x 0,75
AWG	28...14	24...14	24...16	2 x 24...2 x 18

Electronic Module 6DO 24 Vdc Tr 0.5 A 2 Wires

Wiring Diagram

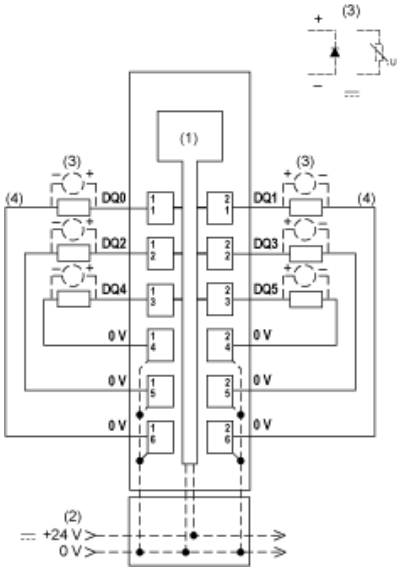

(1) Internal electronics
(2) 24 Vdc I/O power segment integrated into the bus bases
(3) Inductive load protection
(4) 2-wire load