Karta produktu
Parametry

ATS22D17Q
Softstart ATS22 240-480VAC 7.5kW 17A



Parametry podstawowe

Status sprzedaży	W sprzedaży
Rodzina produktów	Altistart 22
Typ produktu	Urządzenie łagodnego rozruchu
Przeznaczenie urządzenia	Silniki asynchroniczne
Specjalne zastosowanie produktu	Zastosowania standardowe oraz o dużej inercji i dynamice
Nazwa komponentu	ATS22
Liczba faz w sieci	3 fazy
Źródło napięcia zasilania	230...440 V (- 15...10 %)
Moc silnika w kW	7,5 kW przy 440 V 7,5 kW przy 400 V 4 kW przy 230 V
Nastawiony fabrycznie prąd	14.8 A
Strata mocy w W	39 W do zastosowań standardowych
Kategoria użytkowania	AC-53A
Rodzaj rozruchu	Rozruch ze sterowaniem momentem (prąd ograniczony do 3,5 In)
Icl prąd nominalny	17 A (połączenie w lini zasilania silnika) do zastosowań standardowych
Stopień ochrony IP	IP20

Parametry Uzupełniające

Wersja urządzenia	Z radiatorem
Funkcja dostępna	Wewnętrzny stycznik By-pass
Limity napięcia zasilania	195...484 V
Częstotliwość zasilania	50...60 Hz (- 10...10 %)
Częstotliwość sieci	45...66 Hz
Podłączenie urządzenia	W linii zasilającej silnik Do zacisków uzwojeń silnika połączonych w trójkąt
Wartość napięcia sterującego	220...230 V przy 50/60 Hz
Zuzycie obwodu sterowania	20 W
Numer wyjścia dyskretnego	2
Typ wyjścia dyskretnego	(R2) wyjścia przekaźnika 230 V działanie, alarm, wyzwalanie, zatrzymanie, brak zatrzymania, start, gotowy, Z/O (R1) wyjścia przekaźnika 230 V działanie, alarm, wyzwalanie, zatrzymanie, brak zatrzymania, start, gotowy, Z/O
Minimalny prąd wyłączeniowy	Wyjścia przekaźnika 100 mA przy 12 V, DC
Maksymalny prąd łączeniowy	Wyjścia przekaźnika 2 A przy 30 V, DC impedancyjne obciążenie, L/R = 7 ms Wyjścia przekaźnika 2 A przy 250 V, AC impedancyjne obciążenie, cos phi = 0.4, L/R = 20 ms Wyjścia przekaźnika 5 A przy 30 V, DC rezystancyjny obciążenie, cos phi = 1 Wyjścia przekaźnika 5 A przy 250 V, AC rezystancyjny obciążenie, cos phi = 1
Numer wejścia dyskretnego	3
Typ wejścia dyskretnego	(LI1, LI2, LI3) wejścia logicznego 5 mA 4.3 kom
Napięcie wejścia dyskretnego	24 V (<= 30 V)
Logika wejścia dyskretnego	(LI1, LI2, LI3) logika dodatnia stan 0 < 5 V oraz < 2 mA stan 1 > 11 V oraz > 5 mA
Prąd wyjściowy	0.4...1 Icl regulowany

Informacje w tej dokumentacji zawierają ogólne opisy i/lub parametry techniczne produktów w niej wymienionych.
Niniejsza dokumentacja nie zastępuje ani nie może być wykorzystywana dla oceny przydatności lub niezawodności produktów w ramach konkretnego zastosowania przez danego użytkownika.
Do obowiązków każdego użytkownika lub instalatora należy odpowiednia i pełna analiza ryzyka, ocena i testowanie produktu z należytą starannością w odniesieniu do każdego konkretnego zastosowania lub użycia.
Firma Schneider Electric Industries SAS ani żaden jej oddział, filia, spółka zależna lub powiązana nie ponoszą odpowiedzialności za niewłaściwe użycie informacji zawartych w niniejszej publikacji.

Weście czujnika PTC	750 Ohm
Protokół portu komunikacyjnego	Modbus
Typ złącza	1 RJ45
Łącze komunikacyjne	Szeregowy
Interfejs fizyczny	Protokół RS-485 wielopunktowy
Prędkość transmisji	4800, 9600 lub 19200 bps
Maks. liczba węzłów	31
Rodzaj zabezpieczenia	Zabezpieczenie cieplne on rozrusznik Zabezpieczenie cieplne on silnik Uszkodzenie fazy on linia
Oznaczenie	CE
Rodzaj chłodzenia	Konwekcja wymuszona
Położenie pracy	Pionowy +/- 10 stopni
Wysokość	265 mm
Szerokość	130 mm
Głębokość	169 mm
Masa produktu	7 kg

Środowisko pracy

Komatybilność elektromagnetyczna	Impuls napięcia/prądu zgodnie z IEC 61000-4-5 poziom 3 Odporność na interferencję radioelektryczną promieniowaną zgodnie z IEC 61000-4-3 poziom 3 Odporność na elektryczne stany przejściowe zgodnie z IEC 61000-4-4 poziom 4 Wyładowanie elektrostatyczne zgodnie z IEC 61000-4-2 poziom 3 Tłumione przebiegi oscylacyjne zgodnie z IEC 61000-4-12 poziom 3 Przewodzenie i emisja promienista zgodnie z IEC 60947-4-2 poziom A
Normy	EN/IEC 60947-4-2
Certyfikaty	CCC CSA C-Tick GOST UL
Odporność na wibracje	1.5 mm (f = 2...13 Hz) zgodnie z EN/IEC 60068-2-6 1 gn (f = 13...200 Hz) zgodnie z EN/IEC 60068-2-6
Odporność na wstrząsy	15 gn dla 11 ms zgodnie z EN/IEC 60068-2-27
Poziom hałasu	45 dB
Stopień zanieczyszczenia	Poziom 2 zgodnie z IEC 60664-1
Wilgotność względna	<= 95 % bez kondensacji i wilgoci zgodnie z EN/IEC 60068-2-3
Temperatura otoczenia dla pracy	> 40...< 60 °C zmniejszenie wartości prądu o 2,2% na °C -10...40 °C bez zmniejszania wartości znamionowych
Temepratura otoczenia dla przechowywania	-25...70 °C
Wysokość pracy	> 1000...< 2000 m zmniejszenie wartości prądu o 2.2% na dodatkowe 100 m <= 1000 m bez zmniejszania wartości znamionowych

Oferta zrównoważonego rozwoju

Status Green Premium	Produkt ekologiczny Green Premium
RoHS (date code: YYWW)	Compliant - since 0938 - Schneider Electric declaration of conformity
REACh	Reference contains SVHC above the threshold - go to CaP for more details
Profil ekologiczny produktu	Dostępne Pobrane Profil Środowiskowy Produktu
Instrukcje dotyczące zakończenia okresu eksploatacji produktu	Dostępne Pobrane Podręcznik Utylizacji Produktu

Gwarancja

Period	18 miesiecy

Dimensions Drawings

Frame Size A

Dimensions

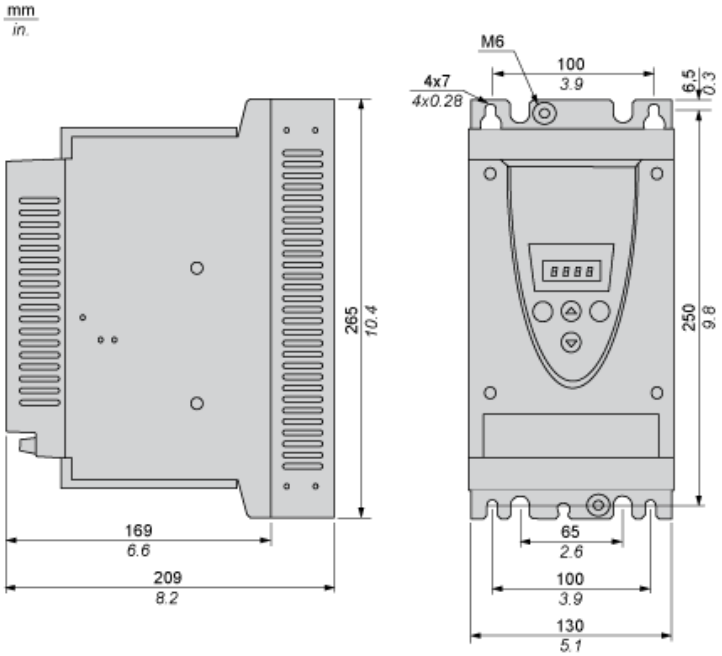

Precautions

Standards

The Altistart 22 soft starter is compliant with pollution Degree 2 as defined in NEMA ICS1-1 or IEC 60664-1.

For environment pollution degree 3, install the Altistart 22 soft starter inside a cabinet type 12 or IP54.

⚠ DANGER
HAZARD OF ELECTRIC SHOCK, EXPLOSION, OR ARC FLASH ATS22 soft starters are open devices and must be mounted in a suitable enclosure. Failure to follow these instructions will result in death or serious injury.

Air Circulation

Leave sufficient free space to help the air required for cooling purposes to circulate from the bottom to the top of the unit.

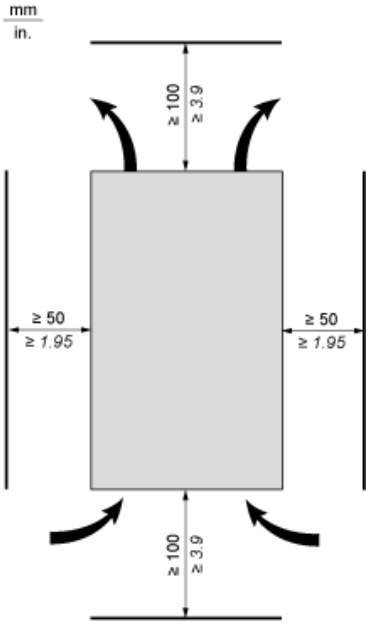

Overheating

To avoid the soft starter to overheat, respect the following recommendations:

- Mount the Altistart 22 Soft Starter within ± 10° of vertical.
- Do not locate the Altistart 22 Soft Starter near heat radiating elements.
- Electrical current through the Altistart 22 Soft Starter will result in heat losses that must be dissipated into the ambient air immediately surrounding the soft starter. To help prevent a thermal fault, provide sufficient enclosure cooling and/or ventilation to limit the ambient temperature around the soft starter.
- If several soft starters are installed in a control panel, arrange them in a row. Do not stack soft starters. Heat generated from the bottom soft starter can adversely affect the ambient temperature around the top soft starter.

Mounting

Connection Between the Fan and the Altistart 22 Soft Starter

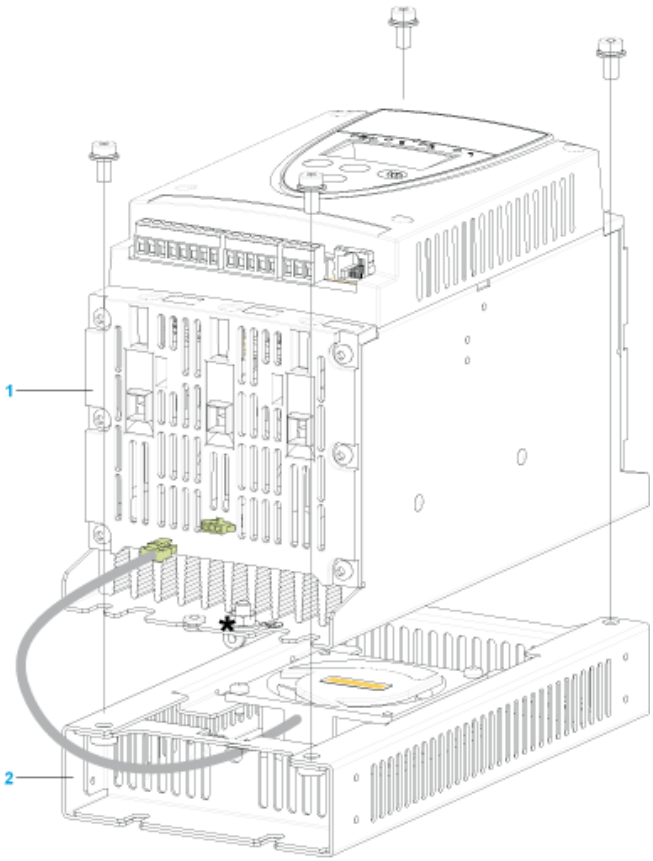

1 Altistart 22 Soft Starter
2 Fan

Wall mounted or Floor-standing Enclosure with IP 23 Degree of protection

Introduction

To help proper air circulation in the soft starter, grilles and forced ventilation can be installed.

Ventilation Grilles

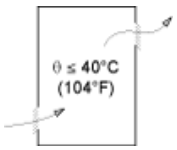

Forced Ventilation Unit

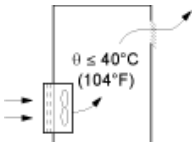

Power Terminal

Cage Style

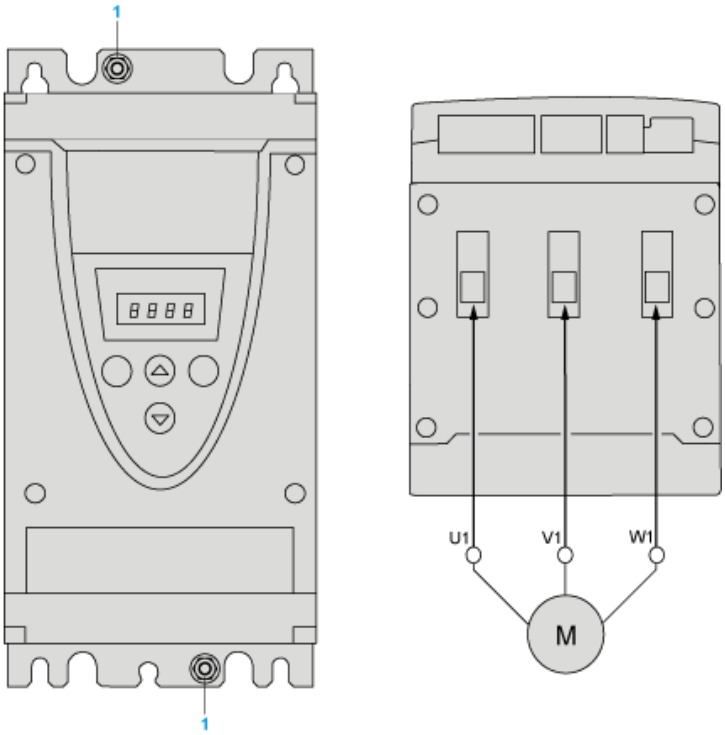

1 Ground connection

Power connections, minimum and maximum wiring capabilities, tightening torque

			IEC cable	UL cable
Power supply and output to motor	Size/gauge	min	2.5 mm	12 AWG
max	16 mm	4 AWG		
Tightening torque	min	3 N.m	26.25 lb.in	
max	3 N.m	26.25 lb.in		
Strip length		10 mm	0.4 in.	

Power connections, minimum required wiring section

IEC cable mm² (Cu 70°C/158°F) (1)	UL cable AWG (Cu 75°C/167°F) (1)
2.5	10

230 Vac control, logic Inputs (LI) 24 Vdc, 3-wire control

With Line Contactor, Freewheel or Controlled Stop

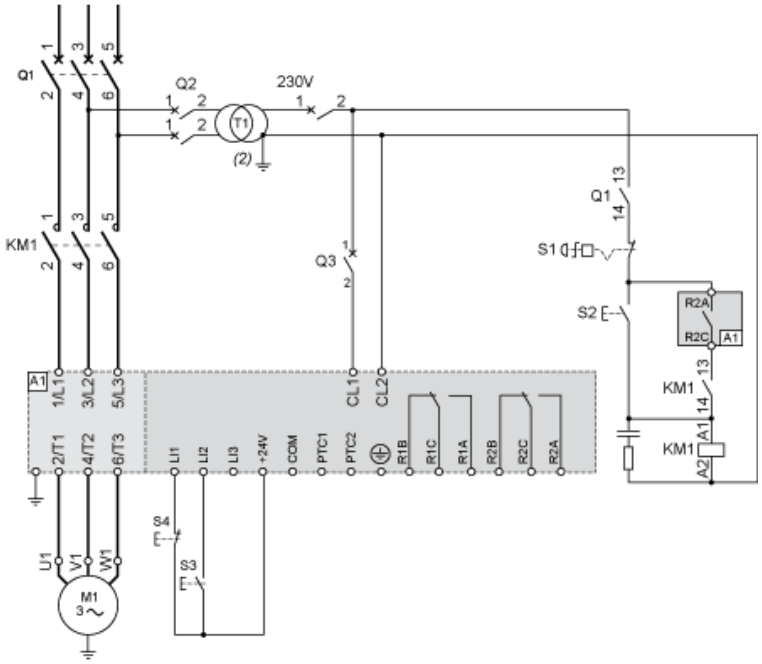

230 Vac control, logic Inputs (LI) 24 Vdc, 2-wire control,freewheel stop

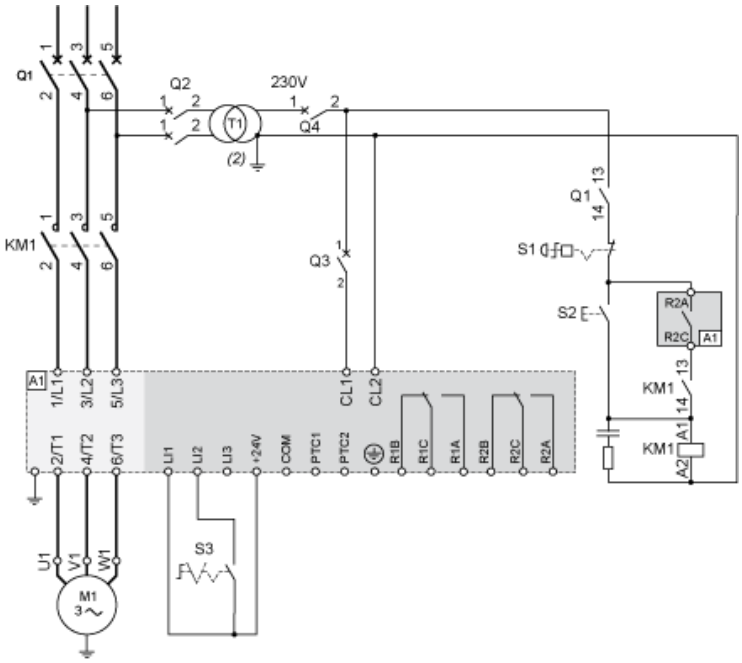

Connection in the motor delta winding in series with each winding

Wiring

ATS22 soft starters connected to motors with the delta connections can be inserted in series in the motor windings.

The following wiring requieres particular attention. It is documented in the Altistart 22 Soft start - soft stop unit user manual. Please contact Schneider Electric commercial organisation for further informations.

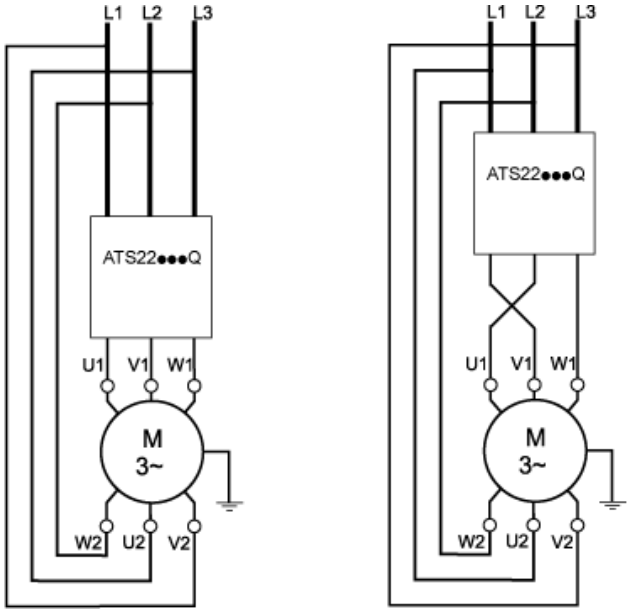

Example

A 400 V - 110 kW motor with a line current of 195 A (nominal current for the delta connection). The current in each winding is equal to 195/1.5 or 130 A. The rating is determined by selecting the soft starter with a permanent nominal current (ICL) just above this current.

Motor Thermal Protection - Cold Curves

Curves

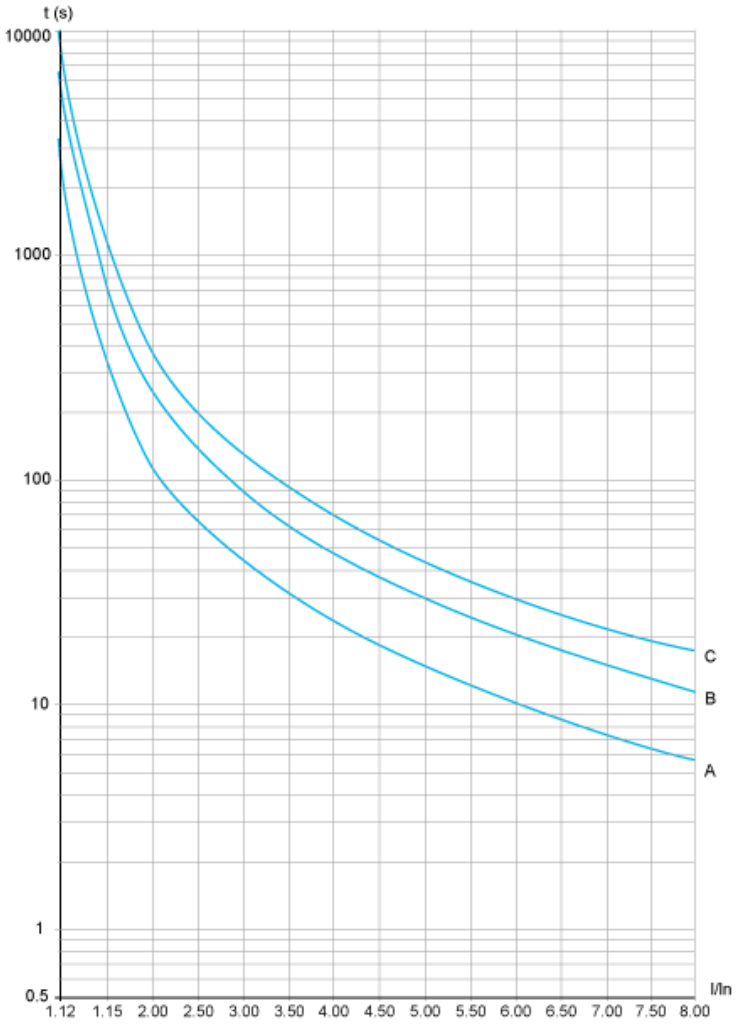

A Class 10
B Class 20
C Class 30

Trip time for a Standard Application (Class 10)

3.5 In
32 s

Trip time for a Severe Application (Class 20)

3.5 In
63 s

Trip time for a Severe Application (Class 30)

3.5 In
95 s

Curves

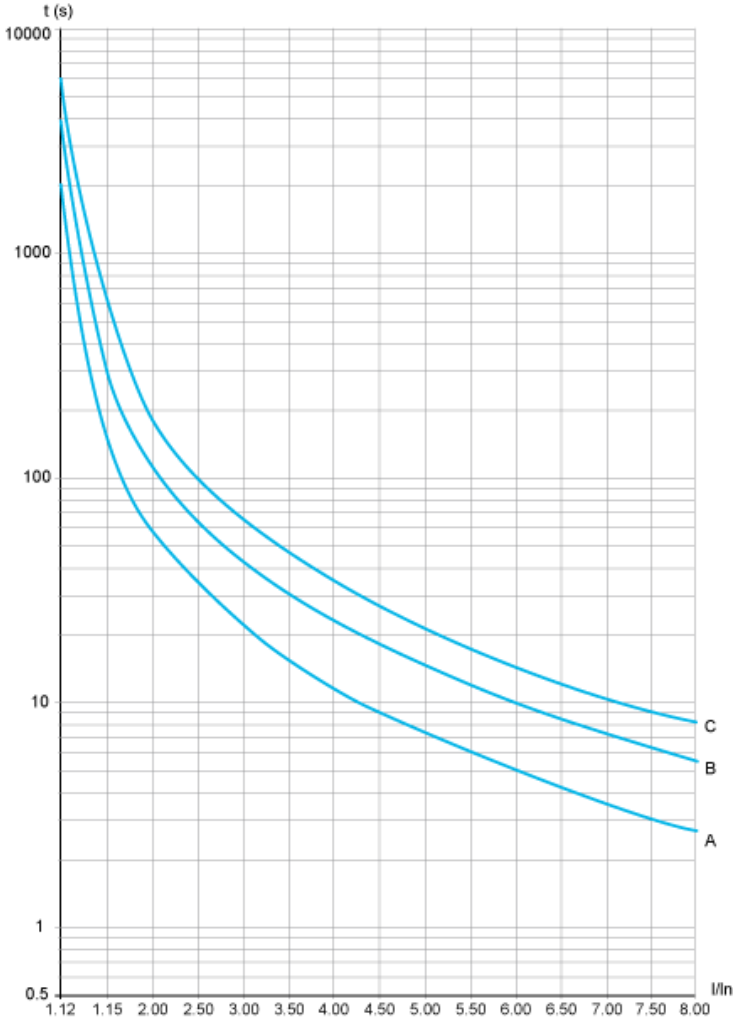

A Class 10
B Class 20
C Class 30

Trip time for a Standard Application (Class 10)

3.5 In
16 s

Trip time for a Severe Application (Class 20)

3.5 In
32 s

Trip time for a Severe Application (Class 30)

3.5 In
48 s