WAGO online catalog / eShop

3-przewodowa złączka przelotowa

Numer wyrobu: 280-672

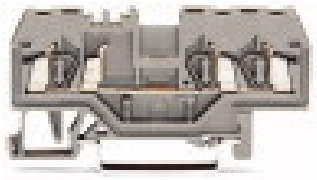

3-przewodowa złączka przelotowa

Oznaczenie

RoHS ✓
Compliant

Dane handlowe

Dostawca	*WAGO*
Nr wyrobu dostawcy	*280-672*
GTIN / EAN	*4044918391269*
Zawartość	*1*
Opakowanie jednostkowe	
Nr artykułu u klienta	

Uwagi

Dane techniczne

Inne

łączna liczba zacisków	*3*
łączna liczba potencjałów	*1*
kolor	*żółty*
parametry znamionowe zgodnie z 1	*IEC/EN 60947-7-1*
stopień zanieczyszczenia (1)	*3*
napięcie znamionowe EN (1) [V]	*800 [V]*
napięcie znamionowe udarowe (1) [kV]	*8 [kV]*
prąd nominalny (1) [A]	*24 [A]*
technika podłączania przewodu (1)	*CAGE CLAMP®*
jednodrutowy, montaż przy pomocy narzędzi	*0.08 … 2.5 mm² / 28 … 12 AWG*

Dane techniczne	
linkowy, montaż przy pomocy narzędzi	*0.08 … 2.5 mm² / 28 … 12 AWG*
dł. odizolowania przewodu	*8 … 9 mm / 0.31 … 0.35 in*
wskazówka (przekrój przewodu)	*12 AWG: THHN, THWN*
rodzaj oprzewodowania	*oprzewodowanie od czoła*
konstrukcja	*konstrukcja pozioma*
płaszczyzna opisu	*opis na środku*
materiał izolacyjny	*poliamid 66 (PA 66)*
obciążenie ogniowe [MJ]	*0.123 [MJ]*
ciężar [g]	*7.576 [g]*
szerokość	*5 mm / 0.197 in*
wys. [mm]	*28 [mm]*
wysokość od górnej krawędzi szyny	*28 mm / 1.102 in*
gł.	*64 mm / 2.52 in*
rodzaj montażu	*szyna TS 35*

Zdjęcia i schematy

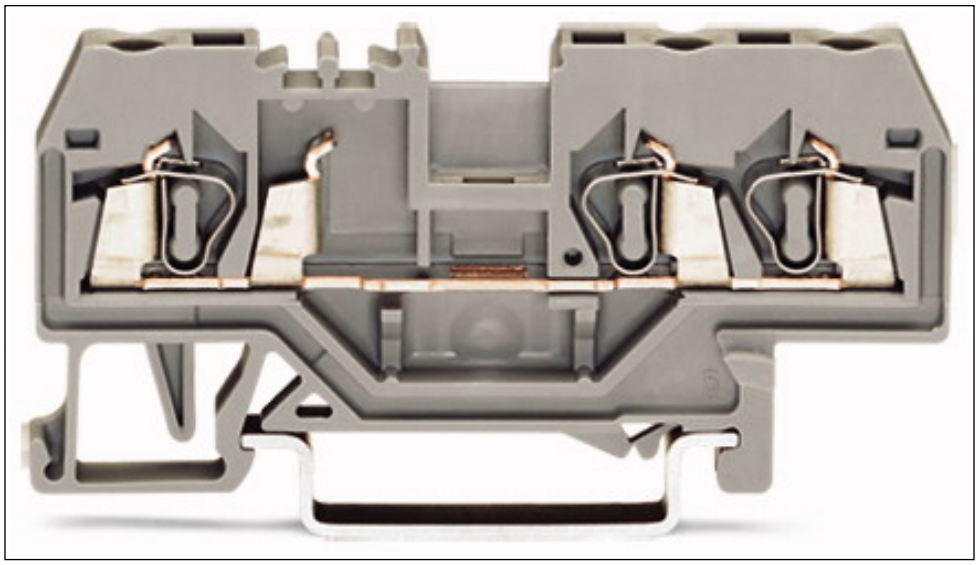

Adres

WAGO Kontakttechnik GmbH & Co. KG
Hansastr. 27
32423 Minden
Telefon: 0571/887-0
Fax: 0571/887-169
http://www.wago.com
© WAGO Kontakttechnik GmbH & Co. KG
Technische Änderungen und Irrtümer vorbehalten.